Sērija 2, Iebūvējama mikroviļņu krāsns, Melns
BFL623MB4





Mikroviļņu krāsns īpaši ātrai atkausēšanai, uzkarsēšanai un ēdienu gatavošanai. Uzstādīšanai 38 cm nišā.

- **AutoPilot 7**: katrs ēdiens ir ideāls, pateicoties 7 iepriekš iestatītām, automātiskām programmām.
- **Sarkans LED displejs**: nodrošina vieglu piekļuvi taimerim, hronometram un pulkstenim.
- **LED apgaismojums**: ideāls produktu izgaismojums.
- **Sāniski veramās durvis**: viegla piekļuve mikroviļņu krāsns iekšpusei neatkarīgi no tā, kādā augstumā tā ir novietota.
- **Cleaning Assistance**: mazāks tīrīšanas darbs, pateicoties jaunai opcijai priekš viegliem netīrumiem.

Tehniskā informācija

Papildu funkcija:	Tikai mikroviļņu krāsns
Kontroles veids:	Elektronisks
Produkta izmēri:	382x595x335 mm
Nodalījuma izmēri:	180 x 280 x 300 mm
Strāvas vada garums:	130 cm
Neto svars:	14.3 kg
Bruto svars:	15.9 kg
EAN kods:	4242005530915
Maksimālā mikroviļņu jauda:	800 W
Savienojuma jauda:	1270 W
Drošinātāju aizsardzība:	10 A
Spriegums:	220-230 V
Frekvence:	50 Hz
Kontaktdakšas veids:	Gardy kontaktdakša ar zemējumu

4 242005 530915

Sērija 2, Iebūvējama mikroviļņu krāsns, Melns
BFL623MB4

Mikroviļņu krāsns īpaši ātrai atkausēšanai, uzkarsēšanai un ēdienu gatavošanai. Uzstādīšanai 38 cm nišā.

Mikroviļņu un karsēšanas funkcijas

- Maks. jauda: 800 W W; 5 mikroviļņu jaudas iestatījumi: 90 W, 180 W, 360 W, 600 W, 800 W
- Cepeškrāsns tilpums: 20 l l

Dizains

- Cepeškr.tilpne(iekš.virsma): lacquered grey: iekšpusē

Tīrīšana

- Hidrolīzes programma

Komforts

- LED
- Elektronisks pulkstenis
- Grozāms slēdzis, Plēves taustiņi, Starta taustiņš
- Lietotājam draudzīga elektronika – izcili vienkārša un ērta darbināšana
- CookControl, 7 automātiskās programmas
- 4 atlaidināšanas un 3 gatavošanas programmas mikroviļņu funkcijā
- Poga Favourite individuāliem iestatījumiem (1 iestatījums)
- Quick Start: ar vienu pieskārienu mikroviļņu krāsns 30 sekundes darbojas ar maksimālo jaudu, papildu pieskārieni palielina laiku par 30 sek.
- LED apgaismojums
- Rotējošs stikla šķīvis 27 cm mm diametrā
- Durtiņu vēršanās puse: pa kreisi
- Durtiņu rokturis: atvēršanas taustiņš

Vide un drošība

- Bērnu drošības slēdzis, Automātiskā atslēgšanas funkcija, Durtiņu kontaktslēdzis
- Integrēts dzesēšanas ventilators

Tehniskā informācija:

- Barošanas kabeļa garums: 130 cm cm
- Kop. pieslēg.vērt., elektrība: 1.27 kW
- Nominālais spriegums: 220 - 230 V Nominālais spriegums: 220 - 230 V Nominālais spriegums: 220 - 230 V
- Iebūvējams skapis: Pilna augstuma skapis

Izmēri:

- Ierīces izmēri (axplxdz): 382 x 595 x 335 mm
- Nišas izmēri (axplxdz): 560 - 568 x 362 - 365 x 320 mm
- "Lūdzu, ievērojiet uzstādīšanas shēmā norādītos iebūvēšanas izmērus"

Sērija 2, Iebūvējama mikroviļņu krāsns, Melns
BFL623MB4

Izmēri (mm)
20 l mikroviļņu krāsns uzstādīšana sienas skapī

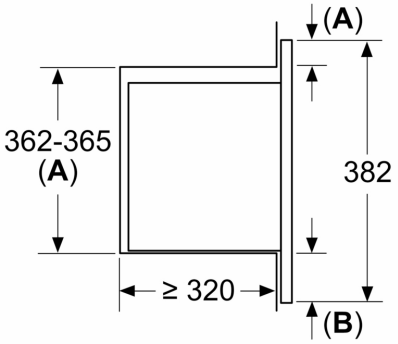

A: Pārkare augšā:
Niša 362: 6 mm
Niša 365: 3 mm
B: Pārkare apakšā: 14 mm

Izmēri mm

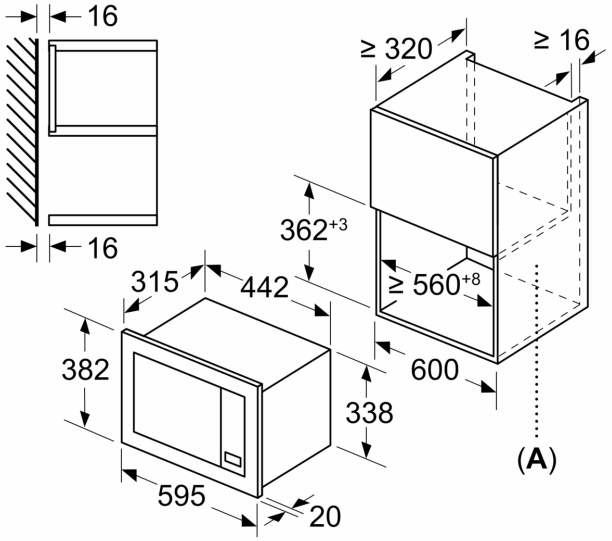

A: Aizmugure atvērta

Izmēri (mm)
20 l mikroviļņu krāsns uzstādīšana augstajā skapī

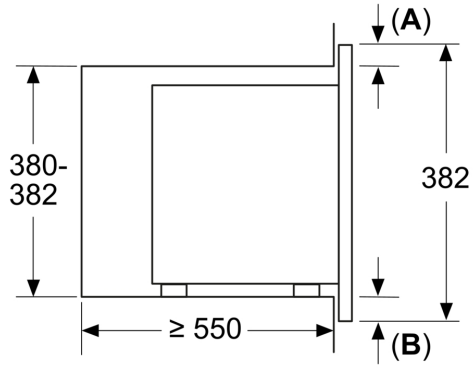

A: Pārkare augšā: 1 mm
B: Pārkare apakšā: 1 mm

Izmēri mm

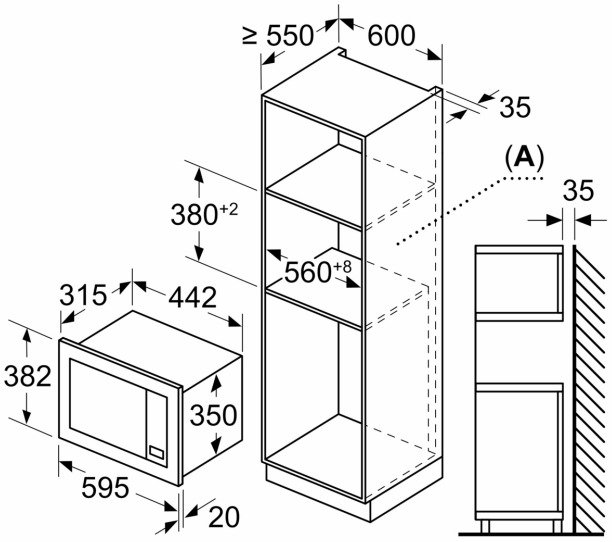

A: Aizmugure atvērta