Series 6, built-under dishwasher, 60 cm, White
SMU6ZCW01S

Energijos vartojimo efektyvumo klasė (Reglamentas (ES) 2017/1369): C
Energijos suvartojimas per 100 ciklų „Eco“ programa: ..... 75 kWh
Maksimalus komplektų skaičius: 14
Vandens suvartojimas „Eco“ programa litrais per darbo ciklą: ..... 9.5 l
Programos trukmė: ..... 3:55 h
Ore skleidžiamas akustinis triukšmas: ..... 42 dB(A) re 1pW
Ore skleidžiamo akustinio triukšmo klasė: ..... B
..... Įmontuojama
Aukštis su viršutiniu padėklu: ..... 0 mm
Gaminio išmatavimai (aukšis, plotis x gylis): ..... 815 x 598 x 573 mm
Min. montavimo angos dydis (A x P x G): ..... 815-875 x 600 x 550 mm
Gylis, esant durelėms atidarytoms 90°: ..... 1150 mm
Reguliuojamo aukščio kojelės: ..... Taip - visi iš priekio
Maksimalus reguliuojamų kojelių aukštis: ..... 60 mm
Reguliuojamas cokolis: ..... Horizontalus ir vertikalus
Svoris neto: ..... 48.1 kg
Svoris bruto: ..... 50.0 kg
Galia: ..... 2400 W
Saugiklio apsauga: ..... 10 A
Įtampa: ..... 220-240 V
Dažnis: ..... 50; 60 Hz
Elektros laido ilgis: ..... 175.0 cm
Kištuko tipas: ..... Schuko-/Gardy su įžeminimu
Įleidimo žarnos ilgis: ..... 165 cm
Išleidimo vamdzdžio ilgis: ..... 190 cm
EAN kodas: 4242005221462
Montavimo tipas: ..... Įmontuota po

4 242005 221462

SGZ0BI01	Apsauginė plieno juostelė indaplovei
SGZ0IC00 :	
SGZ1010	Įleidimo ir išleidimo žarnos
SMZ1051EU :	
SMZ2014	Krepšelis puodeliams/stiklinėms
SMZ5002	Krepšelis sidabriniams stalo įrankiams
SMZ5100	Vario-stalo įrankių krepšelis

Series 6, built-under dishwasher, 60 cm, White
SMU6ZCW01S

Efektyvumas ir pajėgumas

- Triukšmo lygis (Silence programa):40(A) re 1pW
- Wi-Fi

Programos ir specialios funkcijos

- 6programos:Eco50,Auto 45-65°Temperatūros programa 2: 45-65,Intensive70,Express 60°Temperatūros programa 4: 60,Silence50,Favourite
- 4 specialios funkcijos:Remote Start,Extra Dry,Half Load,SpoD VarioSpeedPlus
- Pre-Rinse– išankstinio skalavimo programa
- Machine Care– skalbyklės priežiūros programa
- Silence on demandfunkcija (įjungiama per programėlę)
- Elektroninis programos pradžios atidėjimas: 1-24 h

Dizainas ir patogumas

- Viršutinio stalčiaus tipas: R2
- Trečias krepšys: Extra Space 3rd
- Apatiniame krepšyje sumontuotas mažas krepšelis smulkiems stalo įrankiams
- SXant apatinio bėgelio ir trečias pakrovimo lygmuo
- Bėgelio stabdiklis, neleidžiantis krepšiui nuriedėti nuo bėgelio
- Reguliuojamas viršut.stalčius: RackMatik 3-lygių
- DosageAssist - speciali vieta tabletei ištirpinti
- Plovimo priemonių indikacija
- Vidinis korpusas:nerūdijančio plieno

Technologija

- taip
- Jutikliai:Aqua Sensor, Load Sensor
- „EcoSilence“ pavara
- Stiklo apsaugos technologija
- Savaime išsivalančių filtrų sistema turi 3 sluoksnių gofruotą filtrą

Saugumas

- Elektroninis likusio laiko parodymas
- AquaStop
- Mygtukų blokavimas
- Priedai: apsauginė garų plokštelė

Series 6, built-under dishwasher, 60 cm, White
SMU6ZCW01S

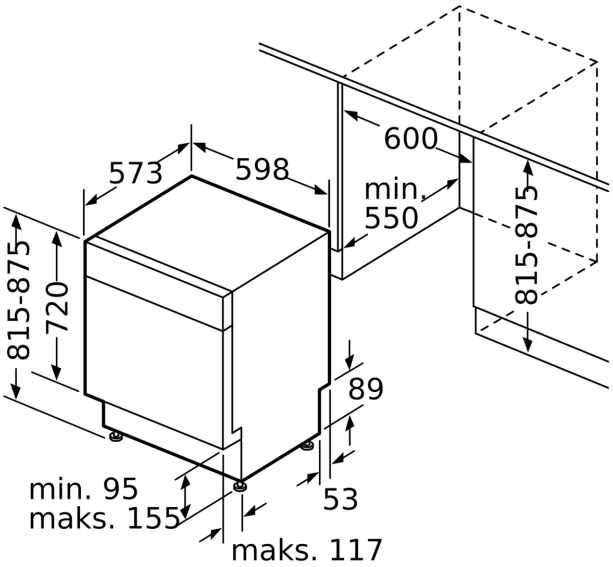

Matmenys, mr