Serija 6, Indukcinė kaitlentė, 80 cm, Juodas, kaitlentė be rėmo
PXV851FC1E

HEZ390012 :, HEZ390090 Wok puodas, HEZ390210 Keptuvė Ø 15cm, HEZ390220 Keptuvė Ø 19cm, HEZ390230 Keptuvė Ø 21cm, HEZ390512 :, HEZ390522 Grilio plokštė, HEZ9ES100 :, HEZ9FE280 :, HEZ9FF010 :, HEZ9FF030 :, HEZ9FF040 :, HEZ9SE040 :, HEZ9SE060 :, HEZ9TY010 :, HZ390011 Puodas indukcinei kaitlentei

Ant „FlexInduction“ kaitlentės telpa daugiau puodų ir dideli indai – statykite, kur panorėsite ant pritaikomos kaitinimo zonos.

- **DirectSelect**: tiesiogiai ir paprastai pasirenkama gaminimo zona, galios lygis ir papildomos funkcijos.
- **„FlexInduction“**: daugiau galimybių ant kaitlentės naudoti didelius puodus ir prikaistuvius.
- **„PerfectFry“**: nebereikia jaudintis, kad patiekalas prisvils.
- **U-Bevel**: patrauklus, elegantiškas dizainas nuožulniu priekiu ir kraštais.
- **PowerBoost**: iki 35 % greitesnis kaitinimas, palyginti su didžiausiu galingumu.

Gaminio pavadinimas/šaka:	Keraminė kepimo zona Įmontuojama
Energijos sąnaudos:	Elektrinė
Bendras kaitviečių skaičius, kurios gali būti naudojamos vienu metu:	5
Min. montavimo angos dydis (A x P x G):	51 x 750-750 x 490-500 mm
Prietaiso plotis:	802 mm
Gaminio išmatavimai:	51x802x522 mm
Gaminio su pakuote išmatavimai (AxPxG):	126 x 953 x 603 mm
Svoris neto:	14.3 kg
Svoris bruto:	17.9 kg
Likusios šilumo indikatorius:	Taip
Valdymo skydelio vieta:	Priekyje
Paviršiaus pagrindo medžiaga:	Keramika
Paviršiaus spalva:	Juodas
Elektros laido ilgis:	110.0 cm
EAN kodas:	4242002871028
Įtampa:	220-240 V
Dažnis:	50; 60 Hz

4 242002 871028

Serija 6, Indukcinė kaitlentė, 80 cm, Juodas, kaitlentė be rėmo PXV851FC1E

Ant „FlexInduction“ kaitlentės telpa daugiau puodų ir dideli indai – statykite, kur panorėsite ant pritaikomos kaitinimo zonos.

- 80 cm cm: 5 puodams ar keptuvėms.

Gaminimo zonų lankstumas

- Lanksti zona: naudokite bet kokio dydžio ir formos indus, gamindami bet kurioje 40 cm ilgio zonos vietoje.
- Priekinė kairioji gaminimo zona: 180, 1.8 (maks. galia 3.1)
- Galinė kairioji gaminimo zona: 145, 1.4 (maks. galia 2.2)
- Vidurinė gaminimo zona: 240, 2.2 (maks. galia 3.7)
- Galinė dešinioji gaminimo zona: 210, 200 , 2.2 (maks. galia 3.7)
- Priekinė dešinioji gaminimo zona: 210, 200, 2.2 (maks. galia 3.7)

Naudojimo patogumas

- „DirectSelect“ funkcija: tiesiogiai valdykite galią su įspausta jutikline juosta.
- 17 galingumo pakopų: tiksliai reguliuokite kaitinimą pasirinkdami iš 17 galios lygių (9 pagrindinių ir 8 tarpinių).
- Laikmatis su kiekvienos kaitvietės išjungimo funkcija
- : išjungia gaminimo zoną pasibaigus nustatytam laikui (pvz., išvirus kiaušiniams).
- Trumpalaikis žadintuvas
- : garsinis signalas pasibaigus nustatytam gaminimo laikui (pvz., išvirus makaronams).

Laiko taupymas ir efektyvumas

- Visų kaitviečių PowerBoost funkcija
- : vanduo užverdamas kur kas greičiau 50 % padidinus galią, palyginti su standartiniu lygiu.
- QuickStart funkcija: įjungus šią funkciją kaitlentė automatiškai pasirenka gaminimo zoną, ant kurios yra gaminimo indas (padėtas kaitlentei esant išjungtai).
- ReStart funkcija: netyčia išjungus, atkuriamos visos ankstesnės nuostatos, kai kaitlentė vėl įjungiama per 4 sekundes.

Pagalbinės gaminimo funkcijos

- Temp.valdymo zona (diapazonas): pamirškite apie prisvilusį maistą su automatinio temperatūros reguliavimo funkcija, kuria pasižymi integruotas jutiklis.

Dizainas

- ComfortProfil

Sauga

- Dvejopa likusios šilumos indikacija: parodoma, kurios gaminimo zonos dar karštos ar šiltos.
- Apsauga nuo vaikų veiksmų: apsaugo nuo netyčinio kaitlentės įjungimo.
- Valdymo panelės sustabdymas 30 sekundžių saugiam valymui: valykite išsiliejusius skysčius nesibaimindami, kad netyčia pakeisite nuostatas (visi jutikliniai mygtukai blokuojami 30 sekundžių).
- Main Switch: vieno mygtuko palietimu išjungiamos visos gaminimo zonos.
- Apsauginis išsijungimas: saugumo dėlei kaitinimas sustabdomas praėjus iš anksto nustatytam laikui be jokių papildomų veiksmų (nuostata gali būti reguliuojama).
- Energijos sunaudojimo indikacija: rodoma paskutinio gaminimo metu suvartota elektros energija.

Įrengimas

- Gaminio matmenys (A x P x G mm): 51 x 802 x 522
- Įrengti reikalingas angos dydis (A x P x G mm): 51 x 750 x (490–500)
- Minimalus darbastalio storis: 16
- Apkrova prijungus: 7400 W W
- PowerManagement funkcija: prireikus apribojama maksimali galia (atsižvelgiant į elektros instaliacijos apsauginius saugiklius).
- Maitinimo laidas: 110 cm cm, tiesiogiai prijungiamas

Serija 6, Indukcinė kaitlentė, 80 cm, Juodas, kaitlentė be rėmo
PXV851FC1E

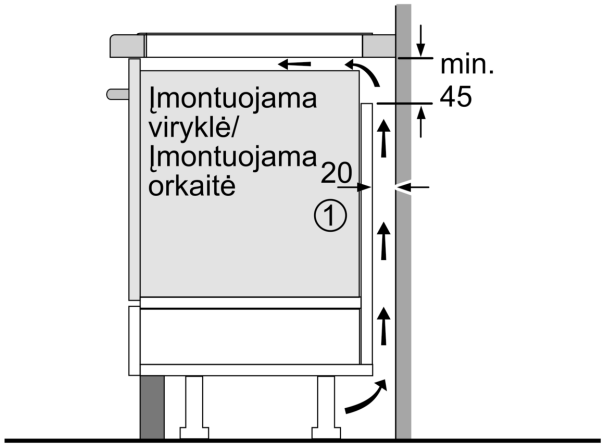

① Turi būti numatyta ventiliacijos anga

Matmenys mm

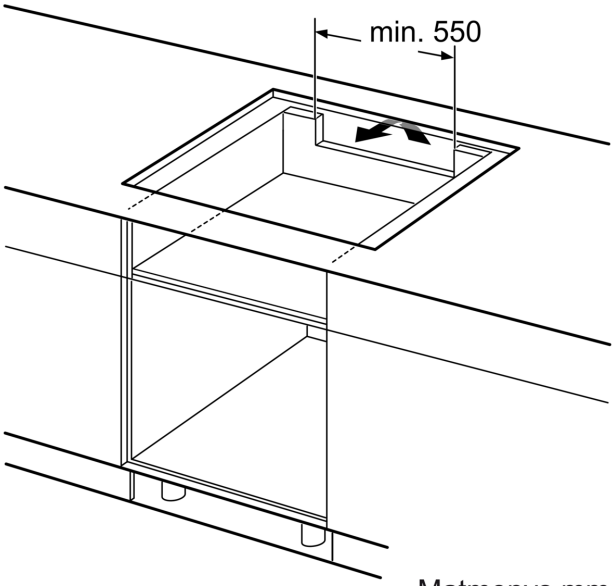

Matmenys mm

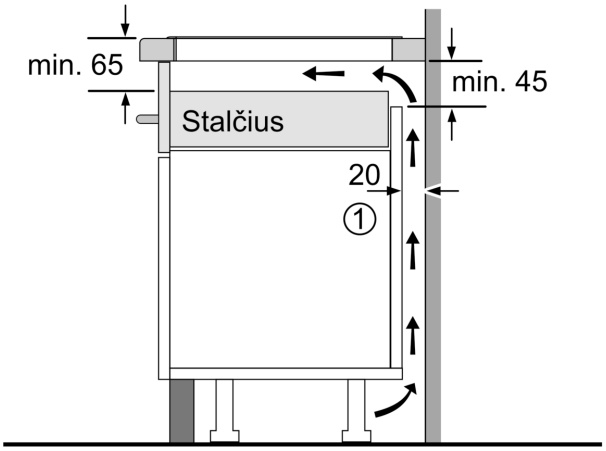

① Turi būti numatyta ventiliacijos anga.

Matmenys mm

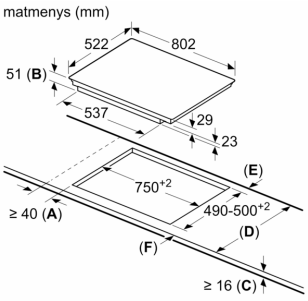

A: Mažiausias atstumas nuo kaitlentės išpjovos iki sienos.
B: Įleidimo gylis
C: Tarpas tarp stalviršio paviršiaus ir orkaitės priekinės dalies viršaus turi būti 30 mm. Žiūrėkite orkaitės atstumų reikalavimus.

Stalviršis, į kurį montuojama kaitlentė, turi atlaikyti maždaug 60 kg apkrovą; jei reikia, naudokite atitinkamas papildomas konstrukcijas.

D	E	F
585-600	50	≥ 35
> 600	≥ 50	≥ 50