Serija 8, Įmontuojamoji orkaitė su papildomų garų funkcija, 60 x 60 cm, Nerūdijančio plieno
HRG656XS2

A

1 x Emaliuota kepimo skarda, 1 x Kombinuotos grotelės, 1 x Universali kepimo skarda

HEZ327000 Keramikinis picos kepimo akmuo, HEZ530000 :, HEZ531010 :, HEZ532010 :, HEZ617000 :, HEZ625071 :, HEZ631070 :, HEZ632070 :, HEZ633001 :, HEZ633070 :, HEZ634000 :, HEZ635000 :, HEZ636000 :, HEZ660050 :, HEZ664000 :, HEZ915003 :, HEZG0AS00 :

Įmontuojama orkaitė su PerfectBake, PerfectRoast ir papildomų garų funkcija: automatiškai pagamina nepriekaištingo skonio sultingus patiekalus.

- **„Added Steam“**: patiekalo išorė tampa traški, o vidus – sultingas.
- **4D Hotair**: tolygus šilumos paskirstymas, kad pasiektumėte puikių rezultatų – bet kuriame lygyje.
- **TFT jutiklinis ekranas**: tekstas ir paveikslėliai gerai matomi, todėl orkaitę lengva ir patogu valdyti.
- **„EcoClean Direct“**: naudojama specialiai sukurta danga, kuri kepimo metu suskaido riebalus, todėl orkaitės vidų itin lengva išvalyti.
- **SoftOpen / SoftClose durelės**: orkaitės durelės atsidaro bei užsidaro švelniai ir tyliai.

	Įmontuojama
Integruota valymo sistema:	EcoClean program, Hidrolitinis
Min. montavimo angos dydis (A x P x G):	585-595 x 560-568 x 550 mm
Gaminio išmatavimai:	595x594x548 mm
Gaminio su pakuote išmatavimai (AxPxG):	670 x 670 x 680 mm
Valdymo skydelio medžiaga:	nerūdijantis plienas
Durelių medžiaga:	stiklas
Svoris neto:	43.2 kg
Naudinga orkaitės talpa:	71 l
Temperatūros reguliavimas:	elektroninis
Lempučių skaičius:	3
Elektros laido ilgis:	120.0 cm
EAN kodas:	4242002912486
Ertmių skaičius (2010/30/EC):	1
Energijos sąnaudų efektyvumo klasė:	A
Energijos suvartojimas ciklui įprastas (2010/30/EC):	0.90 kWh/cycle
Energijos suvartojimas ciklui priverstinė oro konvekcija (2010/30/EC):	0.74 kWh/cycle
Energijos vartojimo efektyvumo klasė (2010/30/EC):	87.1 %
Galia:	3600 W
Saugiklio apsauga:	16 A
Įtampa:	220-240 V
Dažnis:	50; 60 Hz
Kištuko tipas:	Schuko-/Gardy su įžeminimu
Pridedami priedai:	1 x Emaliuota kepimo skarda, 1 x Kombinuotos grotelės, 1 x Universali kepimo skarda

4 242002 912486

Serija 8, Įmontuojamoji orkaitė su papildomų garų funkcija, 60 x 60 cm, Nerūdijančio plieno
HRG656XS2

Įmontuojama orkaitė su PerfectBake, PerfectRoast ir papildomų garų funkcija: automatiškai pagamina nepriekaištingo skonio sultingus patiekalus.

Orkaitės tipas/kaitinimo būdas
- Vidinė talpa: 71 l
- Temperatūros nustatymas nuo 30 iki 300 °C
- Papildomas kaitinimo būdas garais: regeneracija, fermentacija
- Pagalbinės sistemos: Indų kategorijos
- baking sensor
- Daugiataškis temperatūros matavimo zondas

Dizainas
- Elektroninis valdymas: IC6_CBO_62
- vandens talpa 1 l l
- Elektroninis laikrodis
- švelnus atidarymas, SoftClose - švelnus durelių uždarymas

Komfortas
- EcoClean program, Rankiniu būdu nustatomas hidrolizinis valymas
- Tuščios vandens talpos indikacija
- Papildomos funkcijos: nukalkinimo programa
- drying function
- LED apšvietimas, LF, Orkaitės apšvietimas "Comfort" (išjungiamas)
- Greitas įkaitinimas
- Integruotas aušinimo ventiliatorius

Aplinka ir saugumas
- Apsaugos nuo vaikų užraktas

Serija 8, Įmontuojamoji orkaitė su papildomų garų funkcija, 60 x 60 cm, Nerūdijančio plieno
HRG656XS2

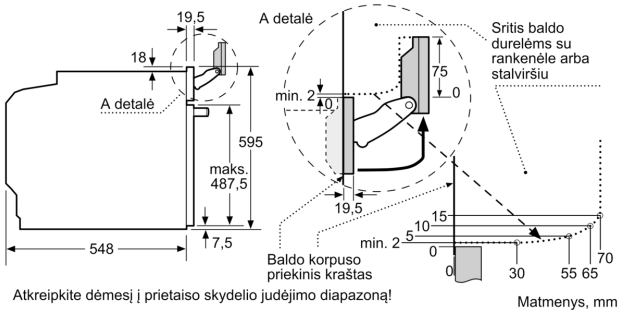

Atkreipkite dėmesį į prietaiso skydelio judėjimo diapazoną!

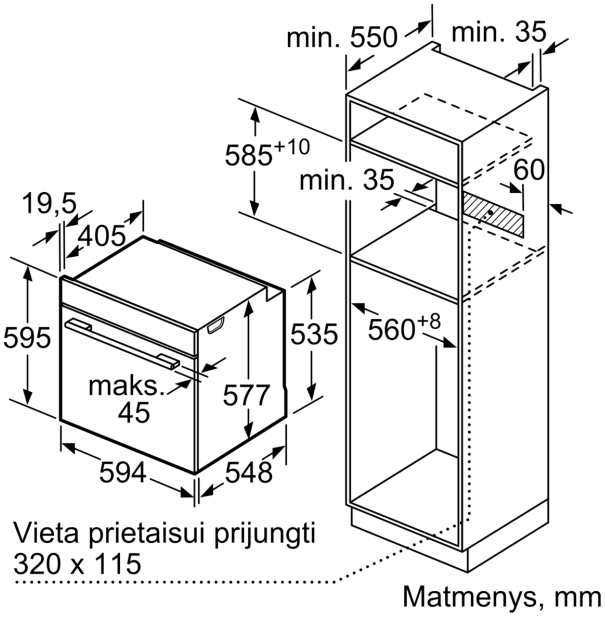

Jei prietaisas montuojamas po kaitlente, reikia naudoti nurodyto storio stalviršį (prireikus ir apatinę konstrukciją).
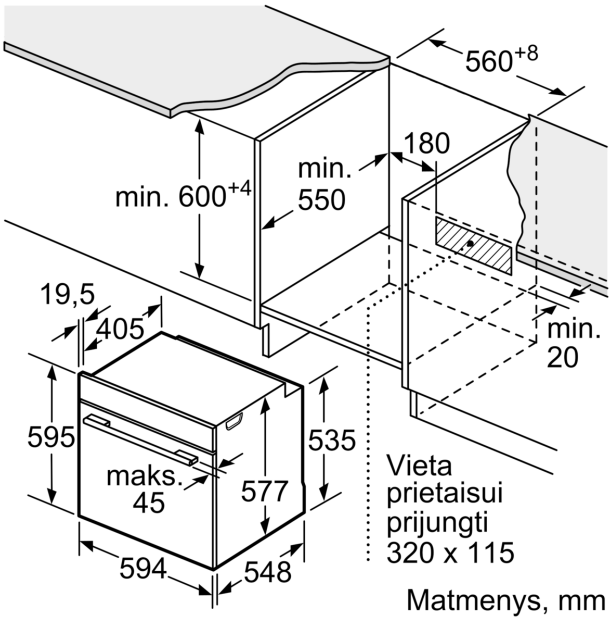
Kaitlentės tipas	min. stalviršio storis	
	uždėta	priglausta prie paviršiaus
Indukcinė kaitlentė	37 mm	38 mm
Viso paviršiaus indukcinė kaitlentė	47 mm	48 mm
Dujinė kaitlentė	30 mm	38 mm
Elektrinė kaitlentė	27 mm	30 mm