Serija 8, Įmontuojamoji orkaitė, 60 x 60 cm, Juodas
HBG672BB1S

A+

- **4D Hotair**: tolygus šilumos paskirstymas, kad pasiektumėte puikių rezultatų – bet kuriame lygyje.
- **AutoPilot10**: dėka 10 iš anksto nustatytų programų, visi patiekalai paruošiami idealiai.
- **Jutiklinis ekranas ir valdymo žiedas**: tekstas ir simboliai gerai matomi, todėl orkaitę lengva valdyti.
- **Pirolizinis savaiminis išsivalymas**: orkaitė išsivalo automatiškai – jums tereikia tiesiog nuvalyti pelenus.
- **SoftOpen / SoftClose durelės**: orkaitės durelės atsidaro bei užsidaro švelniai ir tyliai.

Techniniai duomenys

Montuojamas / Laisvai statomas: ..... Įmontuojama
Integruota valymo sistema: ..... Pirolitinis
Montavimo angos dydis (A x P x G): ..... 585-595 x 560-568 x 550 mm
Gaminio išmatavimai: ..... 595 x 594 x 548 mm
Gaminio su pakuote išmatavimai (AxPxG): ..... 670 x 670 x 680 mm
Valdymo skydelio medžiaga: ..... stiklas
Durelių medžiaga: ..... stiklas
Svoris neto: ..... 37.6 kg
Naudinga orkaitės talpa: ..... 71 l
Kepimo funkcija: 4D hotair, Atitirpinimas, Didelio ploto grilis, Karštas oras – Eco, Viršutinis/apat. kaitinimas, Įprastinis šildymas ECO , Picos lygmuo, Ventiliuojamas grilis
Temperatūros reguliavimas: ..... elektroninis
Lempučių skaičius: 1
Elektros laidos ilgis: ..... 120.0 cm
EAN kodas: 4242005055777
Ertmių skaičius (2010/30/EC): 1
Energijos sąnaudų efektyvumo klasė: ..... A+
Energijos suvartojimas ciklui įprastas (2010/30/EC): .. 0.87 kWh/cycle
Energijos suvartojimas ciklui priverstinė oro konvekcija (2010/30/EC): ..... 0.69 kWh/cycle
Energijos vartojimo efektyvumo klasė (2010/30/EC): ..... 81.2 %
Galia: ..... 3600 W
Srovė: ..... 16 A
Įtampa: ..... 220-240 V
Dažnis: ..... 60; 50 Hz
Kištuko tipas: ..... Schuko-/Gardy su įžeminimu
Pridedami priedai: .. 1 x Kombinuotos grotelės, 1 x Universali kepimo skarda

Priedai esantys komplektacijoje

1 x Kombinuotos grotelės, 1 x Universali kepimo skarda

Papildomi priedai

HEZ327000 Keramikinis picos kepimo akmuo, HEZ530000 :, HEZ531010 :, HEZ532010 :, HEZ617000 :, HEZ625071 :, HEZ631070 :, HEZ632070 :, HEZ633001 :, HEZ633070 :, HEZ634000 :, HEZ635000 :, HEZ636000 :, HEZ638170 1 level telescopic rail, full ext, pyro, HEZ638270 2 level telescopic rails, full ext,pyro, HEZ638370 3 level telescopic rails, full ext,pyro, HEZ660050 :, HEZ664000 :, HEZ915003 :

4 242005 055777

Serija 8, Įmontuojamoji orkaitė, 60 x 60 cm, Juodas
HBG672BB1S

Orkaitės tipas/kaitinimo būdas

- Vidinė talpa: 71 l
- 8kaitinimo būdai:
- 4D hot air
- atitirpinimas didelis grilis karštas oras HotAir Eco Standartinis kaitinimas Viršutinis/apa. kaitinimas ECO picos funkcija grilis su karštu oru
- Temperatūros nustatymas nuo 30 iki 300 °C
- Pagalbinės sistemos: automatinės programos

Dizainas

- Elektroninis valdymas: IC6_CBO_61
- Elektroninis laikrodis

Komfortas

- Savaiminio išsivalymo technologija (pirolizė)
- Halogeninis apšvietimas, Orkaitės apšvietimas "Comfort" (išjungiamas)
- Greitas įkaitinimas
- Integruotas aušinimo ventiliatorius

Aplinka ir saugumas

- Apsaugos nuo vaikų užraktas

Serija 8, Įmontuojamoji orkaitė, 60 x 60 cm, Juodas
HBG672BB1S

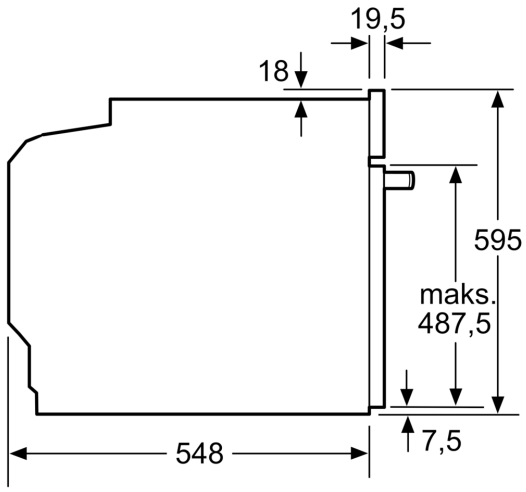

Matmenys, mm

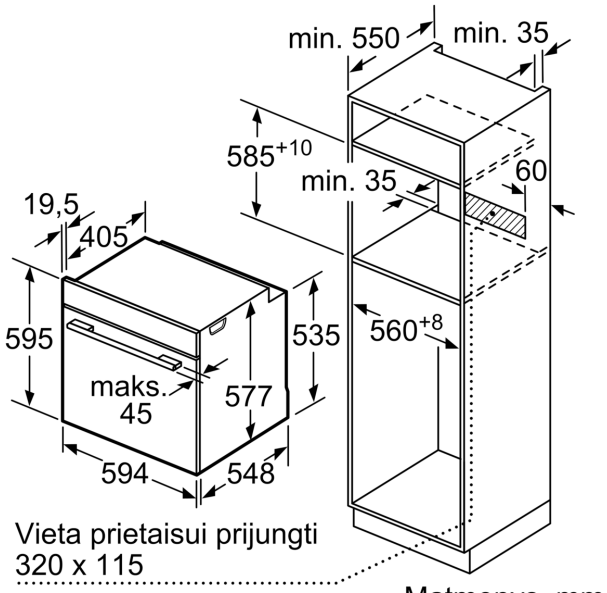

Matmenys, mm

Jei prietaisas montuojamas po kaitlente, reikia naudoti nurodyto storio stalviršį (prireikus ir apatinę konstrukciją).

Kaitlentės tipas	min. stalviršio storis	
	uždėta	priglausta prie paviršiaus
Indukcinė kaitlentė	37 mm	38 mm
Viso paviršiaus indukcinė kaitlentė	47 mm	48 mm
Dujinė kaitlentė	30 mm	38 mm
Elektrinė kaitlentė	27 mm	30 mm

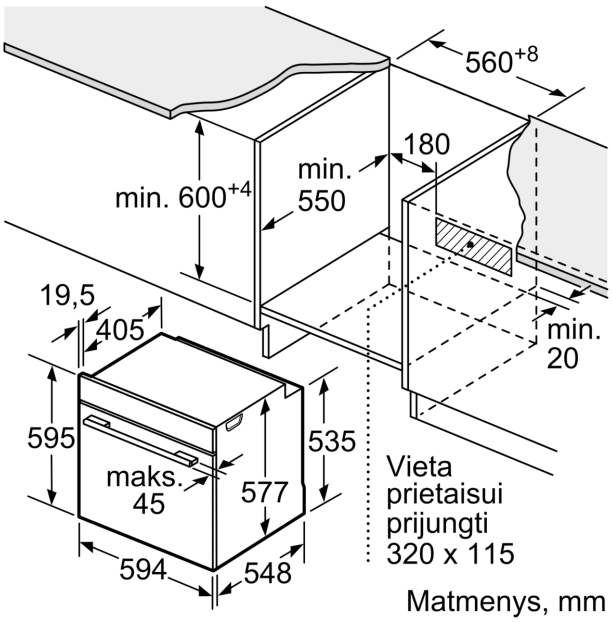

Matmenys, mm