Serija 8, Įmontuojamoji mikrobangų krosnelė, Balta
BFR634GW1

HEZ6UCC0 :
HEZG9AS00S :

- **Jutiklinis ekranas ir valdymo žiedas**: tekstas ir simboliai gerai matomi, todėl orkaitę lengva valdyti.
- **Nerūdijančiojo plieno vidus**: vidų lengva valyti, nes paviršiai glotnūs ir nėra aštrių briaunų.
- **Elektroninis durelių atidarymas**: patogus atidarymas vienu piršto prisilietimu.

Papildoma funkcija:	Tik mikrobangų krosnelė
Reguliavimo tipas:	elektroninis
Gaminio išmatavimai:	382x594x318 mm
Paviršiaus išmatavimai:	220 x 350 x 270 mm
Elektros laido ilgis:	150.0 cm
Svoris neto:	16.7 kg
Svoris bruto:	18.9 kg
EAN kodas:	4242002813820
Maks. mikrobangų galingumo lygis:	900 W
Galia:	1220 W
Saugiklio apsauga:	10 A
Įtampa:	220-240 V
Dažnis:	50; 60 Hz
Kištuko tipas:	Schuko-/Gardy su įžeminimu

4 242002 813820

Serija 8, Įmontuojamoji mikrobangų krosnelė, Balta
BFR634GW1

Mikrobangų ir kaitinimo funkcijos

- Išmani inverterio technologija: ilgiau naudojant maksimali galia sumažinama iki 600 W

Dizainas

Komfortas

- LED apšvietimas
- Apsaugos nuo vaikų užraktas
- Į dešinę atidaromos durelės

Serija 8, Įmontuojamoji mikrobangų krosnelė, Balta
BFR634GW1

Matmenys, mm

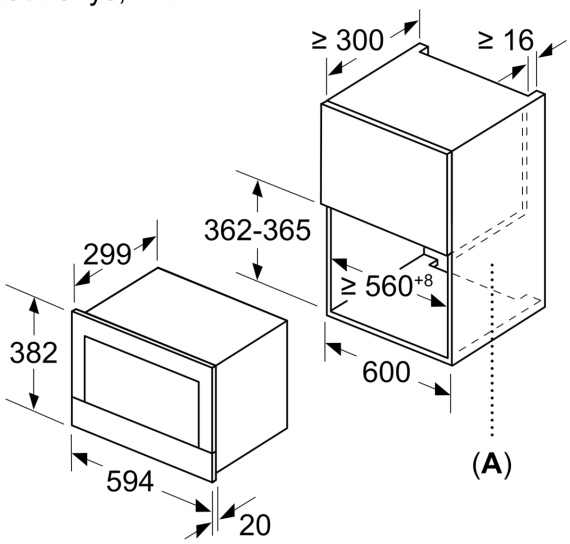

A: Galinė sienelė atvira

Matmenys, mm

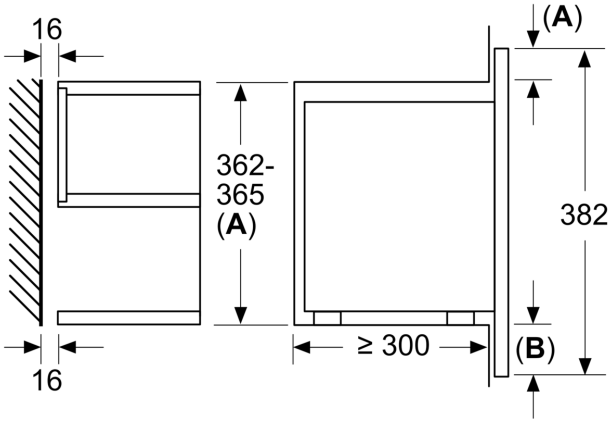

A: Išsikišimas viršuje:
niša 362: 6 mm
niša 365: 3 mm
B: Išsikišimas apačioje: 14 mm

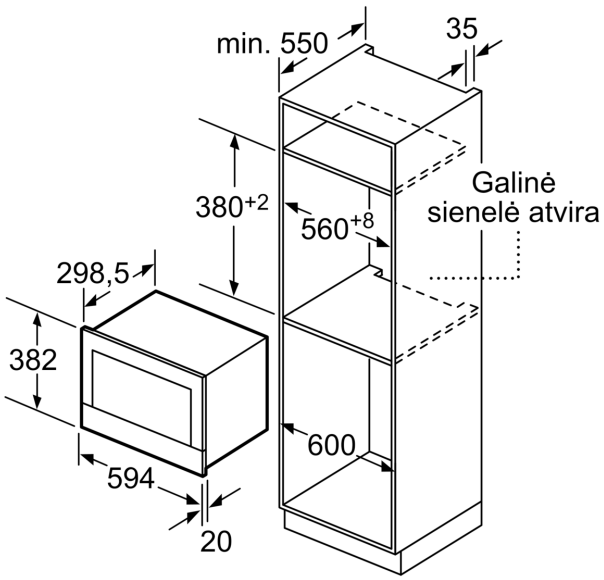

Matmenys, mm