Serie 8, Asciugatrice a pompa di calore, 9 kg
WRB247C0IT

L'asciugatrice a pompa di calore con classe di efficienza energetica A, condensatore autopulente e Air Max Dry risparmia energia e riduce le pieghe grazie a Iron Assist.

- **Classe di efficienza energetica A**: Risparmia fino al 77% di energia.
- **Condensatore Autopulente**: il condensatore si pulisce automaticamente per mantenere un consumo energetico costante.
- **Air Max Dry**: la nostra asciugatrice più efficiente dal punto di vista energetico grazie a una circolazione dell'aria più efficiente.
- **Auto Dry**: raggiunge automaticamente il livello di asciugatura desiderato.
- **Cool Dry**: protegge i tuoi indumenti asciugandoli ad una temperatura fino al 25% più bassa.

Accessori opzionali

WMZ20610	Cestello per tessuti delicati
WTZ2800	Kit congiunzione asciugatrice con rip.

Dati tecnici

Design: ..... A libera installazione
Piano removibile: ..... no
Posizione cerniera: ..... Reversibile a destra
Lunghezza del cavo di alimentazione elettrica: ..... 145 cm
Dimensioni (AxLxP): ..... 842x598x627 mm
Peso netto: ..... 55.0 kg
Gas fluorurati ad effetto serra: R290
Hermetically sealed equipment: ..... Sì
Consumo energetico modalità standby/connesso alla rete: per la disattivazione del modulo WiFi, si prega di consultare il manuale d'uso del prodotto.: ..... 2.0 W
Codice EAN: 4242005528417
Potenza: ..... 850 W
Corrente: ..... 10 A
Tensione: ..... 220-240 V
Frequenza: ..... 50 Hz
Capacità di carico: ..... 9.0 kg
Classe di efficienza energetica[1]: ..... A
Consumo energetico ponderato per ciclo (UE 2017/1369): ..... 0.79 kWh/cycle
Consumo energetico ponderato per 100 cicli (UE 2017/1369): ..... 79 100 kWh per ciclo
Efficienza di condensazione (UE 2017/1369): ..... 95 %
Durata del programma a capacità dimezzata (UE 2017/1369): 3:15
Durata del programma a capacità nominale (UE 2017/1369): 4:25

4 242005 528417

[1] In una scala di classi di efficienza energetica da A a G

Serie 8, Asciugatrice a pompa di calore, 9 kg
WRB247C0IT

L'asciugatrice a pompa di calore con classe di efficienza energetica A, condensatore autopulente e Air Max Dry risparmia energia e riduce le pieghe grazie a Iron Assist.

Caratteristiche principali

- Motore Inverter senza spazzole: affidabile e silenzioso.
- Iron Assist: programma con vapore che riduce le pieghe e facilita la stiratura.
- Auto Dry: raggiunge automaticamente il livello di asciugatura desiderato grazie ai sensori e non surriscalda i capi.
- Air Max Dry: risultati di asciugatura perfetti grazie al flusso d'aria ottimizzato e al minor consumo energetico.
- Cool Dry: protegge i tuoi indumenti grazie alla temperatura di asciugatura fino al 25%** più bassa.
- Illuminazione interna del cestello: LED
- Design Antivibrazioni: maggiore stabilità e silenziosità

Pannello di controllo

- Pannello di controllo elegante ed inclinato per una maggior semplicità d'uso.
- Home Connect: programmazione, controllo e diagnosi dell'elettrodomestico a distanza. Funzione Smart Dry. Programmi aggiuntivi via app e possibilità di download di ulteriori programmi ed aggiornamenti del sistema.
- SmartDry: impostazione automatica del programma di asciugatura più adatto all'ultimo ciclo di lavaggio.
- Reversible Drum Plus: riduce l'aggrovigliamento dei capi grazie alla rotazione bidirezionale del cestello.
- Programmi standard: Cotone, Sintetici.
- Programmi speciali: Programmi via app, Cotone, Lenzuola, Camicie, Eco, Delicati, Asciugamani, Hygiene Plus, Iron Assist, Mix, Silent Dry, Lana, Sintetici, Programma a tempo caldo
- Programmi via app: Asciugatura con cestello, Piumini rapido, Rapido 40 min., Sport/Fitness, Waterproof, Lana finish, Programma a tempo freddo
- Tasti TouchControl: Iron Assist Camicie 1 capo, Iron Assist Camicie 5 capi, Impostazioni, Asciutto per stiratura, Iron Assist Business, Asciutto, Extra asciutto, Impostazione fine asciugatura, Mezzo carico, Sicurezza bambini, Antipiega, Preferito, On/Off, Controllo remoto, Delicato, SmartDry, Avvio/Aggiungi bucato, SpeedPerfect, Impostazione fine asciugatura
- Speed Perfect Plus: risparmia fino al 44%* del tempo di asciugatura con la nostra asciugatrice più veloce.
- Opzione mezzo carico: ottimizza il ciclo di asciugatura per i carichi ridotti.
- Fase antipiega 120 min
- Segnale acustico a fine programma

Sicurezza

- Sicurezza bambini

Altre caratteristiche

- Cerniera a destra, reversibile.
- Set di drenaggio per svuotamento automatico del contenitore della condensa.

Valori di consumo

- Classe di efficienza energetica[1]: A
- Energia[2]: 79 kWh
- Capacità di carico nominale[3]: 9 kg
- Durata del programma[3]: 4:25 h:min
- Classe di emissione di rumore aereo: A (in una scala da A a D)
- Emissione di rumore aereo[3]: 57 dB (A) re 1 pW
- Classe di efficienza di condensazione: A (in una scala da A a D)
- Efficienza di condensazione[3]: 95%

[1] In una scala di classi di efficienza energetica da A a G

[2] Consumo ponderato di energia in kWh per 100 cicli nel programma Eco

[3] Programma Eco a pieno carico

*Confronto della durata del ciclo di asciugatura Eco (Cotone asciutto armadio) con e senza l'opzione Speed Perfect Plus attiva, misurato secondo la Norma CEI 61121:2012. L'attivazione dell'opzione Speed Perfect Plus può comportare un aumento del consumo energetico.

**Confronto tra la temperatura raccomandata per l'asciugatura delicata (60°C) secondo lo standard internazionale per l'etichettatura di manutenzione dei tessuti ISO 3758:2023 e la temperatura di asciugatura (45°C) nel programma Eco con carico pieno secondo il regolamento UE 2023/2533

Serie 8, Asciugatrice a pompa di calore, 9 kg
WRB247C0IT
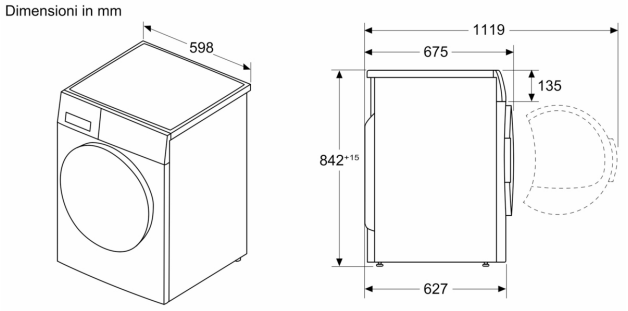
Dimensioni in mm