Serie 4, Lavastoviglie da incasso a scomparsa totale, 60 cm
SMV46KX04E









- **Info Light**: l'indicatore luminoso rosso a pavimento indica quando la lavastoviglie è accesa.
- **Grazie al vano DosageAssist, il detersivo si scioglie in modo ottimale favorendone l'efficacia durante il lavaggio.**
- **SilentPowerDrive**: motore potente, silenzioso e duraturo.
- **Aqua Stop**: sistema di protezione antiallagamento con garanzia Bosch in caso di danni causati dall'acqua - per tutta la vita dell'apparecchio. [5]

Accessori opzionali

SGZ0BI02	Listelli decorativi + kit di fissaggio
SGZ1010	Prolunga acqua-stop sgs/gi/gv/gu
SMZ5000	Set completo spazio 51
SMZ5003	Cerniera ribaltabile per dimensioni alte
SMZ5100	Cestello porta posate
SMZ5300	Accessorio lavastoviglie da incasso

Dati tecnici

Classe di efficienza energetica[1]: ..... E
Consumo energetico del programma Eco per 100 cicli [2]: 94 100 kWh per ciclo
Numero massimo di coperti: 13
Consumo di acqua del programma eco in litri per ciclo[3]: ..... 9.5 l
Durata del programma[4]: ..... 3:30 h
Emissioni di rumore aereo: ..... 46 dB(A) re 1pW
Classe di emissioni di rumore aereo: C
Design: ..... Da incasso
Altezza top removibile: ..... 0 mm
Dimensioni del vano per l'installazione (AxLxP): 815-875 x 600 x 550 mm
Profondità con porta aperta a 90 gradi: ..... 1150 mm
Piedini regolabili: ..... Sì - tutti dal davanti
Regolazione massima dei piedini: ..... 60 mm
Zoccolo regolabile: ..... In profondità/in altezza
Peso netto: ..... 36.2 kg
Peso lordo: ..... 38.1 kg
Potenza: ..... 2400 W
Corrente: ..... 10 A
Tensione: ..... 220-240 V
Frequenza: ..... 50; 60 Hz
Massima durezza dell'acqua in entrata: ..... 50°DH
Lunghezza del cavo di alimentazione elettrica: ..... 175 cm
Tipo di spina: ..... Schuko
Lunghezza tubo entrata: ..... 165 cm
Lunghezza tubo uscita: ..... 190 cm
Codice EAN: 4242005179626
Tipo di installazione: ..... Da incasso a scomparsa totale

4 242005 179626

1 In una scala di classi di efficienza energetica da A a G
2 Consumo di energia in kWh per 100 cicli (nel programma Eco 50 °C)
3 Consumo di acqua in litri per ciclo (nel programma Eco 50 °C)
4 Durata del programma Eco 50 °C
5 Verificare i termini di garanzia all'indirizzo https://www.bosch-home.com/it/assistenza/garanzie-bosch/garanzie-componenti

Serie 4, Lavastoviglie da incasso a scomparsa totale, 60 cm
SMV46KX04E

Caratteristiche principali

- Motore senza spazzole SilentPowerDrive
- AquaSensor

Pannello di controllo

- 6 programmi: Intensivo 70 °C, Auto 45-65 °C, Eco 50 °C, Bicchieri 40 °C, 1h 65 °C, Prelavaggio
- 3 funzioni speciali: VarioSpeedPlus, HygienePlus, Asciugatura Extra
- Display con indicazione tempo residuo (ore/min)
- Partenza ritardata (1-24h)

Dotazioni interne

- Cestelli VarioFlex
- Terzo cestello per posate
- Cestello superiore regolabile su 3 livelli con sistema Rackmatic
- Vano detersivo Dosage Assist
- Cestello superiore con 2 griglie abbattibili
- Cestello inferiore con 4 griglie abbattibili
- InfoLight
- Materiale della vasca: base in Polinox, laterali e top in acciaio inox
- Protezione vapore inclusa

Altre caratteristiche

- Scambiatore di calore
- Sistema di filtri a tre livelli
- Dimensioni del prodotto (HxLxP): 81.5 x 59.8 x 55 cm

Sicurezza

- Aqua Stop*: sistema di protezione totale anti-allagamento

Dati Etichetta Energetica

- Classe di efficienza energetica
- : E
- Energia
- / Acqua
- : 94 kWh / 9.5 litri
- Numero coperti: 13
- Durata del programma
- : 3:30 (h:min)
- Emissioni di rumore aereo: 46 dB(A) re 1 pW
- Classe di emissione rumore aereo: C

[1] In una scala di classi di efficienza energetica da A a G

[2] Consumo di energia in kWh per 100 cicli (nel programma Eco 50 °C)

[3] Consumo di acqua in litri per ciclo (nel programma Eco 50 °C)

[4] Durata del programma Eco 50 °C

* Verificare i termini di garanzia al link https://www.bosch-home.com/it/assistenza/garanzie-bosch/garanzie-componenti

Serie 4, Lavastoviglie da incasso a scomparsa totale, 60 cm
SMV46KX04E

Dimensioni in mm

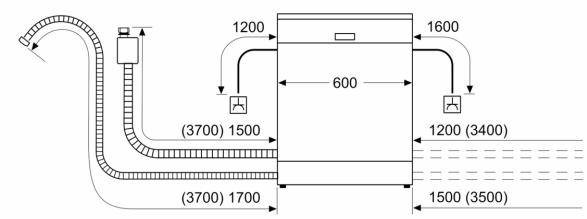

Presa di corrente
( ) Valori con prolunga

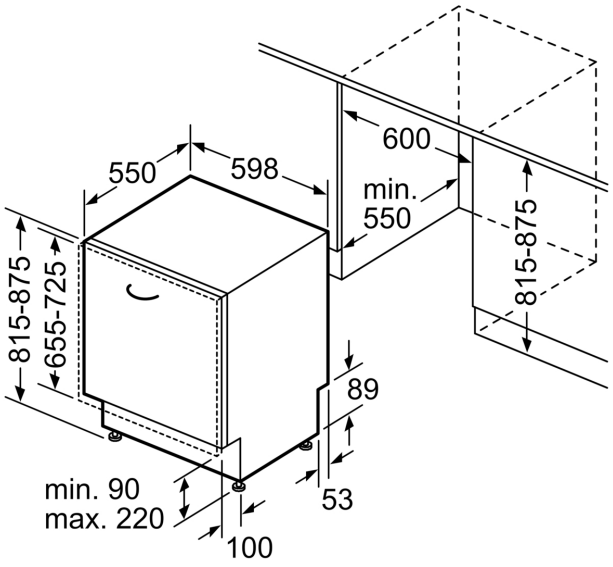

Dimensioni in mm