Serie 4, Piano cottura a induzione, 60 cm, senza profili
PUE611BB5D

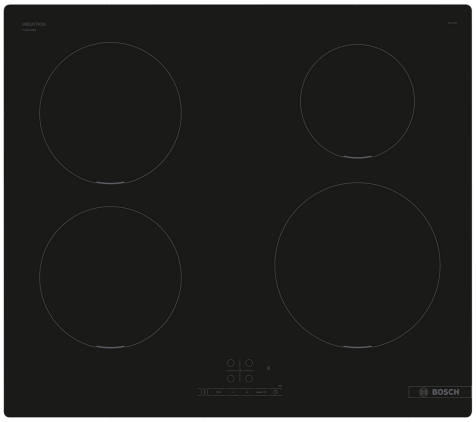

Accessori opzionali

HEZ32WA00	Termosonda wireless
HEZ9ES100	Accessorio cottura piani
HEZ9SE030	ACCESSORIO PIANO COTTURA (PENTOLE IND)
HEZ9SE040	SET PENTOLE 4 PEZZI
HEZ9SE060	SET PENTOLE 6 PEZZI

Piano cottura ad induzione: cuocere velocemente e in sicurezza con il minimo impiego di energia.

- **TouchSelect**: permette di regolare facilmente la zona di cottura desiderata attraverso i controlli + e -. A voi toccherà solo scegliere il livello di potenza
- **PowerBoost**: fino al 50% di potenza in più per un riscaldamento più rapido sul tuo piano cottura a induzione.
- **Quick Start**: inizia subito a cucinare, senza perdere tempo.
- **ReStart**: in caso di spegnimento accidentale, il piano si spegne automaticamente, memorizzando le impostazioni di cottura.
- **Timer contaminuti per spegnere in autonomia le zone cottura al termine del tempo impostato**

Dati tecnici

Nome/famiglia prodotto: ..... zona di cottura vetroceramica
Design: .....Da incasso
Alimentazione: .....Elettrico
Numero di zone: 4
Dimensioni del vano per l'installazione (AxLxP): ..... 51 x 560-560 x 490-500 mm
Larghezza: .....592 mm
Dimensioni (AxLxP): .....51x592x522 mm
Dimensioni del prodotto imballato (AxLxP): ..... 130x753x610 mm
Peso netto: .....11.9 kg
Peso lordo: .....13.0 kg
Indicatore di calore residuo: .....Separato
Posizione pannello di controllo: ..... Piano frontale
Materiale principale della superficie: .....Vetroceramica
Colore della superficie: ..... Nero
Lunghezza del cavo di alimentazione elettrica: ..... 110 cm
Codice EAN: 4242005286089
Tensione: .....220-240 V
Frequenza: ..... 50; 60 Hz

4 242005 286089

Serie 4, Piano cottura a induzione, 60 cm, senza profili
PUE611BB5D

Piano cottura ad induzione: cuocere velocemente e in sicurezza con il minimo impiego di energia.

- PUE611BB5D
- 60 cm

Flessibilità delle zone cottura

- Zona anteriore sinistra: 180 mm, 1.8 kW (potenza max 3.1 kW)
- Zona posteriore sinistra: 180 mm, 1.8 kW (potenza max 3.1 kW)
- Zona anteriore destra: 210 mm, 2.2 kW (potenza max 3.7 kW)
- Zona posteriore destra: 145 mm , 1.4 kW (potenza max 2.2 kW)

Caratteristiche principali

- 17 livelli: controllo preciso del calore grazie a 17 livelli di potenza
- Funzione "Energy Tutor" per limitare l'assorbimento elettrico a partire da 1 kW.
- Assorbimento max: 3700 W

Risparmio di tempo ed efficienza

- TouchSelect Basic: semplice gestione della potenza con i tasti +/-.
- Funzione PowerBoost per ogni zona di cottura
- . Più potenza per far bollire l'acqua più velocemente.
- Funzione QuickStart: all'accensione, il piano cottura seleziona automaticamente la zona cottura dove è stata posizionata la pentola
- Funzione reStart: in caso di spegnimento accidentale, è possibile ripristinare le ultime impostazioni di cottura semplicemente riaccendendo il piano entro quattro secondi.
- Count-down timer: spegne le zone cottura alla fine del tempo impostato
- Contaminuti indipendente con segnale acustico: un suono segnalerà la fine del tempo di cottura impostato.
- Spegnimento rapido: spegnere rapidamente una zona di cottura con un solo tocco.

Design

- Senza cornice

Sicurezza

- Indicatore digitale di calore residuo: indica quali zone cottura sono ancora calde.
- Sicurezza bambini: previene l'accensione accidentale del piano cottura.
- Interruttore principale: per spegnere tutte le zone cottura con un solo tocco.
- Autospegnimento di sicurezza: il piano si spegne automaticamente se non ci sono interazioni con esso.

Dimensioni

- Misure apparecchio (AxLxP mm): 51 x 592 x 522
- Dimensioni di installazione (AxLxP mm) : 51 x 560 x (490 - 500)
- Min. spessore del top della cucina: 16 mm

Serie 4, Piano cottura a induzione, 60 cm, senza profili
PUE611BB5D

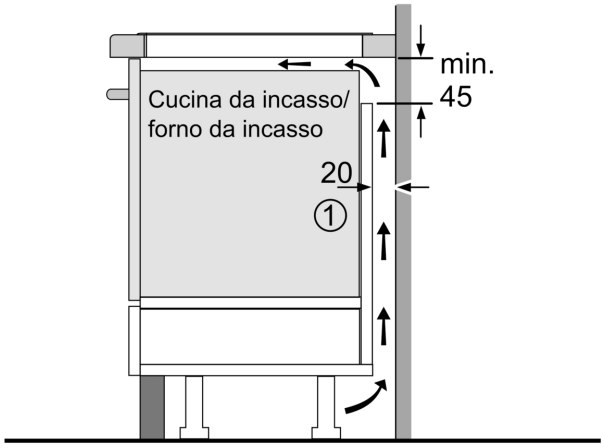

①
Deve essere prevista
una fessura di aerazione

Dimensioni in mm

Dimensioni in mm

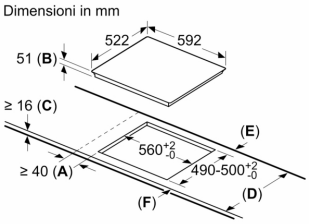

A: Distanza minima dall'apertura per la cucina alla parete.
B: Profondità di inserimento
C: Lo spazio libero tra la superficie del piano di lavoro e la parte superiore del frontale del forno deve essere di 30 mm. Vedere i requisiti di spazio per il forno.

Il piano di lavoro nel quale è installata la cucina deve sostenere carichi di circa 60 kg; se necessario devono essere utilizzate sottostrutture adatte.

D	E	F
585-600	50	≥ 35
> 600	≥ 50	≥ 50

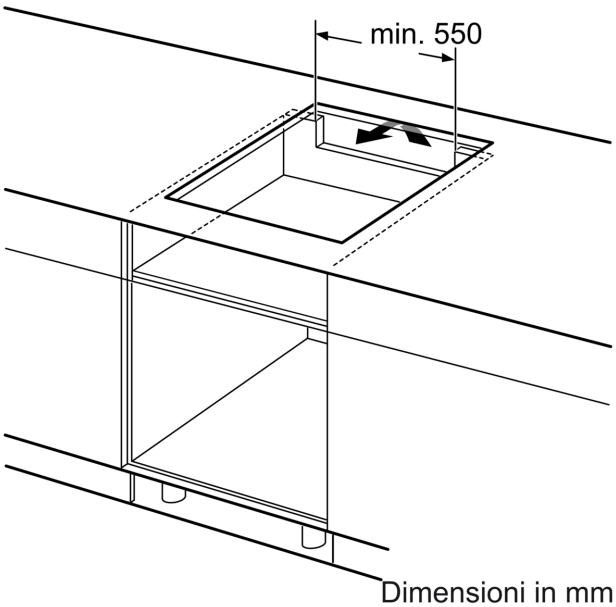

Dimensioni in mm

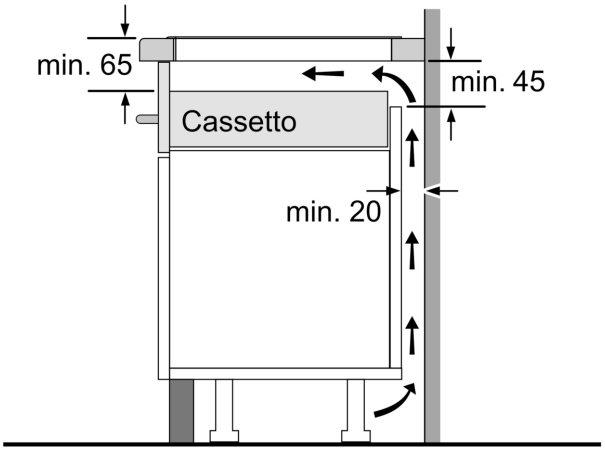

Dimensioni in mm