Accessori lavaggio / asciugatura
WZ20500

Caratteristiche

Dati tecnici

Dimensioni del prodotto imballato (mm) : 430 x 620 x 635
Dimensioni pallet : 213.0 x 80.0 x 120.0
Numero standard di unità per pallet : 12
Peso netto (kg) : 18.501
Peso lordo (kg) : 20.0
Codice EAN : 4242003619551

4 242003 619551

Accessori lavaggio / asciugatura
WZ20500

Disegni quotati

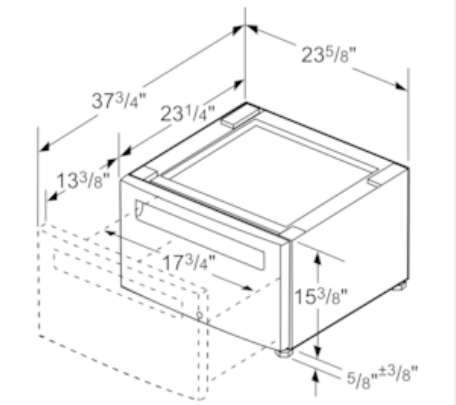

Dimensioni in pollic

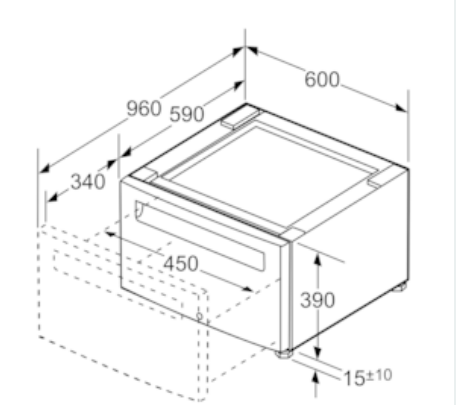

Dimensioni in mm