iQ500, Lavatrice slimline, 6.5 kg, 1200 rpm
WS12T490CH

A+++

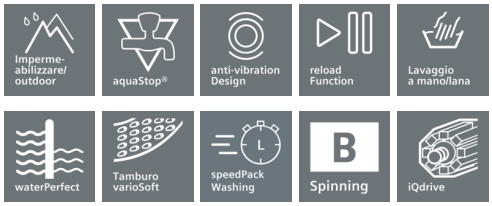

Accessori speciali

WX975600 Fissazione al suolo

iSensoric Slimline Lavatrice con iQDrive per altamente efficace ed efficiente cura lavanderia.

- ✓ Efficiente, durevole e silenzioso - iQdrive
- ✓ Programma Outdoor/Impregnazione per una delicata impermeabilizzazione dei capi Outdoor.
- ✓ waterPerfect: Sensore-controllata riconoscimento del carico per l'acqua efficiente lavanderia.
- ✓ Massima protezione contro i danni causati dall'acqua - aquaStop®

Caratteristiche

Dati tecnici

Da incasso / a libera installazione : A libera installazione
Altezza senza piano di lavoro (mm) : 848
Dimensioni del prodotto : 848 x 598 x 446
Peso netto (kg) : 64.221
Dati nominali collegamento elettrico (W) : 2300
Corrente (A) : 10
Tensione (V) : 220-240
Frequenza (Hz) : 50
Certificati di omologazione : CE, VDE
Lunghezza del cavo di alimentazione elettrica (cm) : 175
Classe efficienza lavaggio : A
Cerniera porta : Sinistro
Ruote : no
Codice EAN : 4242003705216
Capacità cotone (kg) - nuova (2010/30/EC) : 6.5
Classe di efficienza energetica (2010/30/EC) : A+++
Consumo di energia annuale (kWh/annum) - nuovo (2010/30/EC) : 119.00
Consumo di energia in modo spento (W)- NEW (2010/30/EC) : 0.12
Consumo di energia in stand-by - NEW (2010/30/EC) : 0.48
Consumo d'acqua (l) - nuovo (2010/30/EC) : 8800
Classe efficienza asciugatura con centrifuga : B
Massima velocità rotazione (giri/min.) - nuovo (2010/30/EC) : 1175
Tempo medio lavaggio cotone 40°C (parziale carico) (min) - nuovo (2010/30/EC) : 265
Tempo medio lavaggio cotone 60°C (pieno carico) (min) - nuovo (2010/30/EC) : 330
Tempo medio lavaggio cotone 60°C (parziale carico) (min) - nuovo (2010/30/EC) : 265
Rumorosità lavaggio (dB(A) re 1 pW) : 52
Rumorosità centrifuga (dB(A) re 1 pW) : 76
Installazione : A libera installazione

4 242003 705216

Manufactured by <BSH Legal Name> under Trademark License of Siemens AG

iQ500, Lavatrice slimline, 6.5 kg, 1200 rpm
WS12T490CH

Caratteristiche

Potenza/Consumi
- Capacità: 6.5 kg
- Classe di efficienza energetica: A+++ (in una scala di classi di efficienza energetica da A+++ a D)
- Consumo di energia 119 kWh/anno, basato su 220 cicli di lavaggio standard per programmi per tessuti di cotone a 60°C e 40°C a pieno carico e a carico parziale
- Consumo di acqua 8800 litri/anno, basato su 220 cicli di lavaggio standard per programmi per tessuti di cotone a 60°C e a 40°C a pieno carico e a carico parziale. Il consumo effettivo dipende dalle modalità di utilizzo dell'apparecchio.
- Classe di efficienza centrifuga: B
- Velocità di centrifuga: 1200 - 400 g/min
- Velocità massima di centrifuga: 1200 giri/min max.grado di umidità residua: 53 %
- Livello sonoro durante la fase di lavaggio nel programma standard per tessuti di cotone a 60°C a pieno carico: 52 dB (A) re 1 pW
- Livello sonoro durante la fase di centrifuga nel programma standard per tessuti di cotone a 60°C a pieno carico: 76 dB (A) re 1 pW
- Raggiunge il valore della norma SIA 181 senza misura supplementari

Programmi

Opzioni
- varioPerfect: programmi ottimizzati per il massimo risparmio di tempo o per il massimo risparmio di energia
- Funzione aggiungi bucato / Funzione pausa

Comfort e sicurezza
- Volume cestello: 46 l
- Sistema del tamburo varioSoft: massima delicatezza o lavaggio intensivo
- Oblò da 32 cm, bianco-grigio con angolo di apertura 165°
- Chiusura magnetica per apertura immediata dello sportello a fine programma
- Funzione Aggiungi bucato: La funzione Aggiungi bucato vi consente di aggiungere capi da lavare anche dopo l'avvio del programma di lavaggio
- Gancio di chiusura porta in metallo
- Ampio display a LED per il corso del ciclo, selezione temperatura, velocità di centrifuga, tempo rimanente, fine ritardata raccomandazione carico e del consumo
- Selezione programma, temperatura e programmi speciali completamente elettronica tramite unica manopola
- Indicazione di sovradosaggio
- Segnale acustico a fine programma
- Indicazione del consumo di energia prima di iniziare
- Cassetto autopulente, avanti
- Controllo automatico dell'equilibrio
- Riconoscimento schiuma
- waterPerfect: sistema di gestione intelligente dell'acqua
- iQdrive: la tecnologia del motore più parsimoniosa e silenziosa in assoluto
- aquaStop: una garanzia Siemens Elettrodomestici per danni causati dall'acqua - durata del dispositivo*
- Sicurezza bambini

Informazioni tecniche
- Dimensioni (A x L): 84.8 cm x 59.8 cm
- Inseribile sottopiano (altezza 85cm)
- Profondità con oblò escluso: 44.6 cm
- Profondità con oblò aperto: 90.7 cm
- Consumo energetico del programma "cotone" standard a 60° a pieno carico 0.67 kWh e a carico parziale 0.45 kWh. Consumo energetico del programma "cotone" standard a 40° a carico parziale 0.4 kWh.
- Consumo energetico ponderato in modo spento/lasciato acceso:0.12 W / 0.48 W
- I programmi di lavaggio standard ai quali fanno riferimento le informazioni sull'etichetta e sulla scheda sono Cottons60°C +buttonEcoPerfect, Cottons40°C+buttonEcoPerfect. Questi programmi sono adatti al lavaggio di biancheria di cotone che presenta un grado di sporco normale e sono i programmi più efficienti in termini di consumo combinato di energia e acqua.
- * Le condizioni di garanzia possono essere trovate sul nostro sito web.

iQ500, Lavatrice slimline, 6.5 kg, 1200 rpm
WS12T490CH
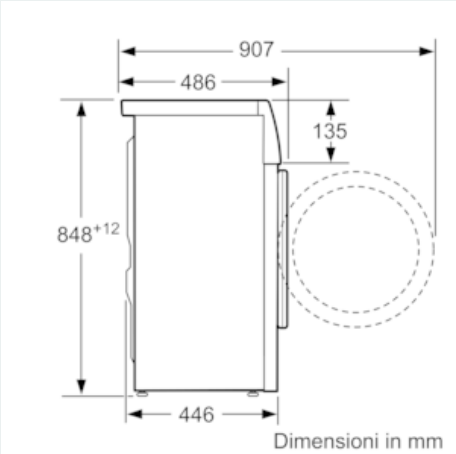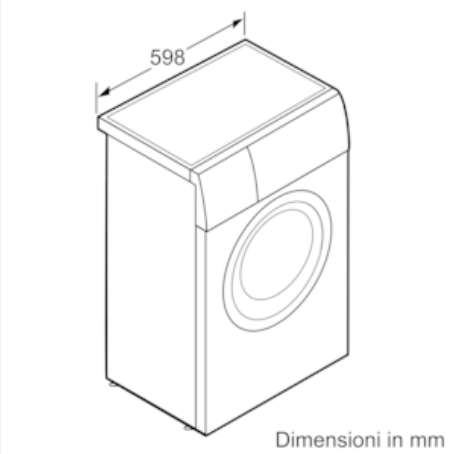
Disegni quotati