iQ700, Lavatrice a carica frontale, 9 kg, 1600 rpm
WM6HW690CH

A+++

- ✓ Home Connect: gestite i vostri elettrodomestici da dove volete, quando volete.
- ✓ Efficiente, durevole e silenzioso - iQdrive
- ✓ Il sistema di dosaggio automatico del detersivo i-Dos esenta dalla necessità di dosare il detersivo e contribuisce con la sua precisione al risparmio di acqua e di detersivo.
- ✓ waveDrum tamburo per un trattamento particolarmente delicato ed efficace.
- ✓ Programma Outdoor/Impregnazione per una delicata impermeabilizzazione dei capi Outdoor.

Accessori speciali

WZ10131	Prolunga aquastop per lavatrice incasso
WX975600	Fissazione al suolo

Caratteristiche

Dati tecnici

Da incasso / a libera installazione : A libera installazione
Altezza senza piano di lavoro (mm) : 850
Dimensioni del prodotto : 848 x 598 x 590
Altezza instal. sottopiano : 850.00
Peso netto (kg) : 73.174
Dati nominali collegamento elettrico (W) : 2300
Corrente (A) : 10
Tensione (V) : 220-240
Frequenza (Hz) : 50
Certificati di omologazione : CE, VDE
Lunghezza del cavo di alimentazione elettrica (cm) : 160
Classe efficienza lavaggio : A
Cerniera porta : Sinistro
Ruote : no
Power consumption standby/network: Attenersi alle indicazioni nelle istruzioni per l'uso quando si desidera disattivare la funzione WiFi. : 1.1
en: Time auto-standby/network : 20.0
Codice EAN : 4242003792858
Capacità cotone (kg) - nuova (2010/30/EC) : 9.0
Consumo di energia annuale (kWh/annum) - nuovo (2010/30/EC) : 152.00
Consumo di energia in modo spento (W)- NEW (2010/30/EC) : 0.12
Consumo di energia in stand-by (W) - NEW (2010/30/EC) : 0.43
Consumo d'acqua (l) - nuovo (2010/30/EC) : 11220
Classe efficienza asciugatura con centrifuga : A
Massima velocità rotazione (giri/min.) - nuovo (2010/30/EC) : 1556
Tempo medio lavaggio cotone 40°C (parziale carico) (min) - nuovo (2010/30/EC) : 285
Tempo medio lavaggio cotone 60°C (pieno carico) (min) - nuovo (2010/30/EC) : 285
Tempo medio lavaggio cotone 60°C (parziale carico) (min) - nuovo (2010/30/EC) : 285
: 20
Rumorosità lavaggio (dB(A) re 1 pW) : 47
Rumorosità centrifuga (dB(A) re 1 pW) : 73
Installazione : A libera installazione

4 242003 792858

Manufactured by <BSH Legal Name> under Trademark License of Siemens AG

iQ700, Lavatrice a carica frontale, 9 kg, 1600 rpm
WM6HW690CH

Caratteristiche

Potenza/Consumi
- Capacità: 9 kg
- Classe di efficienza energetica: A+++ (in una scala di classi di efficienza energetica da A+++ a D)
-
- Consumo di energia 152 kWh/anno, basato su 220 cicli di lavaggio standard per programmi per tessuti di cotone a 60°C e 40°C a pieno carico e a carico parziale
- Consumo di acqua 11220 litri/anno, basato su 220 cicli di lavaggio standard per programmi per tessuti di cotone a 60°C e a 40°C a pieno carico e a carico parziale. Il consumo effettivo dipende dalle modalità di utilizzo dell'apparecchio.
- Velocità di centrifuga: 1600 - 400 g/min
- Classe di efficienza centrifuga: A
- Velocità massima di centrifuga: 1600 giri/min
- max.grado di umidità residua: 44 %
- Livello sonoro durante la fase di lavaggio nel programma standard per tessuti di cotone a 60°C a pieno carico: 47 dB (A) re 1 pW
- Livello sonoro durante la fase di centrifuga nel programma standard per tessuti di cotone a 60°C a pieno carico: 73 dB (A) re 1 pW
- Raggiunge il valore della norma SIA 181 senza misura supplementari

Programmi
- Programma automatico: lavaggio e dosaggio in completa autonomia per risultati eccellenti con la massima efficienza.
- Programmi speciali: Outdoor/Impregnate, Speed 15', Mix, Automatico, Automatico delicato, Igiene, Automatico 60°C, Funzione pulizia cestello (con avviso)

Opzioni
- Home Connect: HomeConnect via WLAN
- varioPerfect: programmi ottimizzati per il massimo risparmio di tempo o per il massimo risparmio di energia
- Tasti touchControl: Acceso/Spento, Prelavaggio, Super Risciacquo, Centrifuga, Fine tempo di ritardo, Temperatura, speedPerfect/ varioSpeed, ecoPerfect, Avvio / Pausa con aggiunta bucato, Avvio remoto, i-Dos 1: detersivo liquido, i-Dos 2: ammorbidente
- i-Dos: Sistema intelligente di dosaggio automatico del detersivo e ammorbidente

Comfort e sicurezza
- Volume tamburo: 65 l
- Tamburo con sistema waveDrum: massimo rispetto per ogni tipo di tessuto
- Illuminazione interna a tamburo: LED
- Funzione pulizia tamburo con avviso.
- Oblò con diametro di 32 cm, cromo Bianco, e apertura a 171°
- Chiusura comfort: magnete con linguetta a strappo
- Funzione Aggiungi bucato: La funzione Aggiungi bucato vi consente di aggiungere capi da lavare anche dopo l'avvio del programma di lavaggio
-
- Design antiVibrazioni: più stabilità e silenziosità
- Cassetto autopulente, i-DOS:la lavatrice completamente automatica con sistema di dosaggio detersivi intelligente, sul frontale
- Manopola con tasto On/Off integrato.
- Grande display LED multifunzioni con indicazione dei consumi
- Indicazione dei consumi di acqua ed energia alla selezione del programma
- waterPerfect: sistema di gestione intelligente dell'acqua
- Sensore di flusso
- AquaSensor: Controllo del livello di torbidità dell'acqua
- Riconoscimento automatico del carico
- iQdrive: Efficienza energetica e tecnologia dei motori più silenziosi
- Controllo squilibrio
- Rilevamento schiuma
- Sicurezza bambini
- aquaStop: una garanzia Siemens Elettrodomestici per danni causati dall'acqua - durata del dispositivo*

Informazioni tecniche
- Dimensioni (A x L): 84.8 cm x 59.8 cm
- Possibilità di installazione sotto il piano di lavoro su mobili di altezza pari o superiore a 85 cm
- Profondità con oblò escluso: 59.0 cm
- Profondità con oblò incluso: 63.2 cm
- Profondità con oblò aperto: 106.3 cm
- Consumo energetico del programma "cotone" standard a 60° a pieno carico 0.92 kWh e a carico parziale 0.6 kWh. Consumo energetico del programma "cotone" standard a 40° a carico parziale 0.42 kWh.
- Consumo energetico ponderato in modo spento/lasciato acceso:0.12 W / 0.43 W
- I programmi di lavaggio standard ai quali fanno riferimento le informazioni sull'etichetta e sulla scheda sono Cottons 40°C Eco, Cottons 60°C Eco. Questi programmi sono adatti al lavaggio di biancheria di cotone che presenta un grado di sporco normale e sono i programmi più efficienti in termini di consumo combinato di energia e acqua.
- * Le condizioni di garanzia possono essere trovate sul nostro sito web.

iQ700, Lavatrice a carica frontale, 9 kg, 1600 rpm
WM6HW690CH
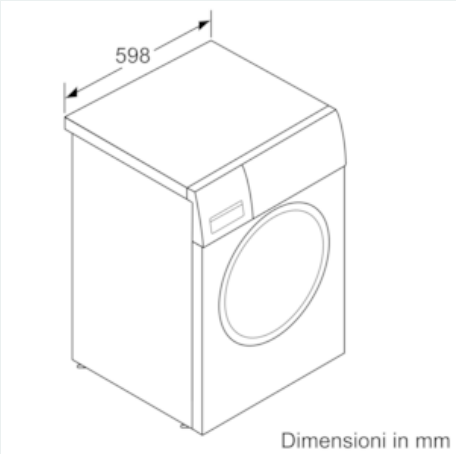
Disegni quotati