iQ700, Lavastoviglie integrabile, 60 cm, acciaio inox
SN578S36TE

A+++

Accessori speciali

SZ73640	Cestello per bicchieri a stelo lungo
SZ73300	Accessorio lavastoviglie da incasso
SZ73125	Frontale dello sportello e zoccolo niro
SZ73035	
SZ73010	Accessorio lavastoviglie
SZ73005	Listelli compensazione + kit fissaggio
SZ73000	Set completo spazio 51
SZ72010	Prolunga aqua-stop

brilliantShine system® con asciugatura Zeolith® per bicchieri brillanti e scintillanti; varioSpeed Plus per lavare e asciugare in modo fino a 3 volte più veloce.

- ✓ brilliantShine system®: la perfetta combinazione di Zeolith®, asciugatura brillante, valvola acqua non potabile e Glass 40°, per bicchieri eccezionalmente asciutti e brillanti.
- ✓ Sistema di asciugatura Zeolith®: la tua lavastoviglie asciuga più velocemente e consuma meno energia.
- ✓ varioSpeed Plus: Fino al 66% più rapida e con risultati di lavaggio e asciugatura brillanti.
- ✓ emotionLight: illumina la tua lavastoviglie con una luce blu rilassante.
- ✓ Home Connect: controlla la tua lavastoviglie smart ovunque tu sia.

Caratteristiche

Dati tecnici

Consumo d'acqua : 7.5 l
Da incasso / a libera installazione : Da incasso
Altezza senza piano di lavoro : 0 mm
Dimensioni (lxp) : 815 x 598 x 573 mm
Dimensioni del vano per l'installazione : 815-875 x 600 x 550 mm
Profondità con porta aperta a 90 gradi : 1150 mm
piedini regolabili : Yes - all from front
Regolazione massima dei piedini : 60 mm
Zoccolo regolabile : verticale ed orizzontale
Peso netto : 46.7 kg
Peso lordo : 49.0 kg
Dati nominali collegamento elettrico : 2400 W
Corrente : 10 A
Tensione : 220-240 V
Frequenza : 50; 60 Hz
Lunghezza del cavo di alimentazione elettrica : 175 cm
Tipo di spina : Schuko
Lunghezza tubo entrata : 165 cm
Lunghezza tubo uscita : 190 cm
Codice EAN : 4242003769317
Classe di efficienza energetica (2010/30/EC) : A+++
Consumo di energia annuale - nuovo (2010/30/EC) : 211.00 kWh/annum
Consumo di energia : 0.73 kWh
Consumo di energia in stand-by - NEW (2010/30/EC) : 0.50 W
Consumo di energia in modo spento- NEW (2010/30/EC) : 0.50 W
Consumo d'acqua - nuovo (2010/30/EC) : 2100 l/annum
Classe di efficienza di asciugatura : A
Programma di riferimento : Eco
Durata totale di un ciclo del programma di riferimento : 225 min
Rumorosità : 42 dB(A) re 1 pW
Installazione : integrabile/incasso

4 242003 769317

Manufactured by <BSH Legal Name> under Trademark License of Siemens AG

iQ700, Lavastoviglie integrabile, 60 cm, acciaio inox
SN578S36TE

Caratteristiche

Prestazioni e consumo
- Capienza 13 coperti standard
- Classe di Efficienza Energetica: A+++
- Consumo energia : A+++ -10% , 10% più economico (211 kWh) rispetto al limite (235 kWh / anno) per la classe di efficienza energetica A+++
- Consumo energetico annuale nel programma Eco 50, basato su 280 cicli di lavaggio con acqua fredda ed in modalità basso consumo: 211 kWh/Anno.
- Consumo di acqua annuale nel programma Eco 50, basato su 280 cicli di lavaggio: 2100 Litri/Anno.
- Consumo energetico nel programma Eco 50: 0.73 kWh
- Assorbimento in modalità Spento / Lasciato acceso: 0.5 W / 0.5 W
- Consumo di acqua nel programma Eco 50: 7.5 l
- Classe di Efficacia di Asciugatura: A
- Livello sonoro: 42 db(A) re 1 pW
- Livello di rumore programma Silence: 40(A) re 1 pW

Programmi e opzioni
- 8 Programmi: Intensivo 70 °C, Auto, Eco 50 °C, Silence, Corto, Vetro 40 °C, Rapido 45 °C
- 5 Programmi supplementari: Inizio a distanza, zonaIntensiva, VarioSpeedPlus, Igiene Plus, Seco brillante
- Programma di manutenzione dell'apparecchio

Tecnologia lavaggio
- brilliantShine system®: la perfetta combinazione di Zeolith®, asciugatura brillante, valvola acqua non potabile e Glass 40°, per bicchieri eccezionalmente asciutti e brillanti.
-
- Asciugatura Zeolite
- Sistema idraulico AquaSave
- Sistema idraulico speedMatic
- dosageAssist
- Aqua-Sensor, Sensore di carico
- Automatismo di pulizia
- Sistema di filtri autopulenti con ondulazione a 3 livelli
- Contenitore interno: Materiale della vasca interna in acciaio inox
- Scambiatore di calore.
- iQdrive- motore
- Tecnologia di protezione di vetro

Dimensioni
- Cestelli varioFlex Pro con Touchpoints colorati
- varioCestello Pro
- Cestello superiore regolabile in altezza con rackMatic (3 livelli)
- Griglie abbattibili nel cestello superiore (6x)
- Ripiani per tazze nel cestello superiore (2x)
- Griglie abbattibili nel cestello inferiore (8x)
- Carrello inferiore con ripiani per tazze (2x)
- Carrello inferiore con supporto per bicchieri con stelo lungo

Indicazione e funzionamento
- Home Connect-capibile via WLAN
- TFT display a colori ad alta definizione con simboli e testo
- Orologio in tempo reale
- emotionLight
- Comandi TouchControl (nero) a scomparsa
- Colore dei LED: Blu
- Segnalatore acustico di fine programma
- Indicatore carenza di sale
- Indicatore carenza brillantante
- Programmatore inizio lavaggio (1-24 h)

Systema Cestelli
- aquaStop®: una garanzia Siemens Elettrodomestici per danni causati dall'acqua - durata del dispositivo*
- Chiusura della porta

Sicurezza
- Piedino posteriore regolabile frontalmente
- Protezione contro il vapore
- Dimensioni del prodotto (HxLxP): 81.5 x 59.8 x 57.3 cm
- Le informazioni si riferiscono al programma Eco 50. Questo programma è indicato per il lavaggio di stoviglie normalmente sporche ed è il più efficiente in termini di risparmio energetico ed idrico.
- * Le condizioni di garanzia possono essere trovate sul nostro sito web.

iQ700, Lavastoviglie integrabile, 60 cm, acciaio inox
SN578S36TE
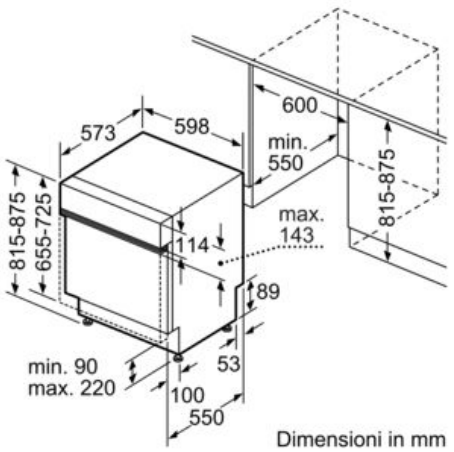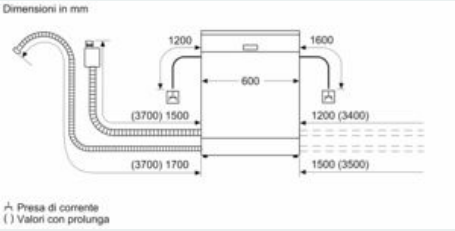
Disegni quotati