iQ500, Cappa aspirante a muro, 90 cm, acciaio inox
LC98BC542

A

Accessori speciali

LZ57300	Accessorio Cappa cleanAir Set avviamento
LZ53450	Kit standard per montaggio a ricircolo
LZ50960	Pannello posteriore
LZ12365	Canale di ventilazione
LZ12265	Canale di ventilazione
LZ00XXP00	Filtro antiodore lunga durata (ricambio)

Cappa a muro con alta capacità di estrazione dell'aria.

- ✓ Capacità di estrazione aria 710 m3/h rifornisce l'ambiente di aria pulita mentre cucini
- ✓ Luce a LED per una illuminazione ottimale mentre cucini, risparmiando energia.
- ✓ L'impostazione intensiva aumenta temporaneamente la velocità di estrazione quando i vapori sono particolarmente intensi, e per poi in automatico dopo 6M minuti tornare al settaggio impostato precedentemente.

Caratteristiche

Dati tecnici

Tipologia : Camino
Certificati di omologazione : CE, VDE
Lunghezza del cavo di alimentazione elettrica (cm) : 130
Altezza del camino (mm) : 582-908/582-1018
Altezza del prodotto senza camino (mm) : 46
Dist.min.dal fornello elettr. : 550
Dist.min.dal fornello gas : 650
Peso netto (kg) : 20.713
Tipo di controllo : elettronico
Velocità di funzionamento : 3 velocità + 2 stadio intensivo
Massima estrazione in output dell'aria (m3/h) : 430
Output di ricircolo con sovralimentazione : 430.0
Esrazione dell' aria con sovralimentatore (m^3/h) : 710
Numero di luci : 3
Rumorosità (dB(A) re 1 pW) : 58
Diametro dello sbocco d'uscita dell'aria (mm) : 120 / 150
Materiale del filtro sporco : Washable stainless steel
Codice EAN : 4242003650103
Dati nominali collegamento elettrico (W) : 169
Corrente (A) : 10
Tensione (V) : 220-240
Frequenza (Hz) : 50; 60
Tipo di spina : Schuko
Installazione : Montaggio a parete

4 242003 650103

Manufactured by <BSH Legal Name> under Trademark License of Siemens AG

iQ500, Cappa aspirante a muro, 90 cm, acciaio inox
LC98BC542

Caratteristiche

Funzionamento e prestazioni
- Funzione ad espulsione o riciclaggio d'aria
- Per il funzionamento nel modo di riciclaggio, è necessario adattare la cappa con un modulo CleanAir o con un equipaggiamento per riciclaggio (accessorio supplementare)
- Potenza di espulsione d'aria secondo DIN/EN 61591 max. stadio normale 430 m³/h livello intensivo 710 m³/h
- Ventilatore doppio flusso ad alte prestazioni
- Efficient BLDC-technology
- Funzionamento estremamente silenzioso

Comfort
- Riattivamento 10 minuti
- Filtro di metallo, lavabile in lavastoviglie

Operare
- Controllo elettronico
- Pulsanti con Display a 7 segmenti
- 3 potenza di aspirazione +2 posizione intensiva
- Livello intensivo con riduzione automatica
- Indicatore die saturazione per filtri in metallo e a carbone attivo

Design
- Box-Design
- Aspirazione nei bordi
- Copertura del filtro in acciaio inox
- Concetto luce bianco/blu
- Illuminazion del piano di lavoro con 3 x 3W moduli LED
- Funzione Dimmer
- softLight
- Intensità della luce : 897 lux
- Colore temperatura: 3500 k

Ambiente e Sicurezza
- Classe di efficienza energetica: A*
- Consumo medio di energia: 32 kWh/Jahr*
- Fan- classe di efficienza: A *
- Classe di efficienza illuminazione: A*
- Classe di efficienza Filtro antigrassi: B*
- LIvello sonoro min./max. Livello normale:44/58 dB*

Informazioni tecniche
- Per montaggio a muro
- Dimensioni espulsione d`aria (HxBxT): 628-954 x 900 x 500 mm
- Dimensioni in modalità di ricircolo con il modulo
- cleanAir (HxLxP):
- 689 x 900 x 500 mm - montaggio con camino esterno
- 809-1139 x 900 x 500 mm - montaggio con camino telescopico
- Dimensione cappa a ricircolo (HxBxT): 628-1064 x 900 x 500 mm
- Manicotto Ø 120/ 150 mm
- Camino-Dimensioni personalizzate disponibili

* *In base al regolamento EU n ° 65/2014*

iQ500, Cappa aspirante a muro, 90 cm, acciaio inox
LC98BC542

Disegni quotati

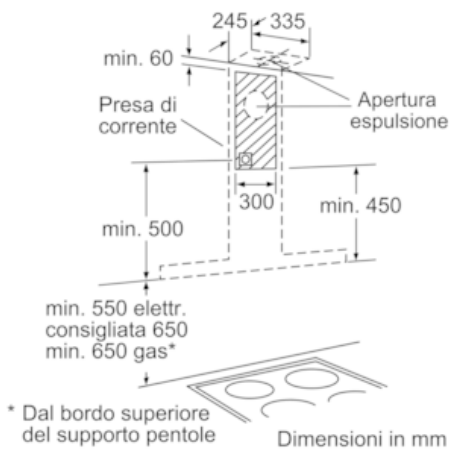

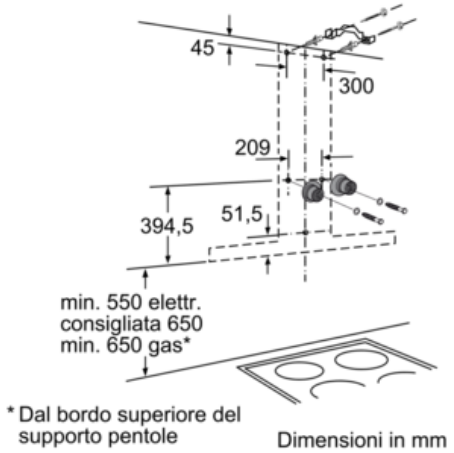

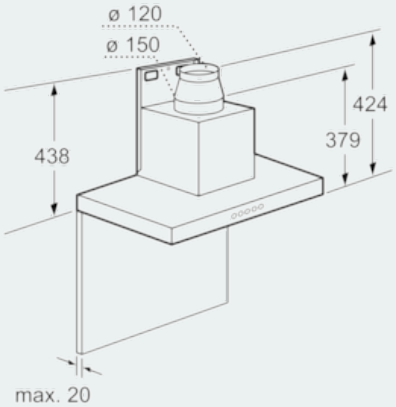
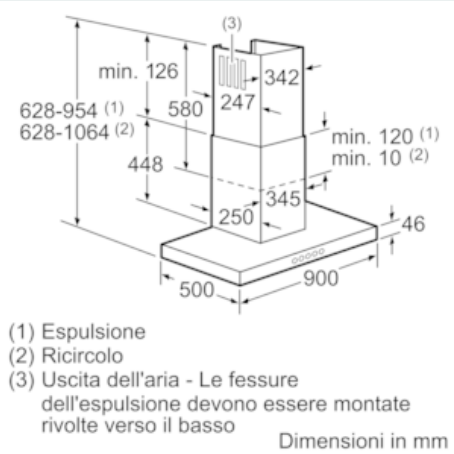
Dimensioni in mm