SIEMENS

iQ500, Cappe aspiranti integrabili a scomparsa, 86 cm, Acciaio inox LB88574

C

LZ10ITP00	Filtro antiodore lunga durata (ricambio)
LZ11ITD11	ACCESSORIO CAPPA INCASSO
LZ11IXB16	ACCESSORIO CAPPA INCASSO
LZ11IXC16	ACCESSORIO CAPPA INCASSO
LZ55651	Filtro antiodore standard (ricambio)
LZ55750	Kit standard per montaggio a ricircolo

La potente cappa aspirante a scomparsa per una collocazione invisibile sopra la zona di cottura.

✓ Illuminazione a LED: visione chiara e atmosfera piacevole durante la cottura

Tipologia: ..... Da incasso/sottopiano
Lunghezza del cavo di alimentazione elettrica: ..... 150.0 cm
Dimensioni del vano per l'installazione: ..... 418mm x 836.0mm x 264mm mm
Dist.min.dal fornello elettr.: ..... 500 mm
Dist.min.dal fornello gas: ..... 650 mm
Peso netto: ..... 9.9 kg
Tipo di controllo: ..... elettronico
Velocità di funzionamento: ..... 3 velocità + 2 intensive
Massima estrazione di espulsione dell'aria: ..... 630 m³/h
Output di ricircolo con sovralimentazione: ..... 639 m³/h
Massimo output con aria di ricircolo: ..... 568 m³/h
Esrazione dell' aria con sovralimentatore: ..... 730 m³/h
Maximum Air flow: ..... 630 m³/h
Numero di luci: 2
Livello sonore: ..... 65 dB(A) re 1pW
Diametro dello sbocco d'uscita dell'aria: ..... 150 / 120 mm
Materiale del filtro sporco: ..... Alluminio lavabile
Codice EAN: 4242003681534
Potenza massima: ..... 277 W
Corrente: ..... 3 A
Tensione: ..... 220-240 V
Frequenza: ..... 50 Hz
Tipo di spina: ..... Schuko
Installazione: ..... Integrabile

4 242003 681534

SIEMENS

iQ500, Cappe aspiranti integrabili a scomparsa, 86 cm, Acciaio inox LB88574

Funzionamento e prestazioni

- Funzione ad espulsione o riciclaggio d'aria
- Per il funzionamento nel modo di riciclaggio, è necessario adattare la cappa con un modulo CleanAir o con un equipaggiamento per riciclaggio (accessorio supplementare)
- Potenza di espulsione d'aria secondo DIN/EN 61591 max. stadio normale 630 m³/h livello intensivo 730 m³/h
- Ventilatore doppio flusso ad alte prestazioni

Comfort

- Filtri metallici antigrasso, lavabile in lavastoviglie
- Livello intensivo con riduzione automatica

Operare

- Comando elettronico
- tramite pulsanti con LED indicatore
- 3 velocità di funzionamento e 1 stadio intensivo

Design

- Aspirazione nei bordi
- Copertura del filtro in acciaio inox, Filtri metallici antigrasso
- Illuminazion del piano di lavoro con 2 pezzo x LED Spot 1W
- Intensità della luce : 266 lux
- Colore temperatura: 4000 k

Ambiente e Sicurezza

- Classe di efficienza energetica: C*
- Consumo medio di energia: 103.1 kWh/anno*
- Classe di efficienza ventilatore: C *
- Classe di efficienza illuminazione: A*
- Classe di efficienza Filtro antigrassi: D*
- LIvello sonoro min./max. Livello normale:52/65 dB*

Informazioni tecniche

- con pannello posteriore
- Manicotto Ø 150 mm, 120 mm

SIEMENS

iQ500, Cappe aspiranti integrabili a scomparsa, 86 cm, Acciaio inox LB88574

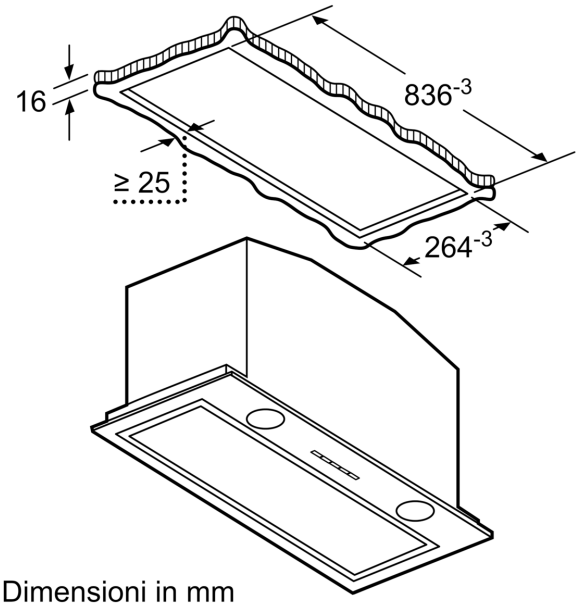

Dimensioni in mm

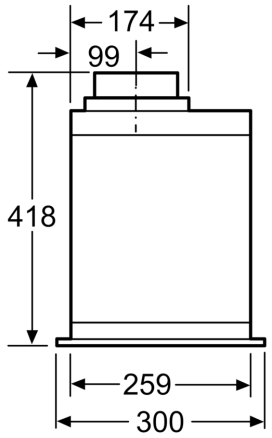

Dimensioni in mm

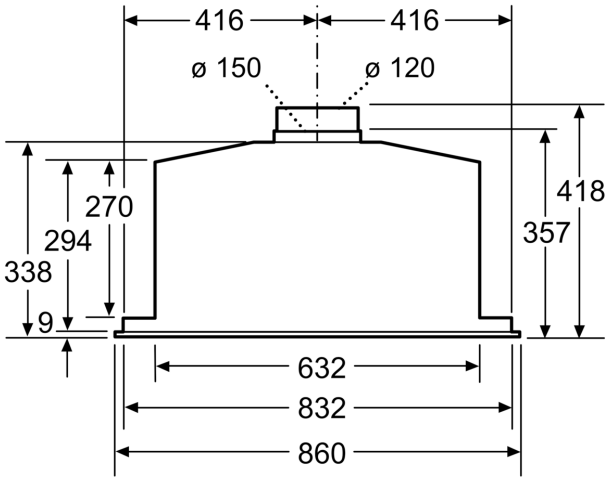

Dimensioni in mm

Dimensioni in mm

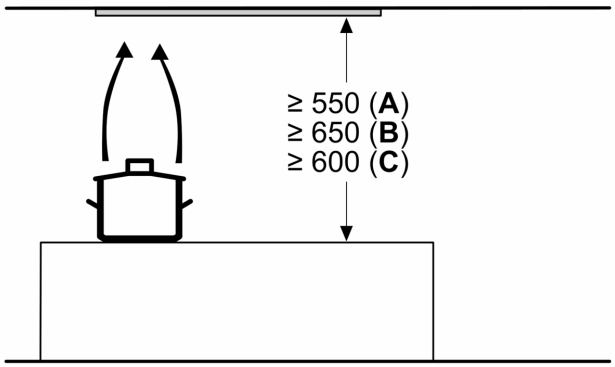

A: Elettrico

B: Gas: dal bordo superiore del supporto pentola

C: Elettrico: per Australia e Nuova Zelanda