iQ700, Frigoriferi combinati con area di congelamento in basso integrabile, 177.2 x 55.6 cm
KI39FP60

A++

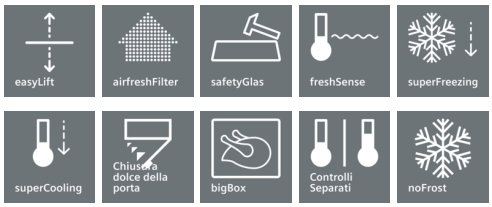

Accessori integrati

2 x Accumulatore di freddo
2 x Portauova
1 x Vaschetta cubetti ghiaccio

Frigo da incasso classe A++ cassetto hyperFresh premium 0°C per mantenere il frutta e verdura fresche fino a 3 volte più a lungo.

- ✓ Cibi freschi fino 3 volte più a lungo grazie al cassetto “wet” and “dry” hyperFresh premium 0°C
- ✓ Classe A++
- ✓ noFrost per non sbrinare mai più!
- ✓ Controlli elettronici touchControl
- ✓ Ripaino easyLift regolabile in altezza
- ✓ SoftClosing : la porta si chiude automaticamente quando viene raggiunto un angolo di 20° o meno

Caratteristiche

Dati tecnici

Da incasso / a libera installazione : Da incasso
Porta pannellabile : Impossibile
Larghezza del prodotto : 556
Profondità del prodotto : 545
Dimensioni del vano per l'installazione : 1775.0 x 560 x 550
Peso netto (kg) : 75.686
Dati nominali collegamento elettrico (W) : 120
Corrente (A) : 10
Cerniera porta : Reversibile a destra
Tensione (V) : 220-240
Frequenza (Hz) : 50
Certificati di omologazione : CE, Ukraine, VDE
Lunghezza del cavo di alimentazione elettrica (cm) : 230
Durata di conservazione in caso di interruzione dell'energia elettrica (h) : 16
Numero di compressori : 1
Numero di sistemi indipendenti di raffreddamento : 3
Ventilatore interno compartp frigorifero : no
Porta/e reversibile/i : sì
Numero di ripiani regolabili nel compartimento frigorifero : 2
Ripiani per le bottiglie : sì
Codice EAN : 4242003462270
Marca : Siemens
Nome prodotto / codice commerciale : KI39FP60
Classe di efficienza energetica (2010/30/EC) : A++
Consumo di energia annuale (kWh/annum) - nuovo (2010/30/EC) : 236.00
Capacità netta del frigorifero (l) - nuovo (2010/30/EC) : 184
Capacità netta del congelatore (l) - nuovo (2010/30/EC) : 61
Sistema No Frost : Congelatore
Tempo di risalita della temperatura (h) : 16
Capacità di congelamento (kg/24h) - nuovo (2010/30/EC) : 12
Classe climatica : SN-ST
Rumorosità (dB(A) re 1 pW) : 41
Installazione : Totalmente integrato

4 242003 462270

Manufactured by <BSH Legal Name> under Trademark License of Siemens AG

iQ700, Frigoriferi combinati con area di congelamento in basso integrabile, 177.2 x 55.6 cm
KI39FP60

Caratteristiche

Consumo di energia
- Classe di efficienza energetica: A++
- Consumo energetico[1] : 236 kWh/anno
- Capienza utile totale: 245 l
- Livello sonoro: 41 db(A) re 1 pW
- Classe climatica SN-ST

Comfort e sicurezza
- Elettronica attivabile tramite Touchtronic
- Controllo elettronico a LED
- Regolazione e controllo della temperatura separata per ogni zona
- Allarme ottico ed acustico in caso di aumento della temperatura
- Segnale porta aperta
- Sbrinamento automatico in frigorifero
- superRaffreddamento con arresto automatico
- SuperCongelamento con spegnimento automatico
- Illuminazione LED laterale
- Con ammortizzatore e chiusura softClose

Vano frigorifero
- Capienza utile vano frigo 128 l
- 4 ripiani in vetro infrangibile, di cui 1 con vetro easyLift
- 2 balconcini, di cui 1 più profondo con divisorio e 1 con easyLift
- Comparto burro e formaggio
- Ripiano per bottiglie
- 2 cassetti con estrazione telescopica totale

Sistema freschezza
- Capienza utile 0° C: 56 l
- 1 cassetto hyperFresh premium 0°C - mantiene frutta e verdura freschi fino a 3 volte più a lungo
- 1 cassetto hyperFresh premium 0°C - mantiene pesce e carne freschi fino a 3 volte più a lungo
- AirFreshFilter

Vano congelatore
- Capienza netta congelatore **** : 61 l
- Capacità di congelamento: 12 kg in 24 ore
- Conservazione senza energia elettrica: 16 ore
- 2 cassetti trasparenti, di cui 1 Big Box
- Calendario per gli alimenti congelati

Accessori
- 1 x Vaschetta cubetti ghiaccio, 2 x Accumulatore di freddo, 2 x Portauova

Informazioni tecniche
- Integrabile cerniere piatte
- Aerazione attraverso lo zoccolo
- Cerniere a destra, invertibili
- Cerniere a destra
- Altezza della nicchia (H x B x T): 177.5 cm x 56.0 cm x 55.0 cm

[1]*In base ai risultati della prova standard di 24 ore, concernante il consumo effettivo dipendente dell' utilizzazione / posizione del dispositivo.*

iQ700, Frigoriferi combinati con area di congelamento in basso integrabile, 177.2 x 55.6 cm
KI39FP60
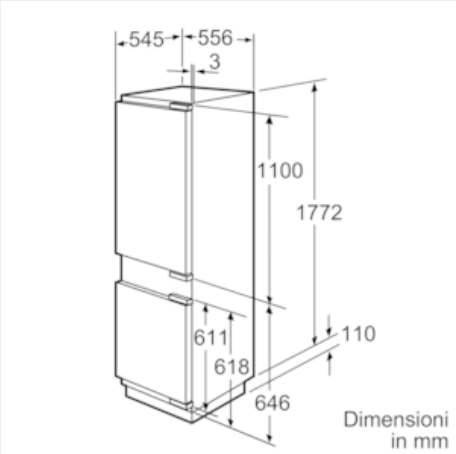
Disegni quotati