iQ700, Piano cottura a induzione, 80 cm, nero
EH875KU12E

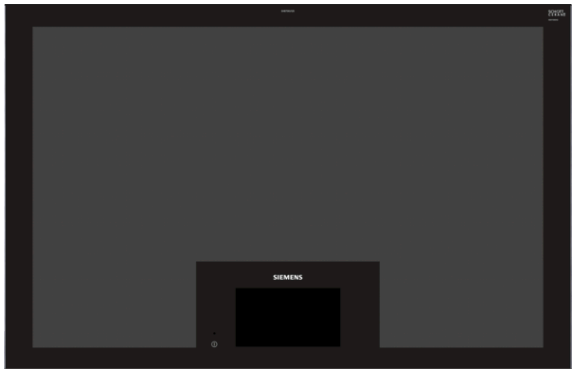

Accessori integrati

1 x Listello di compensazione 750 - 780 mm

Il piano di cottura freeInduction - nuova libertà in cucina.

- ✓ L'avanzata tecnologia a induzione rende più rapida, più pulita e più sicura la cottura dei cibi.
- ✓ Indipendentemente dalle dimensioni e forma, è possibile inserire il vostro pentole e padelle dove vuoi grazie a freeInduction.
- ✓ TFT a colori touchscreen visualizza in modo ottimale la posizione, la dimensione e la forma del vostro pentole e consente un funzionamento intuitivo.
- ✓ Rileva automaticamente la posizione, la dimensione e la forma delle vostre pentole, grazie alla tecnologia micromodule.
- ✓ Tempi di inizio cottura più rapidi grazie alla funzione powerBoost che garantisce fino al 50% di potenza in più.

Caratteristiche

Dati tecnici

Nome/famiglia prodotto : zona di cottura vetroceramica
Tipologia costruttiva del prodotto : Da incasso
Funzionamento : elettrico
Numero totale di posizioni utilizzabili simultaneamente : 4
Dimensioni del vano per l'installazione : 61 x 750-780 x 490-500
Larghezza del prodotto : 812
Dimensioni del prodotto (mm) : 61 x 812 x 520
Dimensioni del prodotto imballato (mm) : 120 x 930 x 615
Peso netto (kg) : 26.204
Peso lordo (kg) : 27.8
Indicatore di calore residuo : Separato
Ubicazione del cruscotto : Piano frontale
Colore della superficie : Alu, brushed, nero
Colore della cornice : Alu, brushed
Certificati di omologazione : AENOR, CE
Lunghezza del cavo di alimentazione elettrica (cm) : 110
Codice EAN : 4242003734612
Dati nominali collegamento elettrico (W) : 7200
Tensione (V) : 220-240
Frequenza (Hz) : 60; 50

4 242003 734612

Manufactured by <BSH Legal Name> under Trademark License of Siemens AG

iQ700, Piano cottura a induzione, 80 cm, nero
EH875KU12E

Caratteristiche

Design
- Design sfaccettato davanti, profili laterali
- Abbinabile a piani di cottura vetroceramica in design sfaccettato

Operare
- 6.5" Touchscreen
- 17 livelli di potenza

Dimensioni di zone di cottura:
- Superficie di cottura continua: 2.800 cm2

Comfort
- Timer
- Funzione orologio
- Tasto "Informazioni" per suggerimenti sull'utilizzo del piano
- Funzione countDown

Ambiente / Sicurezza:
- Funzione protettiva di pulitura
- Sicurezza bambini
- Interruttore di sicurezza
- Indicatore di calore residuo per ogni zona
- Interruttore principale

Velocità
- Funzione powerBoost per ogni zona di cottura a induzione
- Funzione powerManagement

Informazioni tecniche
- Cavo di allacciamento (1.1 M)
- Valore di allacciamento: 7.2 kW

iQ700, Piano cottura a induzione, 80 cm, nero
EH875KU12E

Disegni quotati

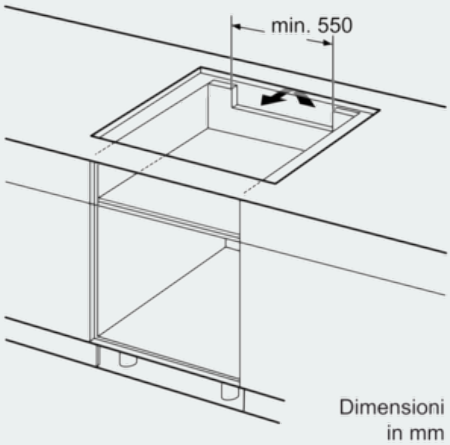

Dimensioni in mm

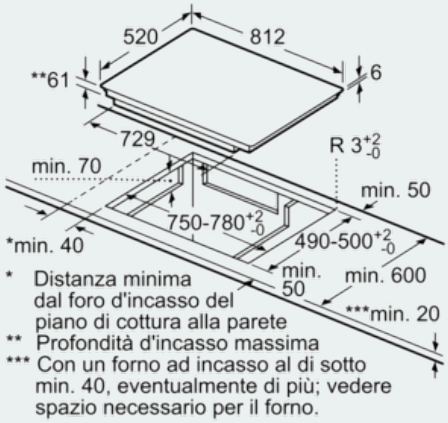

* Distanza minima dal foro d'incasso del piano di cottura alla parete
** Profondità d'incasso massima
*** Con un forno ad incasso al di sotto min. 40, eventualmente di più; vedere spazio necessario per il forno.

Dimensioni in mm

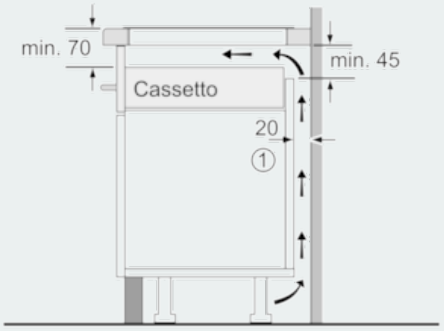

1 Deve essere prevista una fessura di aerazione.

Dimensioni in mm

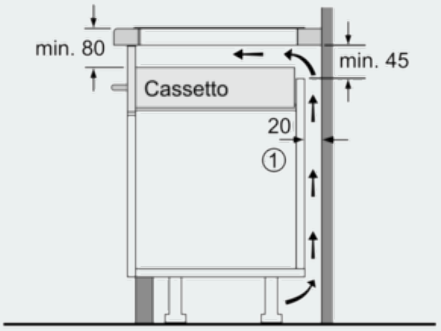

1 Deve essere prevista una fessura di aerazione.

Dimensioni in mm