iQ500, Piano di cottura con cappa aspirante (induzione), 80 cm ED845FS11E

A

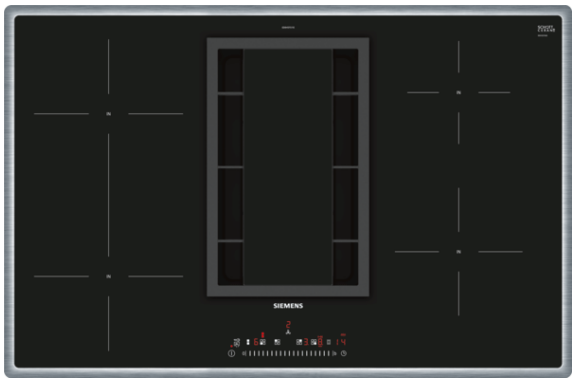

Accessori speciali

HZ390090	Pentola per arrosti metallica
HZ381700	Filtro carboni attivi cleanAir ricambio
HZ381501	Kit di montaggio a ricircolo cleanAir
HZ381401	Kit di montaggio ad espulsione

Piano cottura a induzione con cappa integrato

- ✓ L'avanzata tecnologia a induzione rende più rapida, più pulita e più sicura la cottura dei cibi.
- ✓ Grazie al comando touchSlider la temperatura viene impostata premendo direttamente un punto sulla scala di comando o scorrendo lungo di essa con un solo dito.
- ✓ powerMove per una cottura comoda con livelli di cottura preimpostati.
- ✓ Tempi di inizio cottura più rapidi grazie alla funzione powerBoost che garantisce fino al 50% di potenza in più.
- ✓ Il timer con funzione di spegnimento spegne in modo sicuro la zona di cottura.

Caratteristiche

Dati tecnici

Nome/famiglia prodotto : zona di cottura vetroceramica
Tipologia costruttiva del prodotto : Da incasso
Funzionamento : elettrico
Dimensioni del vano per l'installazione : 198 x 780-780 x 500-500
Larghezza del prodotto : 795
Dimensioni del prodotto (mm) : 198 x 795 x 517
Dimensioni del prodotto imballato (mm) : 330 x 940 x 760
Peso netto (kg) : 23.744
Peso lordo (kg) : 30.0
Indicatore di calore residuo : Separato
Ubicazione del cruscotto : Piano frontale
Principale materiale della superficie : vetroceramica
Colore della superficie : acciaio inox, nero
Colore della cornice : acciaio inox
Certificati di omologazione : CE, VDE
Lunghezza del cavo di alimentazione elettrica (cm) : 110
Sealed Burners : no
Funzione Turbo per ogni zona di cottura : All
Potenza del 2° elemento riscaldante : 3.6
Potenza del 5° elemento riscaldante : 1.4
Velocità di funzionamento : 9-stage + intensive
Massima estrazione in output dell'aria (m3/h) : 551
Output di ricircolo con sovralimentazione : 630.0
Massimo output con aria di ricircolo (m3/h) : 557
Esrazione dell' aria con sovralimentatore (m^3/h) : 698
Rumorosità (dB(A) re 1 pW) : 70
Filtro degli odori : no
Modo operativo : convertibile
Delay Shut off modes : 30
Filtro grassi : multistrato
Dati nominali collegamento elettrico (W) : 6900
Tensione (V) : 220-240
Frequenza (Hz) : 50; 60
Colore principale : nero
Certificati di omologazione : CE, VDE
Lunghezza del cavo di alimentazione elettrica (cm) : 110
Dimensioni del vano per l'installazione : 198 x 780-780 x 500-500
Dimensioni del prodotto (mm) : 198 x 795 x 517
Dimensioni del prodotto imballato (mm) : 330 x 940 x 760
Peso netto (kg) : 23.744
Peso lordo (kg) : 30.0

4 242003 809464

Manufactured by <BSH Legal Name> under Trademark License of Siemens AG

iQ500, Piano di cottura con cappa aspirante (induzione), 80 cm ED845FS11E

Caratteristiche

Design
- Design bordo piatto

Operare
- TouchSlider (mono)
- 17 livelli di potenza
- Display digitale

Dimensioni di zone di cottura:
- 210 mm / 145 mm / 180 mm / 210 mm
-
- Zona-combinato
- powerMove
- Timer
- Funzione countDown
-
- QuickStart funzione
- reStart funzione

Ambiente / Sicurezza:
- Riconoscimento pentole
- Funzione powerManagement
- Interruttore di sicurezza
- Sicurezza bambini
- Funzione protettiva di pulitura
-
- Consumo di energia del display
-
- Indicatore di calore residuo per ogni zona
- Interruttore principale

Velocità
- Funzione powerBoost per ogni zona di cottura a induzione

Estrattore
- Possibilità di scelta tra modalità estrazione aria e ricircolo (in entrambi i casi è necessario un accessorio speciale)
-
- Per la modalità estrazione aria è necessario un modulo estrazione aria (accessorio speciale HZ381400)
- Per la modalità a ricircolo è necessario un modulo a ricircolo cleanAir (accessorio speciale HZ 381500)
-
- Potenza di estrazione secondo EN 61591:
- - min. 150 m³/h in modalità normale
- - max. 550 m³/h in modalità normale
- - 690 m³/h in modalità intensiva
-
- Potenza ricircolo d`aria:
- - min. posizione normale 139 m3/h
- - max. posizione normale 557 m3/h
- - Boost-/Intensiva 630 m3/h
- Ventola ad alte prestazioni. Risparmio energetico grazie alla tecnologia efficiente BLDC
-
- 9 livelli di potenza e una modalità intensiva
-
- climate Control Sensor: Funzionamento della cappa completamente automatico con sensore di qualità dell'aria
-

Comfort
- Unità filtro grassi e troppopieno estraibile e staccabile, lavabile in lavastoviglie
- - alloggiamento in plastica con filtri integrati in acciaio per i grassi, lavabile in lavastoviglie
- - recipiente in plastica per condensa e troppopieno, capacità di circa 200 ml, lavabile in lavastoviglie
-
- Griglia di ingresso dell'aria in ghisa; resistente alle alte temperature, lavabile in lavastoviglie
-
- Disinserimento ritardato della ventola 30 minuti
-
- Indicatore di saturazione per filtro antiodori cleanAir
-
- Indicatore di saturazione per filtro grassi in metallo
-
- Filtro grassi di ampia superficie, in acciaio a 12 strati per un'elevata efficienza di filtraggio dei grassi (90%).
-
- Classe di efficienza energetica: A
-
- Consumo medio di energia elettrica: 53,5 kWh/all'anno
-
- Classe di efficienza energetica della cappa aspirante: A
-
- Classe di efficienza energetica del filtro grassi: B
-
- Rumorosità min./max. Modalità normale: 39/69 dB
-
- Serbatoio di sicurezza troppopieno con una capacità di circa 2.000 ml; chiusura twist-off, lavabile in lavastoviglie
-

Accessorio supplementare
- HZ381401, HZ381501, HZ381700, HZ390090, HZ9SE030

Informazioni tecniche
- Kit di tubazioni per l'aspirazione o il ricircolo ordinabile come accessorio.
-
- L'apparecchio deve essere liberamente accessibile dal basso.
-
- Se viene installato un condotto per l'aspirazione dei fumi e un focolare collegato al camino, deve essere prevista un'alimentazione elettrica dotata di un circuito di sicurezza appropriato.
-
- La portata e la stabilità deve essere garantita tramite adeguate struttura di supporto, specialmente nel caso in cui siano utilizzati piani di lavoro a basso spessore. Si deve sempre tenere conto del peso dell'apparecchio.
-
- Raccordo estrazione aria viziata: canalina piatta NW 150
-
- Cavo di collegamento incluso
- Lunghezza cavo di connessione: 110 cm

iQ500, Piano di cottura con cappa aspirante (induzione), 80 cm ED845FS11E

Caratteristiche

- Valore di allacciamento: 6.9 kW

iQ500, Piano di cottura con cappa aspirante (induzione), 80 cm ED845FS11E

Disegni quotati

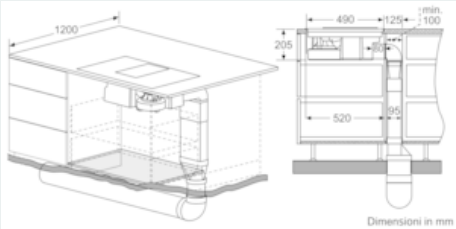

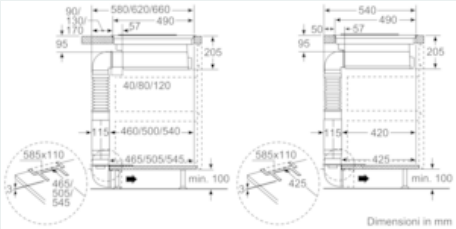

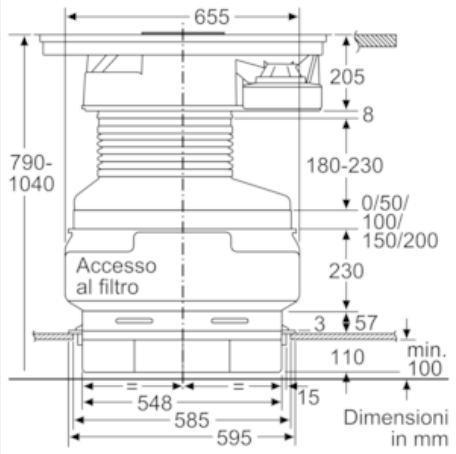

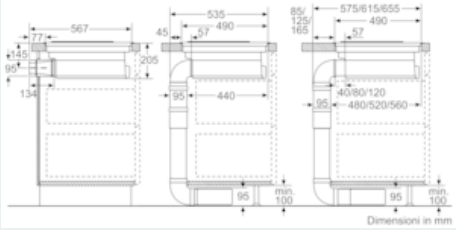

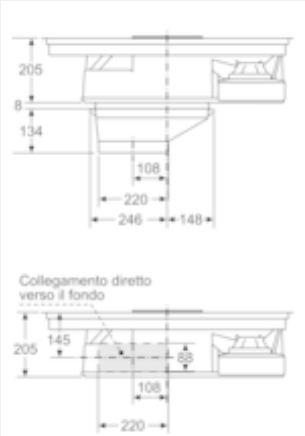

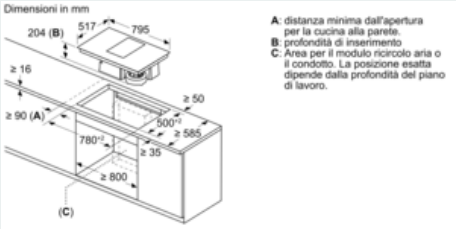

iQ500, Piano di cottura con cappa aspirante (induzione), 80 cm ED845FS11E
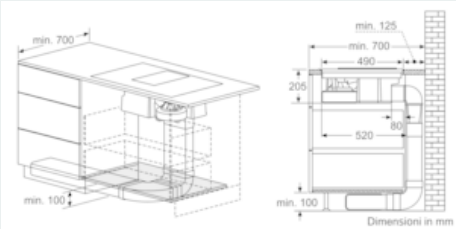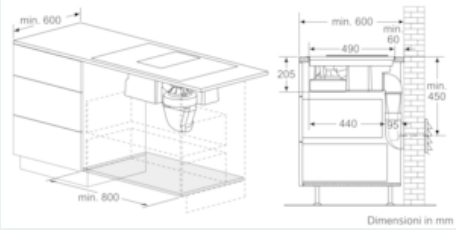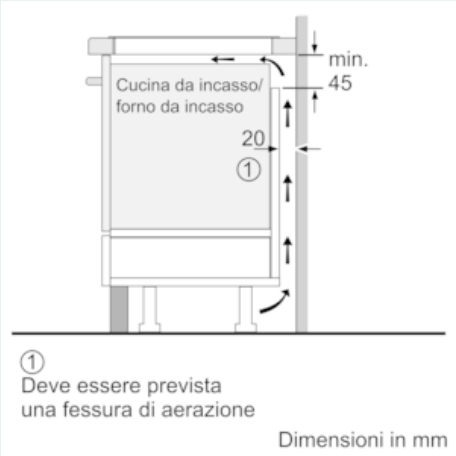
Disegni quotati