iQ700, Forno compatti da incasso, Acciaio inox
CB635GBS1

Accessori integrati

1 x Griglia combinata

1 x Leccarda universale smaltata

Accessori speciali

HZ915003 : Pirofila in vetro con coperchio 5,4 l. , HZ6BCA0 : , HZ66X650 : Accessory , HZ66X600 : Listello di compensazione forno , HZ638108 : Accessorio forno incasso , HZ636000 : Leccarda in vetro 455x364x30 mm (LxPxA) , HZ632070 : Leccarda , HZ632010 : Teglia antiaderente x microonde e vapore , HZ631070 : Teglia smaltata x microonde e pirolisi , HZ625071 : Teglia per grigliare adatta a pirolisi , HZ617000 : Teglia per pizza 35 cm , HZ327000 : Pietra refrattaria cottura pane e pizza

Forno compatto alto 45 cm: massima praticità di cottura.

- ✓ coolStart: cucinare prodotti congelati senza preriscaldare il forno.
- ✓ Diaplay TFT: perfetta leggibilità da ogni prospettiva.
- ✓ ecoClean Plus: Grazie allo speciale rivestimento interno il forno si pulisce con il minimo sforzo.
- ✓ Classe di efficienza energetica A+: cucinare risparmiando energia.
- ✓ cookControl Plus: successo garantito per molteplici cibi.

Caratteristiche

Dati tecnici

Colore/materiale del frontale : Acciaio inox
Da incasso / a libera installazione : Da incasso
Sistema di pulizia : No
Dimensioni del vano per l'installazione : 450-455 x 560-568 x 550
Dimensioni del prodotto (mm) : 455 x 594 x 548
Dimensioni del prodotto imballato (mm) : 520 x 710 x 650
Materiale del cruscotto : acciaio inox
Materiale porta : vetro
Peso netto (kg) : 29.414
Volume utile : 47
Metodo di cottura : , 4D hot air, aria calda intensiva, Deep-frozen food special, Grill a superficie grande, Grill a superficie piccola, grill ventilato, Hot Air-Eco, low temperature cooking, pre-heating, riscaldamento inferiore, riscaldamento superiore/infer., scaldavivande
Materiale della cavit : Smaltato
Regolazione della temperatura : elettronica
Numero di luci interne : 1
Certificati di omologazione : CE, VDE
Lunghezza del cavo di alimentazione elettrica (cm) : 150
Codice EAN : 4242003672341
Number of cavities (2010/30/EC) : 1
Classe di efficienza energetica (2010/30/EC) : A+
Energy consumption per cycle conventional (2010/30/EC) : 0.73
Energy consumption per cycle forced air convection (2010/30/EC) : 0.61
Indice di efficienza energetica (2010/30/CE) : 81.3
Dati nominali collegamento elettrico (W) : 2990
Corrente (A) : 13
Tensione (V) : 220-240
Frequenza (Hz) : 60; 50
Tipo di spina : Schuko

4 242003 672341

Manufactured by <BSH Legal Name> under Trademark License of Siemens AG

iQ700, Forno compatti da incasso, Acciaio inox
CB635GBS1

Caratteristiche

Tipo di forno e modi di riscaldamento
- Volume interno: 47 l
- 13 modi di riscaldamento: Aria caldo-4D, Aria caldo eco, Calore superiore/inferiore, Riscaldamento superiore/inferiore Eco, Sistema grill a circolazione d'aria, Grill a superficie grande, Grill a superficie piccola, Funzione pizza, Funzione speciale congelato, Calore inferiore separato, Cottura delicata, Preriscaldamento, Scaldavivande
- Riscaldamento rapido
- Impostazione della temperatura 30 °C - 300 °C

Supporto per accessori / Sistema d`estrazione:
- Cavità con insenatura per griglie, griglia telescopica Guide telescopiche accessorio opzionale

Comfort
- Suggerimento di temperatura
- Display temperatura reale
- Indicazione di preriscaldamento
- cookControl
- Funzione-Sabbat
- 2,8“-TFT-color and text Display con funzione Direct-Touch
- Supporting systems: cookControl
- Numero programmi automatici: 10 pezzo
- Orologio elettronico
- Pulsante informazioni
- Ventilatore in acciaio inox
- Porta del forno con softMove apertura e chiusura ammortizzata

Design
- Manopole
- Impugnatura ad asta
- Forno (superficie interna): Smalto antracite
- Illuminazione interna alogena, Illuminazione forno disinseribile

Pulizia
- Ecoclean Apparecchiatura: parete posteriore
- Interno porta completamente in verto

Ambiente e Sicurezza
- Sicurezza bambini
- Interruttore di sicurezza
- Spia di calore residuo
- Pulsante Start-/Stop
- Interruttore di contatto porta
- Porta di sicurezza comfort max. 40°C (Misurata a 180 ° C la temperatura del forno / riscaldamento superiore e inferiore/ dopo 1 ora di centrale della finestra)

Accessorio:
- 1 x Griglia combinata, 1 x Leccarda universale smaltata

Informations techniques:
- Dimensioni nicchia (AxLxP): 450 mm - 455 mm x 560 mm - 568 mm x 550 mm
- Dimensioni apparecchi (AxLxP): 455 mm x 594 mm x 548 mm
- Lungh. cavo alimentazione: 150 cm
- Potenza max. assorb. (elettr.): 2.99 kW
- Classe di efficienza energetica (acc. EU Nr. 65/2014): A+ (in una scala di classi di efficienza energetica da A+++ a D)
- Consumo energetico per ciclo durante funzionamento convenzionale: 0.73 kWh
- Consumo energetico per ciclo durante funzionamento ventilato: 0.61 kWh
- Numero di cavità: 1
- Tipo di alimentazione: elettrica
- Volume della cavità: 47 l

iQ700, Forno compatti da incasso, Acciaio inox
CB635GBS1

Disegni quotati

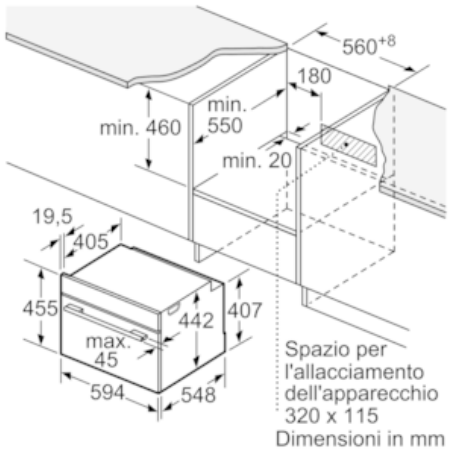

Montaggio con un piano di cottura.

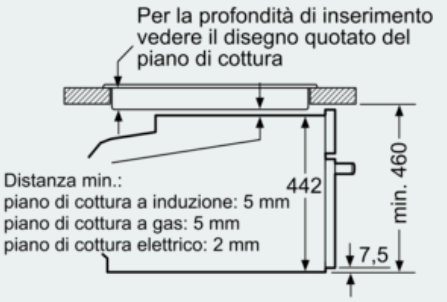

Dimensioni in mm

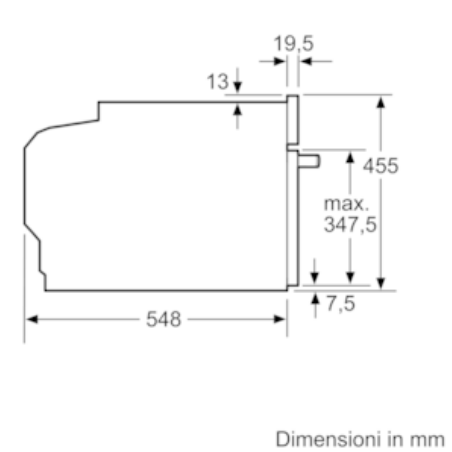

Se l'apparecchio compatto viene montato sotto un piano di cottura deve essere rispettato il seguente spessore del piano di lavoro (event. incl. sottostruttura).
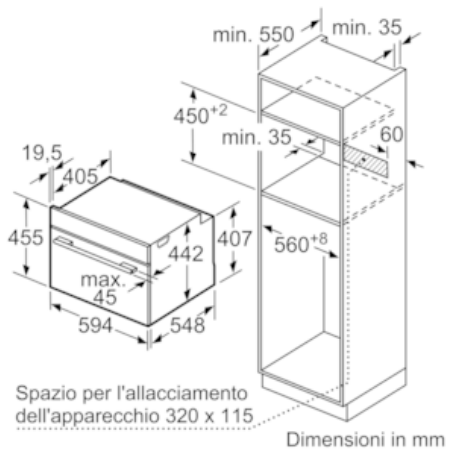
Tipo di piano di cottura	Spessore del piano di lavoro min.	
	rialzato	a filo
Piano di cottura a induzione	42 mm	43 mm
Piano di cottura con sistema a induzione sull'intera superficie	52 mm	53 mm
Piano di cottura a gas	32 mm	43 mm
Piano di cottura elettrico	32 mm	35 mm