Serie | 4, Hőszivattyús kondenzációs szárítógép, 8 kg
WTR85V90BY

A++

A hatékony szárítógép: A++ energiahatékonysági osztály.

- A++ energiahatékonysági osztály az extrém hatékony szárításért.
- **Szenzitív szárítás:** puha ruhák, még szárítás után is az egyedi dobkialakításnak köszönhetően.
- **Zajszint:** 65 dB - a szárítás kellemesen halk.
- **EasyClean Filter:** a kondenzátor szűrőjének könnyű tisztításáért.

Műszaki adatok

Kiviteli forma :	Szabadonálló készülék
Levehető munkalap :	Nem
Ajtónyitás iránya :	Jobb
Csatlakozókábel hossza (cm) :	145,0
Magasság munkalappal (mm) :	842
A készülék méretei (mm) :	842 x 598 x 599
Nettó súly (kg) :	49,700
Fluorozott gázok :	Nem
Hűtőközeg típusa :	R290
Hermetikusan zárt berendezés :	Igen
Quantity of fluorinated gases (kg) :	0,120
The quantity expressed in CO2 equivalent (t) :	0,000
EAN-kód :	4242005120925
Teljesítményigény (W) :	600
Biztosíték :	10
Feszültség (V) :	220-240
Frekvencia (Hz) :	50
Engedélyező okirat :	CE, VDE
A teljes töltetű normál pamutprogramhoz tartozó előírt kapacitás kg-ban :	8,0
A teljes töltetű normál pamutprogram :	Pamut, szekrény száraz
Energiahatékonysági osztály (2010/30/EC) :	A++
Teljes és normál pamutprogramhoz tartozó energiafogyasztás (kWh) :	1,87
Teljes töltetű normál pamutprogram (min) :	200
Részleges töltetű normál pamutprogramhoz tartozó energiafogyasztás (kWh) :	1,14
Részleges töltetű normál pamutprogram (min) :	125
Súlyozott éves energiafogyasztás (kWh) :	235,0
Súlyozott programidő (min) :	157
Teljes töltetű normál pamutprogram átlagos kondenzációhatékonysága (%) :	83
Részleges töltetű normál pamutprogram átlagos kondenzációhatékonysága (%) :	83
Súlyozott kondenzációhatékonyság (%) :	83

4 242005 120925

Különleges (megvásárolható) tartozék

WMZ20600 : Gyapjúszárító kosár - szárítógéphez
WTZ27400 : Összeépítő keret, kihúzható polccal
WTZ27410 : Összeépítő keret

Serie | 4, Hőszivattyús kondenzációs szárítógép, 8 kg
WTR85V90BY

A hatékony szárítógép: A++ energiahatékonysági osztály.

Energiatakarékosság és teljesítmény

- Kapacitás (pamut): 8 kg
- Szárítógép típusa: kondenzációs
- Energiahatékonysági osztály: A++
- Energiafogyasztás: 235,00 kWh/év. Az érték 160 teljes és részleges töltetű normál pamutprogrammal végzett szárítási cikluson és a kis villamosenergia-fogyasztású üzemmódokon alapul. A tényleges ciklusonkénti energiafogyasztás függ a készülék üzemeltetési módjától.
- A teljes töltetű normál pamutprogramhoz tartozó energiafogyasztás: 1.87 kWh, a részleges töltetű normál pamutprogramhoz tartozó energiafogyasztás: 1.14 kWh.
- Súlyozott energiafogyasztás kikapcsolt üzemmódban: 0.1 W és bekapcsolva hagyott üzemmódban: 0.5 W.
- A(z) Pamut, szekrény száraz program a teljes és a részleges töltet melletti normál pamutprogram az a normál nedves pamut ruhaneműk szárítására alkalmas standard szárítóprogram, amelyre a címkén és a termékismertető adatlapon megadott adatok vonatkoznak, és amely a pamut ruhaneműk esetében az energiafogyasztás szempontjából a leghatékonyabb.
- A teljes és részleges töltetű normál pamutprogram súlyozott programideje: 157 perc.
- A teljes töltetű normál pamutprogram programideje: 200 perc, a részleges töltetű normál pamutprogram programideje: 125 perc.
- Kondenzációhatékonysági osztály a G-től (legkevésbé hatékony) A-ig (leghatékonyabb) terjedő skálán: B.
- A teljes töltetű normál pamutprogram átlagos kondenzációhatékonysága: 83 %, a részleges töltetű normál pamutprogram átlagos kondenzációhatékonysága: 83 %.
- A teljes és részleges töltetű normál pamutprogram súlyozott kondenzációhatékonysága: 83 %
- Zajszint: 65 dB (A) re 1 pW

Programok

- Speciális programok: gyapjú, mix, törölköző szárítás, időprogram (meleg), időprogram (hideg), sportruha szárítás, blúz/ing szárítás, finom anyagok

További opciók

- Szenzorvezérlésű TouchControl érintős kezelés: start/szünet, kímélő, gyűrődésmentesítő program, programidő, szárítás finomhangolása, 24 órás időzítő beállítás

Biztonság és kényelem

- Kondenzátor-védő szűrő
- DuoTronic készülékvezérlés
- LED kijelző a hátralévő idő, és az időprogramozás kijelzésére, programfutás és speciális funkciók megjelenítésére.
- Sensitive Drying System: nagyméretű, nemesacélból készült dob textilkímélő kialakítással, soft emelőlapátokkal.
- Antivibrációs oldalfalak: nagyobb stabilitás és kiegyenlítettebb dobmozgások
- Gyapjúszárító kosár: nincs
- Kondenzvíz-kifolyó garnitúra
- "Kondenzvíztartály tele van" jelzés
- "Szűrőtisztítás szükséges" jelzés
- Gyermekzár
- Gyűrődéscsökkentő ciklus a program végén
- Hangjelzés a program végén
- Üvegajtó, kerettel, az ajtó színe: ezüstfehér.
- Kényelmi zár
- Ajtónyitás iránya: jobb
- Fém ajtózáró kar

Technikai információk

- 85 cm-es pult alá csúsztatható
- Méretek (Ma x Szé): 84,2 cm x 59,8 cm
- Készülék mélysége: 59,9 cm
- Készülék mélysége, ajtóval: 63,4 cm
- Készülék mélysége, nyitott ajtóval: 109,1 cm
- Teljesen elektronikus egy gombos programválasztó szenzorvezérelt-, idő-, és speciális programokra
- Hőszivattyús technológia környezetbarát R290-es hűtőközeggel.

Serie | 4, Hőszivattyús kondenzációs szárítógép, 8 kg
WTR85V90BY

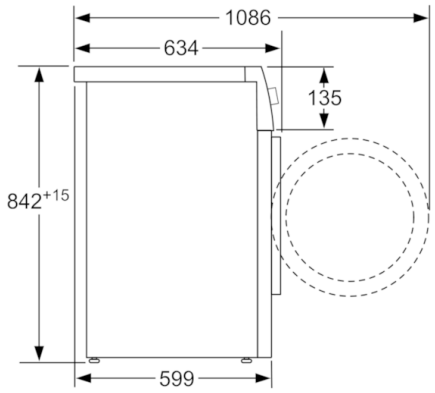

Méretek mm-ben

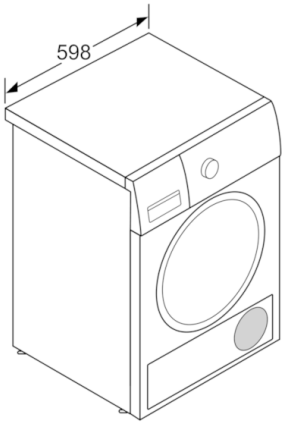

Méretek mm-ben