Serija 6, Plinska ploča za kuhanje, 60 cm, Crna
PPP6A6B90

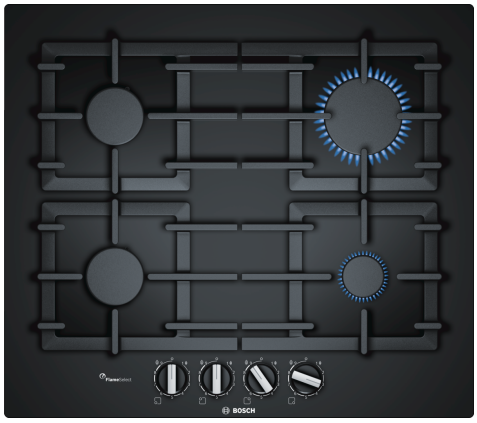

HEZ298105 :
HEZ298114 Križić za manju posudu

Plinska ploča za kuhanje od kaljenog stakla s funkcijom FlameSelect za postizanje savršenih rezultata kuhanja zahvaljujući devet precizno definiranih razina snage.

- **FlameSelect**: za precizno namještanje plamena na devet definiranih razina.
- **Standardna ili poluugradbena opcija**: odaberite između ugrađene ili pomalo uzdignute izvedbe.
- **Polupovezan držač za posude od lijevanog željeza**: za visoku stabilnost i jednostavno čišćenje.
- **Spremni za biometan**: Vašu je plinsku ploču za kuhanje moguće napajati i obnovljivim plinom biometanom.
- **Ergonomski gumbi**: za ergonomsko upravljanje.

Grupa proizvoda / linija proizvoda: .....Plinska ploča s integriranim upravljanjem
Ugradbeni / samostojeći: ..... Ugradbeni
Utrošena energija: ..... Plinski
Ukupan broj polja koja se mogu istovremeno upotrebljavati: 4
Tip uređaja za podešavanje upravljačkih postavki: .....ručke u obliku mača
Potrebna veličina niše za ugradnju (VXŠXD): .45 x 560-562 x 480-492 mm
Širina: ..... 590 mm
Dimenzije proizvoda: .....58x590x520 mm
Dimenzije zapakiranog proizvoda (Vx ŠxD): ..... 141 x 651 x 578 mm
Neto težina: .....15.3 kg
Bruto težina: .....16.2 kg
Indikator preostale topline: .....bez
Položaj komandne ploče: .....Sprijeda
Boja površine: .....Crna
Boja okvira: .....Crna
Dužina kabela za napajanje: .....100.0 cm
EAN kod: 4242002801933
Nazivni podaci plinskog priključka: ..... 7500 W
Struja: .....3 A
Napon: ..... 220-240 V
Frekvencija: .....60; 50 Hz

4 242002 801933

Serija 6, Plinska ploča za kuhanje, 60 cm, Crna
PPP6A6B90

Plinska ploča za kuhanje od kaljenog stakla s funkcijom FlameSelect za postizanje savršenih rezultata kuhanja zahvaljujući devet precizno definiranih razina snage.

Dizajn:
- Ploča za kuhanje na kaljenom staklu, crna
- za plosnatu ugradnju

Komfor:
- FlameSelect
- SK
- Jednoručno paljenje
- Nosači posuđa od lijevanog željeza; pojedinačni

Polja za kuhanje:
- Broj plinskih plamenika: 4
- 1 snažni, 2 obična, 1 štedljivi plamenik
- Stražnji lijevi: obični plamenik, do 1.75 kW (ovisno o tipu plina)
- Stražnji desni: snažni plamenik, do 3 kW (ovisno o tipu plina)
- Prednji lijevi: obični plamenik, do 1.75 kW (ovisno o tipu plina)
- Prednji desni: štedljivi plamenik, do 1 kW (ovisno o tipu plina)

Sigurnost:
- Termoelektrični osigurač za sprječavanje istjecanja plina
- Automatski podešeno na zemni (gradski) plin (20 mbar)

Dimenzije:
- Priključni kabel 1 m

Pribor:
- Priložene mlaznice za tekući plin (28-30/37 mbar)
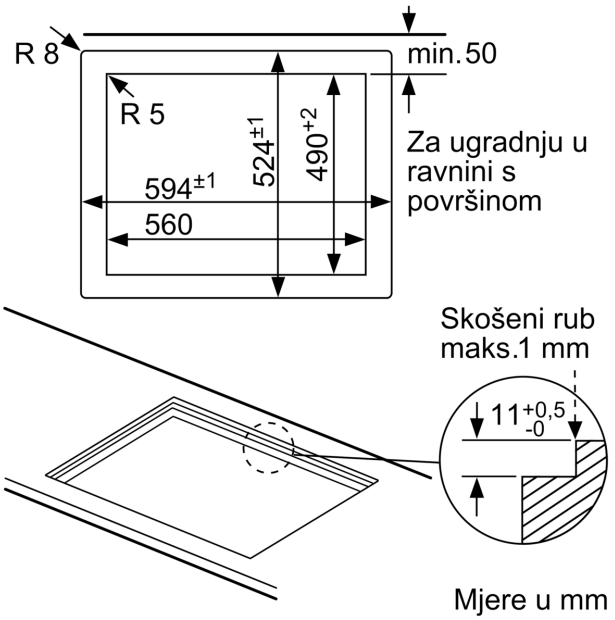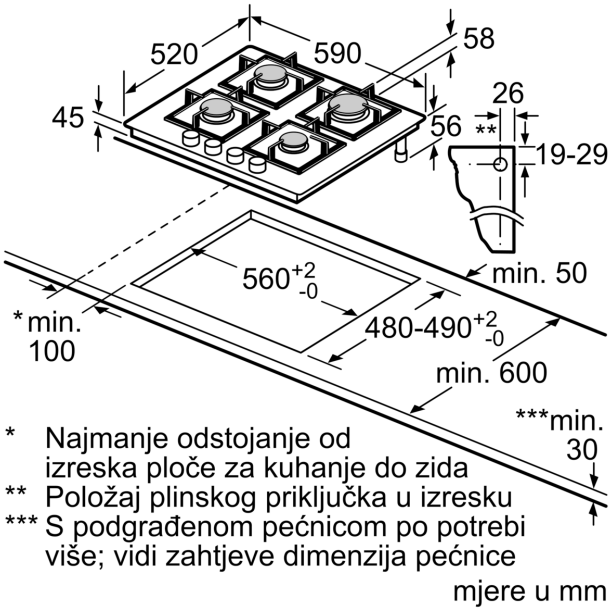
Serija 6, Plinska ploča za kuhanje, 60 cm, Crna
PPP6A6B90