Serija 8, Ugradbena pećnica s funkcijom pare, 60 x 60 cm, Nehrđajući čelik
HSG636BS1

A+

1 x Lim, emajl, 1 x Rešetka, 1 x Univerzalna tava za pečenje, rupičasta, veličina XL, 1 x Parna posuda, ne rupičasta, veličina S

HEZ36D163 :, HEZ36D163G :, HEZ530000 Dva spojena pladnja za pečenje, HEZ531010 :, HEZ532010 Tava, HEZ617000 Lim za pečenje za picu, okrugli, HEZ625071 Gril lim, HEZ631070 :, HEZ632070 :, HEZ633001 Pokrov za duboki lim za pečenje, HEZ633070 Profi duboki lim za pečenje, HEZ635000 :, HEZ636000 Staklena posuda, HEZ638D30 3 razinske teleskopske vodilice na izvla, HEZ660050 Dodatni pribor za ugradbene pećnice, HEZ664000 :, HEZ915003 :, HEZG0AS00 :

60 cm visoka kombinirana parna pećnica: savršeno pečenje, pečenje vlažnom parom i nježno kuhanje na pari.

- **Funkcija pare**: za nježnu, zdraviju pripremu hrane.
- **Funkcija dodavanja pare**: dodavanjem pare hrana postaje hrskava izvana, a sočna iznutra.
- **Assist**: automatska postavka za optimalnu vrstu topline, temperature i vremena za brojna jela.
- **Upravljanje TFT zaslonom na dodir**: jednostavan za korištenje zahvaljujući gumbu za upravljanje s punim tekstom i simbolima.
- **EcoClean Direct**: čišćenje gotovo nije potrebno zahvaljujući posebnom premazu na stražnjoj stijenci koji automatski apsorbira prljavštinu.

Ugradbeni / samostojeći: ..... Ugradbeni
Otvaranje vrata: ..... Poklopna vrata
Potrebna veličina niše za ugradnju (VXŠXD): 585-595 x 560-568 x 550 mm
Dimenzije proizvoda: ..... 595x594x548 mm
Dimenzije zapakiranog proizvoda (Vx ŠxD): .....675 x 660 x 690 mm
Materijal upravljačke ploče: ..... Stainless steel
Materijal vrata: ..... Glass
Neto težina: ..... 40.6 kg
Dužina kabela za napajanje: ..... 120.0 cm
EAN kod: 4242002808451
Struja: ..... 16 A
Napon: ..... 220-240 V
Frekvencija: ..... 60; 50 Hz
Tip utičnice: ..... Utičnica s uzemljenjem
Upotrebljivi volumen (šupljine) - NOVO (2010/30/EZ): ..... 71 l
Razred energetske učinkovitosti: .....A+
Energy consumption per cycle conventional (2010/30/EC): .....0.87 kWh/ciklus
Energy consumption per cycle forced air convection (2010/30/EC):0.69 kWh/ciklus
Indeks učinkovitosti energije (2010/30/EU): ..... 81.2 %
Uključeni dodatni pribor: 1 x Lim, emajl, 1 x Rešetka, 1 x Univerzalna tava za pečenje, 1 x Parna posuda, rupičasta, veličina S, 1 x Parna posuda, rupičasta, veličina XL, 1 x Parna posuda, ne rupičasta, veličina S

4 242002 808451

Serija 8, Ugradbena pećnica s funkcijom pare, 60 x 60 cm, Nehrđajući čelik
HSG636BS1

60 cm visoka kombinirana parna pećnica: savršeno pečenje, pečenje vlažnom parom i nježno kuhanje na pari.

Tip pećnice / načini grijanja:

- Kombinirana parna pećnica s 12 načina grijanja: 4D vruči zrak, Vruči zrak Eco, Gornje/donje grijanje, Gornje/donje grijanje Eco, Ventilatorski infra roštilj, Velikopovršinski roštilj, Malopovršinski roštilj, Pica (opcija za pečenje pice), Donje grijanje, Kuhanje na niskoj temperaturi, Grijanje posude za posluživanje, Održavanje toplote (za pripremljena jela)
- Dodatni načini grejanja pomoću pare: Para, Regeneracija, Pečenje/pirjanje, Odmrzavanje
- Raspon temperature: 30 °C - 250 °C

Dizajn:

Čišćenje:

- Samočisteće obloge: zadnja ploča

Komfor:

- 3x2,5“ TFT zaslon s prikazom u boji i tekstom s tipkama na dodir
- Dodatne funkcije: Program za odstranjivanje vodenog kamenca Automatska prilagodba na nadmorsku visinu Funkcija sušenja
- Klasično otvaranje, SoftClose - meko zatvaranje, SoftOpen i SoftClose: nježno otvaranje i zatvaranje vrata pećnice
- Napredni automatski programi Bosch Assist
- Elektronički tajmer
- LED svijetlo, prekidač za osvjetljenje pećnice
- Spremnik za vodu: 1 l
- Indikator praznog spremnika
- Generator pare je postavljen izvan šupljine
- Ventilator za hlađenje

Preklopne rešetke / vodilice

Sigurnost:

- Dječja sigurnosna brava Sigurnosno isključivanje Pokazatelj preostale topline Start-/Stop gumb Kontaktni prekidač za vrata

Tehničke informacije:

- Dužina kabela za napajanje: 120 cm
- Priključna snaga: 3.6 kW
- Dimenzije (VxŠxD): 595 mm x 594 mm x 548 mm
- Dimenzije niše (VxŠxD): 585 mm - 595 mm x 560 mm - 568 mm x 550 mm
- “Molimo držite se dimenzija navedenih u skici za postavljanje”

Serija 8, Ugradbena pećnica s funkcijom pare, 60 x 60 cm, Nehrđajući čelik
HSG636BS1

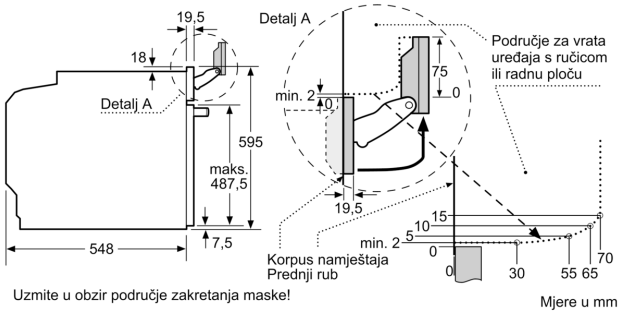

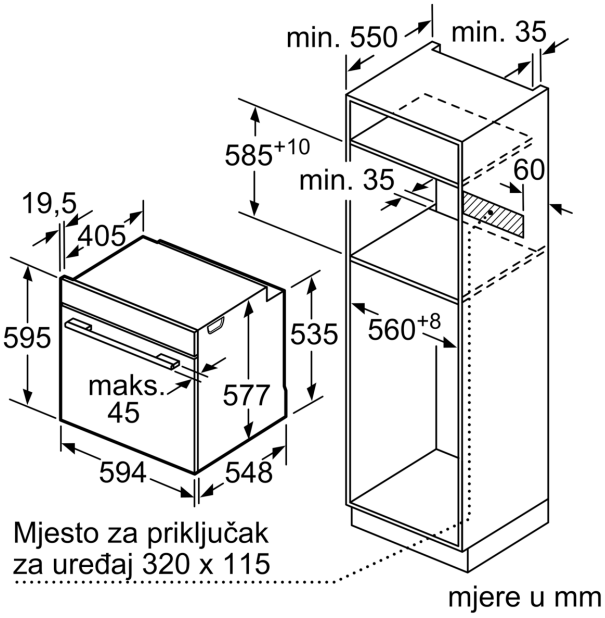

Ukoliko se uređaj ugradi ispod ploče za kuhanje, tada treba poštivati slijedeće debljine radnih ploča (ukoliko je potrebno uključujući i podkonstrukcija).
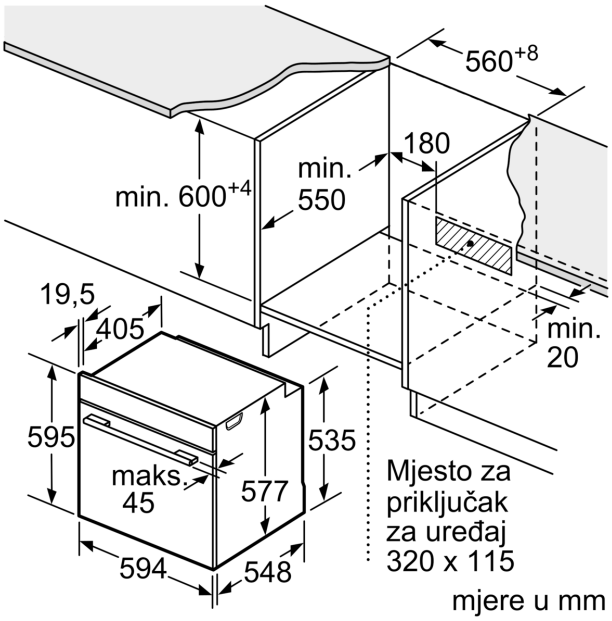
Tip ploče za kuhanje	**min. debljina radne ploče**	
	postavljeno	u ravnini s površinom
Indukcijska ploča za kuhanje	37 mm	38 mm
Po čitavoj površini indukcijska ploča za kuhanje	47 mm	48 mm
Plinska ploča za kuhanje	30 mm	38 mm
Električna ploča za kuhanje	27 mm	30 mm