Serie 8, Zidna napa, 90 cm, crno staklo
DWF97RV60

B

PerfectAir

DWZ0AF0R0	Long Life set za rec.zraka bez dimnjaka
DWZ0AF0S0	Long Life set za kruženje zraka
DWZ0AX5K0	Chimney extension 1000 mm
DWZ0AX5L0	Chimney extension 1500 mm
DWZ1AF1B6	Clean Air Plus filtar za mirise rez
DWZ1AF1I6	Clean Air set za kruženje zraka
DWZ1AF1V6	Clean Air set za rec.bez priklj.dimnjak
DWZ1AX5C6	CleanAirPlus vanjski set za rec. zraka
DWZ1AX6E1	Crni dimnjak
DZZ0XX0P0	Long Life filtar za mirise (zamjenski)
DZZ1XX1B6	Clean Air Plus filtar za mirise rez

Napa ravne izvedbe: uz ovu vrhunsku izvedbu uvijek držite na oku svoje lonce i tave.

- **Senzor PerfectAir**: kuhinjska napa s automatskim podešavanjem snage za vrhunske rezultate uz tih rad.
- **Izuzetno tih rad kuhinjske nape**: maksimalne performanse, minimalna buka.
- **Unutrašnjost koja se lako čisti**: skriveni vijci i kabeli te zaobljeni rubovi čišćenje čine jednostavnim.
- **Upravljajte svojim uređajima glasom, zahvaljujući glasovnom upravljanju Amazon Alexe. ***
- **Nadzor nape putem ploče za kuhanje: Prikladno upravljanje funkcijama kuhinjske nape putem ploče za kuhanje.**

Tipologija:	Wall-mounted
Dužina kabela za napajanje:	130.0 cm
Visina proizvoda:	430 mm
Minimalna udaljenost iznad električnog štednjaka:	450 mm
Neto težina:	25.1 kg
Tip upravljanja:	elektroničan
Broj stupnjeva brzina:	3-fazni + 2 intenzivna
Maks. ekstrakcija zraka:	394 m^3/h
Količina recirkulacijskog zraka pri boost opciji:	404 m^3/h
Maks. recirkulacija zraka:	249 m^3/h
Razina izvlačenja zraka pri boost opciji:	717 m^3/h
Maximum Air flow:	394 m^3/h
Broj rasvjetnih tijela:	2
Razina buke:	57 dB(A) re 1pW
Promjer odvoda zraka:	120 / 150 mm
Materijal filtra za masti:	Perivi aluminijski
EAN kod:	4242002946580
Priključna vrijednost:	146 W
Struja:	10 A
Napon:	220-240 V
Frekvencija:	50; 60 Hz
Tip utičnice:	Utičnica s uzemljenjem
Način ugradnje:	Montaža na zid

4 242002 946580

Serie 8, Zidna napa, 90 cm, crno staklo
DWF97RV60

Napa ravne izvedbe: uz ovu vrhunsku izvedbu uvijek držite na oku svoje lonce i tave.

Tip:

Dizajn:

- Od crnog stakla
- Za pričvršćivanje na zid iznad polja za kuhanje

Tehničke informacije:

- Razred energetske učinkovitosti: B (na skali energetskih razreda od A++ do E)
- Godišnja potrošnja energije: 40 kWh/god
- Razred učinkovitosti protoka zraka: B
- Razred učinkovitosti osvjetljenja: A
- Razred učinkovitosti filtriranja masnoća: B
- Buka min./maks. normalna razina: 43/57 dB

Protok:

- Protok zraka pri najvećoj mogućoj brzini pri normalnoj uporabi: 394 m^3/h; pri intenzivni uporabi: 717 m^3/h (prema normi EN 61591)
- Stupanj protoka ispušnog zraka prema standardu EN 61591 maksimalno 394m^3/h
- Maks. učinak (odvođenje zraka): 394 m^3/h (po standardu EN 61591)
- Protok zraka (odvod zraka) pri najvećoj mogućoj brzini pri normalnoj uporabi: 394 m^3/h; pri intenzivni uporabi: 717 m^3/h (prema normi EN 61591)
- Buka pri najvišem normalnom stupnju (odvođenje zraka): 57 dB(A) re 1 pW [44 dB(A) re 20 µPa zv. pritisak] (prema EN 60704-3, EN 60704-2-13)
- Buka (odvođenje zraka) pri pri najvećoj mogućoj brzini pri normalnoj uporabi: 57 dB(A) re 1 pW dB(A) re 20 µPa zv. pritisak]; pri intenzivni uporabi: 70 dB(A) re 1 pW dB(A) re 20 µPa zv. pritisak] (prema EN 60704-3, EN 60704-2-13)
- Cijev Ø 150 mm, 120 mm
- sa jednosmjernim zatvorivim poklopcem
- Maksimalni protok zraka:717 m3/h
- Dvije mogućnosti rada: odvod zraka ili kruženje zraka (potrebno dokupiti komplet za recirkulaciju)
- Recirkulacija je moguća bez dimnjaka

Komfor:

Home Connect (samo u zemljama gdje je dostupna usluga Home Connect)

- za povezane kućanske uređaje i upravljanje putem pametnog telefona ili tableta (samo u državama u kojima je dostupna Home Connect usluga)
- Home Connect funkcionalnost moguće je raširiti integriranjem brojnih aplikacija od vanjskih surađujućih partnera
- Funkcija Voice Control omogućena putem popularnih glasovnih pomoćnika (samo u državama u kojima je ta usluha moguća)
- Upravljanje napom preko ploče za kuhanje
- (sa kompatibilnom pločnom za huhanje)
- Sustav za jednostavnu instalaciju
- PowerBoost pozicija
- 5 stupnja učinkovitosti: 3 + 2 intenzivne, TouchControl upravljanje, DG
- Elektronsko upravljanje, LED displej (svjetleće diode), 2X7
- Mogućnost automatskog isključivanja (1 - 99 min)
- 2 područja odvođenja: prednja i donja strana
- Automatsko isključivanje intenzivnog stupnja
- Unutarnji okvir koji se jednostavno čisti
- Napa nije namjenjena radu sa plinskim pločama
- Senzor kvalitete zraka
- Mogućnost podešavanje intenziteta osvjetljenja
- Postupno osvjetljivanje/zatamnjivanje SoftLight
- EcoSilenceDrive motor
- Osvjetljenje polja za kuhanje: 2 x 3 W LED osvjetljenje
- Intenzitet svjetla: 589 lux
- Temperatura boje: 3500 K
- Periferno usisavanje zraka
- Indikator zasićenosti filtra (metalnoga ili ugljenoga)
- Stakleni poklopac filtera
- Metalni filter za masnoće, prikladan za čišćenje u perilici posuđa

Dimenzije:

- Priključna snaga: 146 W
- Dimenzije - odvod zraka (VxŠxG): 1019-1289 x 890 x 263 mm
- Dimenzije recirkulacijskog sustava, dimnjak (VxŠxD): 1079-1349 x 890 x 263 mm
- Dimenzije recirkulacijskog sustava s modulom CleanAir (VxŠxD):
- 1209 x 890 x 263mm - montiranje s vanjskim dimnjakom
- 1279-1549 x 890 x 263 mm - montiranje s teleskopskim dimnjakom
- Dimenzije recirkulacijskog sustava, bez dimnjaka (VxŠxD): 550 mm x 890 x 263 mm
- Pokaznik sa 7 segmenata i kontrolnim prstenom
- None

*u skladu s europskom regulativom br. 65/2014

Serie 8, Zidna napa, 90 cm, crno staklo
DWF97RV60

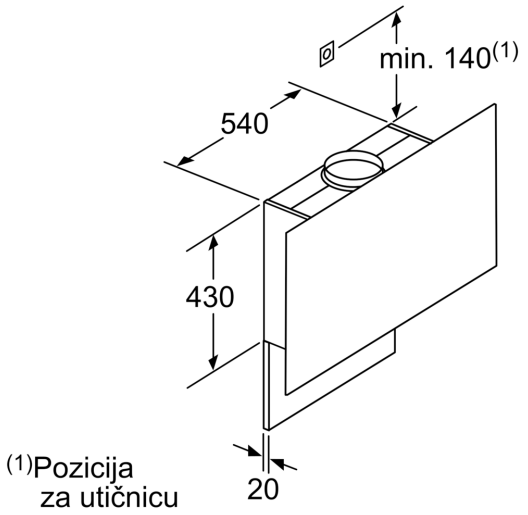

Maksimalna debljina stražnje stijenke.

mjere u mm

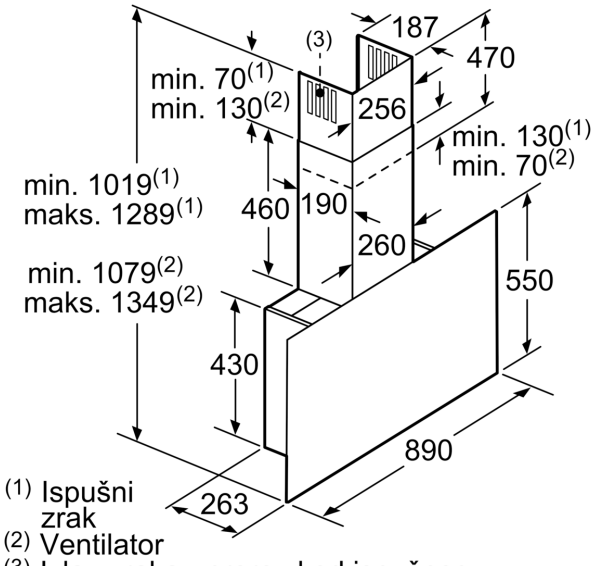

mjere u mm

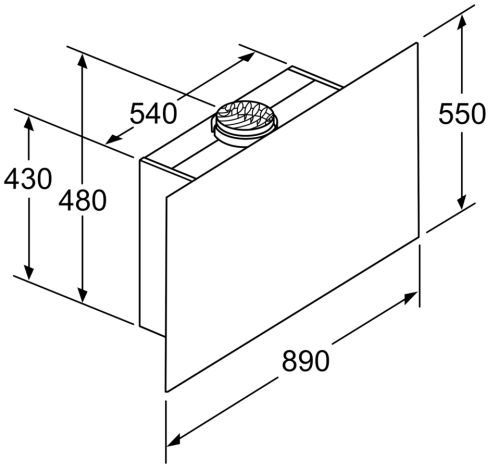

Uređaj u s optočnim zrakom
bez kanala
potreban je komplet za optočni zrak

mjere u mm

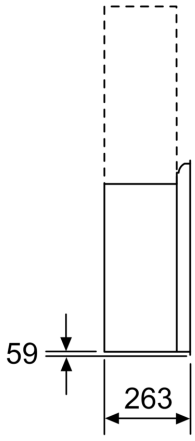

mjere u mm

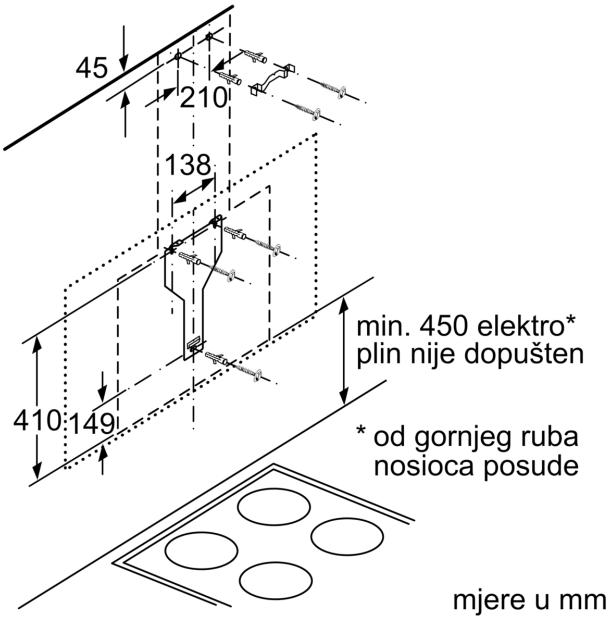
45
210
138
410
149
min. 450 elektro*
plin nije dopušten
* od gornjeg ruba
nosioca posude
mjere u mm

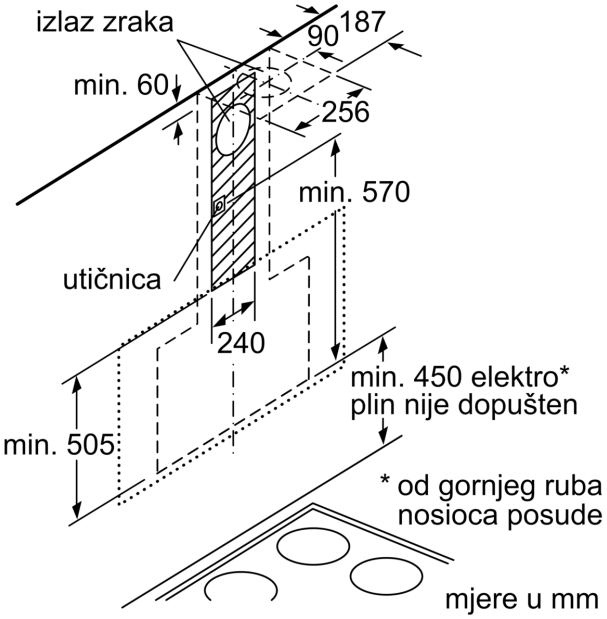
izlaz zraka
90
187
min. 60
256
min. 570
utičnica
240
min. 505
min. 450 elektro*
plin nije dopušten
* od gornjeg ruba
nosioca posude
mjere u mm