Série 6, Domino Teppan Yaki, 40 cm
PKY475FB1E

2 x spatule

HEZ394301 BARRETTES DE JONCTION

La plaque Domino Teppan Yaki vous permet de cuisiner à la manière traditionnelle japonaise.

- **DirectSelect** : accès direct à la zone de cuisson désirée, aux puissances et autres fonctions additionnelles.
- **Plaque Domino de 40 cm de largeur combinable avec les autres plaques Domino et avec le cadre Premium**
- **Couvercle amovible en verre vitrocéramique: élégance et propreté s'unissent.**
- **ReStart: Si quelque chose déborde, la table de cuisson s'éteint automatiquement et enregistre le dernier réglage sélectionné.**
- **Sécurité enfants: blocage automatique des commandes pour éviter toute manipulation accidentelle.**

Fréquence:	50; 60 Hz
Appellation produit/famille:	Vario/Domino Teppan Yaki
Pose-libre / Intégré:	Encastrable
Type de table:	Electrique
Type de commandes:	Electronique
Matériau de la grille - gril:	Pas applicable
Niche d'encastrement:	90 x x mm
Largeur:	396 mm
Dimensions du produit:	90x396x527 mm
Dimensions du produit emballé:	230 x 480 x 610 mm
Poids net:	9.9 kg
Poids brut:	12.0 kg
Témoin de chaleur résiduelle:	Indépendant
Emplacement du bandeau de commande:	Devant de la table
Matériau de base de la surface:	Pas applicable
Couleur de la surface:	Acier inox, Alu., brossé
Longueur du cordon électrique:	100.0 cm
Puissance:	1900 W
Intensité:	13 A
Tension:	220-240 V
Accessoires intégrés:	2 x spatule

4 242002 835891

Série 6, Domino Teppan Yaki, 40 cm
PKY475FB1E

La plaque Domino Teppan Yaki vous permet de cuisiner à la manière traditionnelle japonaise.

Design:

- Grande surface de cuisson en inox.

Confort/Sécurité :

- Bandeau Direct Select avec régulation de la température: 160-240 °C.
- Zone de cuisson utilisable entièrement ou à moitié.
- Couvercle amovible en verre vitrocéramique.
- interrupteur principal
- Témoin lumineux de fonctionnement
- Option spéciale pour maintenir au chaud (70 °C).
- Option spéciale de néttoyage (40 °C).
- Alarme sonore.
- Possibilité de limiter les signaux sonores.
- Fonction Mémoire
- Sécurité enfants: automatique ou manuelle.
- Arrêt automatique de securité de la plaque.
- Indicateur de chaleur résiduellle (H/h).
- Combinaton parfaite avec les plaques en verre vitrocéramique et cadre Premium.
- Combinable grâce à l'accessoire de jonction HEZ394301.

Données techniques :

- HoodControl: contrôle la hotte via la table de cuisson (avec hotte compatible)

Série 6, Domino Teppan Yaki, 40 cm
PKY475FB1E

measurements in mm

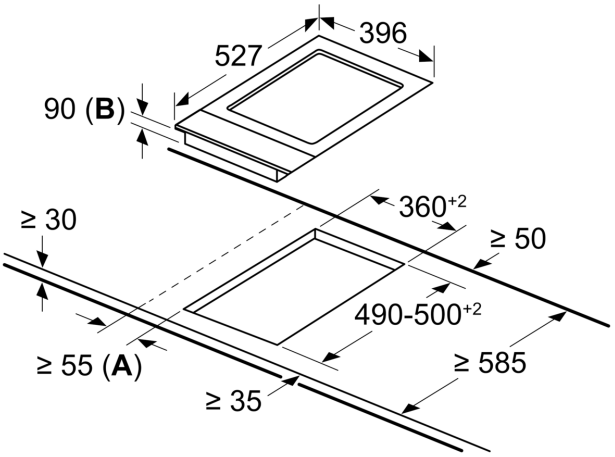

A: Minimum distance from the hob cut-out to the wall
B: Maximum recessed depth

Mesures en mm

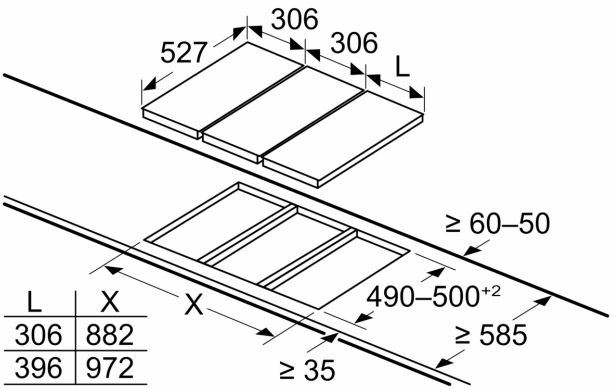

L	X
306	882
396	972

Si deux éléments ou plus sont installés côte à côte, un ou plusieurs kits d'installation sont nécessaires (2 éléments 1 kit d'installation, 3 éléments 2 kits d'installation, etc.)

Mesures en mm

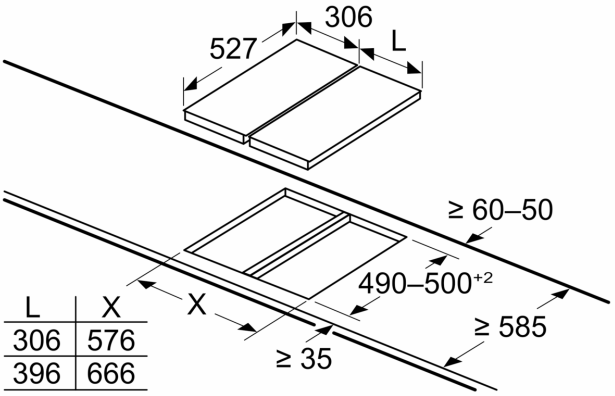

L	X
306	576
396	666

Si deux éléments ou plus sont installés côte à côte, un ou plusieurs kits d'installation sont nécessaires (2 éléments 1 kit d'installation, 3 éléments 2 kits d'installation, etc.)

Mesures en mm
Image pour le tableau Possibilités de combinaison Domino avec appareils correspondants et dimensions de découpe

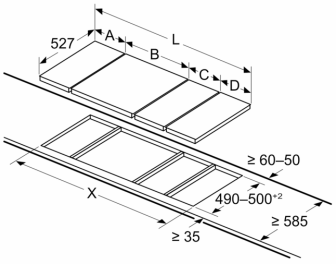

Si deux éléments ou plus sont installés côte à côte, un ou plusieurs kits d'installation sont nécessaires (2 éléments 1 kit d'installation, 3 éléments 2 kits d'installation, etc.)

Dimension de découpe (X) selon la combinaison (voir tableau des combinaisons)

measurements in mm
Domino combination options with
corresponding appliance and cut-out dimensions

Width category:
Appliance width:

	A	B	C	D	L	X
2x30	306	306	-	-	612	**576**
1x30, 1x40	306	396	-	-	702	**666**
1x30, 1x60	306	606	-	-	912	**876**
1x30, 1x70*	306	710	-	-	1016	**980**
1x30, 1x80	306	816	-	-	1122	**1086**
1x30, 1x90	306	916	-	-	1222	**1186**
2x40	396	396	-	-	792	**756**
1x40, 1x60	396	606	-	-	1002	**966**
1x40, 1x70*	396	710	-	-	1106	**1070**
1x40, 1x80	396	816	-	-	1212	**1176**
1x40, 1x90	396	916	-	-	1312	**1276**
3x30	306	306	306	-	918	**882**
2x30, 1x40	306	306	396	-	1008	**972**
2x30, 1x60	306	306	606	-	1218	**1182**
2x30, 1x70*	306	306	710	-	1322	**1286**
2x30, 1x80	306	306	816	-	1428	**1392**
2x30, 1x90	306	306	916	-	1528	**1492**
1x30, 2x40	306	396	396	-	1098	**1062**
1x30, 1x40, 1x60	306	396	606	-	1308	**1272**
1x30, 1x40, 1x70*	306	396	710	-	1412	**1376**
1x30, 1x40, 1x80	306	396	816	-	1518	**1482**
1x30, 1x40, 1x90	306	396	916	-	1618	**1582**
2x40, 1x60	396	396	606	-	1398	**1362**
4x30	306	306	306	306	1224	**1188**
3x30, 1x40	306	306	306	396	1314	**1278**
1x30, 1x75	306	750	-	-	1056	**1020**
1x40, 1x75	396	750	-	-	1146	**1110**
2x30, 1x75	306	306	750	-	1362	**1326**
1x30, 1x40, 1x75	306	396	750	-	1452	**1416**

* Not possible with 70 cm induction hob

Mesures en mm
Kit d'installation (HEZ394301) pour Domino

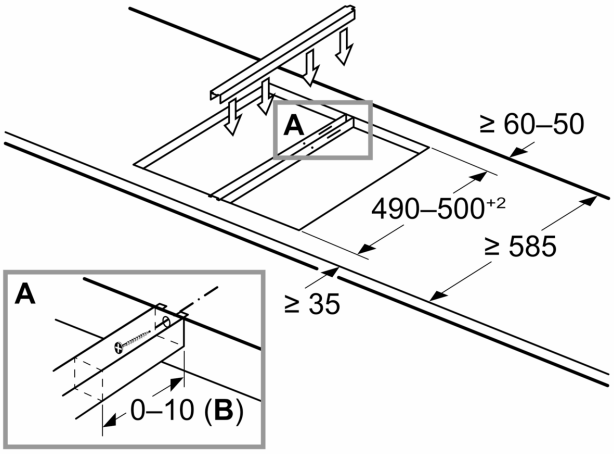

B: En fonction de la profondeur de découpe