Serie | 2, Gas range cooker, Largeur 90 cm
HSG738257M

Cuisinière à gaz: profiter de la cuisson à gaz autant dans le four que dans la plaque.

- La surface de cuisson en acier inoxydable à profil bas est facilement accessible et rapide à nettoyer.
- Matériaux et fabrication de haute qualité - supports de casseroles en fonte continue.

Données techniques

Pose-libre / Intégré :	Pose-libre
Dimensions du produit (mm) :	846 x 898 x 600
Longueur du cordon électrique (cm) :	190
Poids net (kg) :	76,530
Poids brut (kg) :	86,7
Mode de cuisson :	Gas bottom heating, Gril au gaz, grillade au tournebroche
Système de nettoyage intégré :	partiellement catalytique
Compartiment de rangement :	Oui
Type de grille support :	Support casserole fonte
Puissance de l'élément de grillage du four 1 (W) :	3500
Puissance de raccordement (W) :	100
Intensité (A) :	16
Tension (V) :	220-240
Fréquence (Hz) :	60; 50
Type de prise :	Fiche cont.terre/Gard.fil ter.
Type d'énergie :	Gaz
Type de gaz :	Gaz liqu. G30,31 28-30/37 mbar
Certificats de conformité :	Morocco
Dimension de l'appareil :	x x
Poids brut (lbs) :	191,000
Longueur du cordon électrique (cm) :	190
Dimensions du produit (mm) :	846 x 898 x 600
Dimensions du produit emballé (mm) :	860 x 670 x 960

4 242002 932798

Serie | 2, Gas range cooker, Largeur 90 cm
HSG738257M

Cuisinière à gaz: profiter de la cuisson à gaz autant dans le four que dans la plaque.

- 5 brûleurs gaz
- - 1 Brûleur rapide 2.9 kW.
- - 2 Brûleurs standards 1.75 kW.
- - 1 Brûleur Wok 4 kW.
- Brûleur normal 1.75 kW
- - 1 Brûleur économique 1 kW.
- Allumage électronique integré aux manettes
- Sécurité gaz par thermocouple
- Supports en fonte
- Couvercle en verre
- Four gaz
- 3 Modes de cuisson:Chaleur de sole, Gril au gaz, Tournebroche
- Tiroir de rangement coulissant.
- Pieds ajustables

Serie | 2, Gas range cooker, Largeur 90 cm
HSG738257M

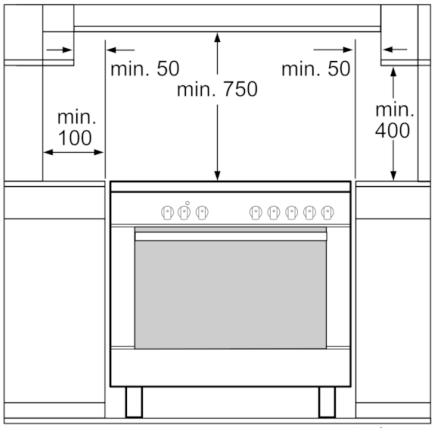

measurements in mm

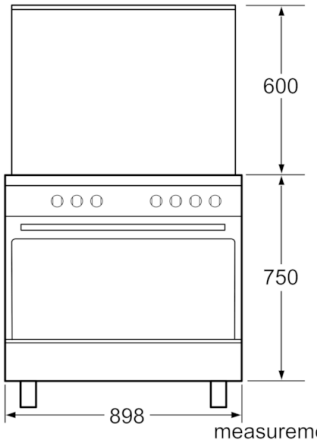

measurements in mm

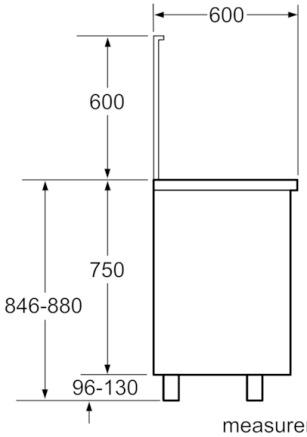

measurements in mm

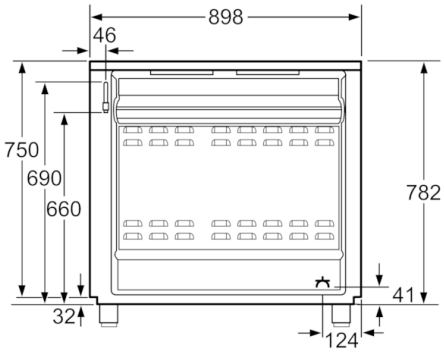

measurements in mm