BOSCH

Serie | 2

DWW09W460
Hotte décorative design Pyramide, 90 cm
EAN: 4242002714226

E

Accessoires en option

DHZ5275 : KIT DE RECYCLAGE

Données techniques

Couleur et matériau de la cheminée :	Noir
Typologie :	Chimney
Certificats de conformité :	CE, Morocco, VDE
Longueur du cordon électrique (cm) :	130
Hauteur de la cheminée :	553-730/573-730
Hauteur du produit, sans cheminée :	246
Poids net (kg) :	10,527
Type de commandes :	Mécanique
Nombre de vitesses :	3 puissances
Débit maximum d'aspiration d'air en évacuation :	410
Débit maximum d'aspiration en recyclage d'air :	230
Nombre de lampes :	2
Niveau sonore (dB(A) re 1 pW) :	67
Diamètre du réducteurd'évacuation d'air :	150 / 120
Matériau du filtre à graisses :	Washable aluminium
Filtre anti-odeurs :	non
Mode de fonctionnement :	Convertible
Accessoires en option :	DHZ5275, DHZ5276
Type de lampes utilisées :	Halogène
Puissance totale des lampes :	60
Type de filtre à graisse :	Cyclone
Puissance de raccordement (W) :	155
Intensité (A) :	10
Tension (V) :	220-240
Fréquence (Hz) :	50; 60
Type de prise :	Fiche cont.terre/Gard.fil ter.
Type d'installation :	Wall-mounted
Matériau de la carrosserie :	Laqué
Certificats de conformité :	CE, Morocco, VDE
Type de prise :	Fiche cont.terre/Gard.fil ter.
Dimension du produit, avec cheminée (si existante) (in) :	/ x x
Dimension du produit emballé :	13.38 x 23.42 x 38.77
Poids net (lbs) :	23
Poids brut (lbs) :	31
Localisationdu moteur :	Integrated motor in hood body
Clapet anti-retour :	Oui
Longueur du cordon électrique (cm) :	130
Dimensions du produit (incluant la cheminée si elle existe) (mm) :	799-976 x 900 x 500
Dimensions du produit emballé (mm) :	340 x 595 x 985
Poids net (kg) :	10,527
Poids brut (kg) :	14,0

4 242002 714226

Serie | 2 Hotte

DWW09W460

Hotte décorative design Pyramide, 90 cm
EAN: 4242002714226

- Pour installation au mur.
- Filtres à graisse en métal
- Filtres lavables au lave-vaisselle.
- Touches Rocker Switch
- 3 vitesses d'aspiration.
- Puissance d'aspiration maximale selon UNE/EN 61591: 400 m^3/h.
- Puissance d'aspiration au niveau 3: 410 m^3/h.
- Puissance sonore au niveau 3: 67 dB (A).
- Éclairage halogène.
- Valve anti-retour incluse.

Serie | 2 Hotte

DWW09W460

Hotte décorative design Pyramide, 90 cm
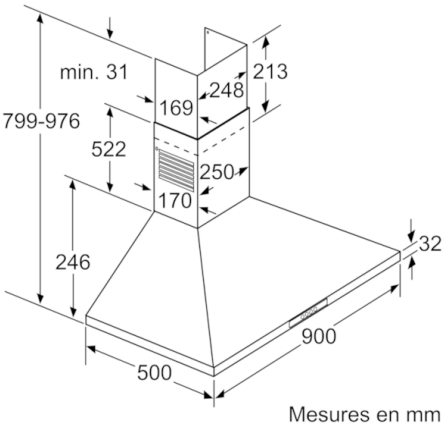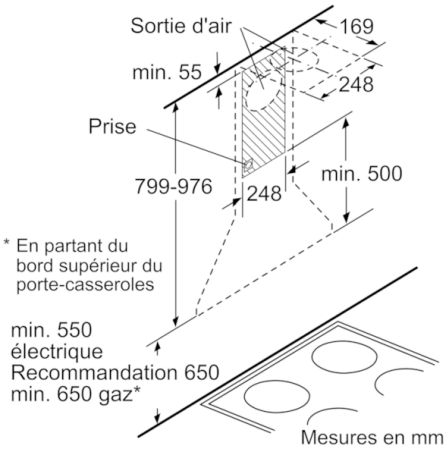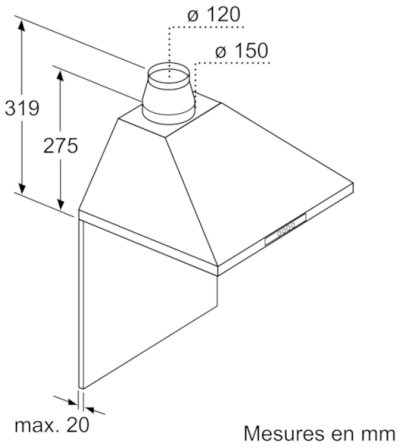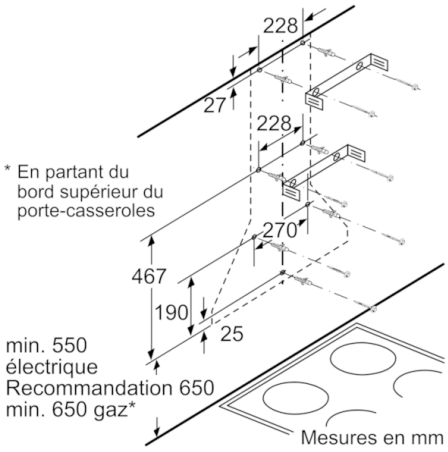
EAN: 4242002714226