Série 4, Hotte murale, 60 cm, Acier inoxydable
DWB67FM50

LED Light

DHZ1225	Canal de ventilation
DHZ1235	Canal de ventilation
DHZ6550	Panneau dorsal en inox
DHZ6551	Panneau dorsal en inox
DWZ0XX0J0	KIT DE RECYCLAGE INTEGRE LONGUE DUREE
DWZ1DX1B4	FILTRE A CHARBON CLEANAIR
DWZ1DX1I4	KIT DE RECYCLAGE CLEANAIR
DWZ1DX1I6	MODULE DE RECYCLAGE INTEGRE CLEANAIR +
DWZ1FX5C6	MODULE DE RECYCLAGE CLEANAIR PLUS
DWZ1FX5D1	KIT DE RECYCLAGE REGENERANT
DZZ0XX0P0	FILTRE A CHARBON REGENERANT
DZZ1XX1B6	FILTRE A CHARBON CLEANAIR PLUS

Hotte design box avec haut niveau d'extraction.

- **Silence** : performance d'extraction maximale avec un minimum de nuisance sonore.
- **Commande TouchSelect** : sélection rapide des paramètres et de l'éclairage.
- **Réglage intensive de la vitesse** : élimine les odeurs fortes de la cuisine particulièrement rapidement et efficacement.

Typologie: ..... Montage mural
Longueur du cordon électrique: ..... 130.0 cm
Hauteur de la cheminée: ..... 583-912/583-1022 mm
Hauteur du produit, sans cheminée: ..... 53 mm
Poids net: ..... 12.3 kg
Type de commandes: ..... Electronique
Nombre de vitesses: ..... 3 étapes + réglage intensif
Extraction d'air Max.: ..... 459 m^3/h
Débit de l'aspiration en Recyclage d'air position turbo: ..... 499 m^3/h
Recyclage d'air Max.: ..... 404 m^3/h
Débit Aspiration d'air en évacuation position turbo: ..... 752 m^3/h
Nombre de lampes: 2
Niveau Sonore: ..... 64 dB(A) re 1pW
Diamètre du réducteurd'évacuation d'air: ..... 120 / 150 mm
Matériau du filtre à graisses: ..... Acier inoxydable lavable
Filtre anti-odeurs: ..... non
Mode de fonctionnement: ..... Convertible
Accessoires en option: DHZ1225, DHZ1235, DHZ6550, DHZ6551, DWZ0XX0J0, DWZ1DX1B4, DWZ1DX1I4, DWZ1DX1I6, DWZ1FX5C6, DWZ1FX5D1, DZZ0XX0P0, DZZ1XX1B6
Type de lampes utilisées: ..... LED
Type de filtre à graisse: ..... Cyclone
Puissance: ..... 255 W
Intensité: ..... 10 A
Tension: ..... 220-240 V
Fréquence: ..... 50; 60 Hz
Type de prise: ..... Fiche cont.terre/Gard.fil ter.
Type d'installation: ..... Montage mural
Matériau de la carrosserie: ..... Acier inox
Type de prise: ..... Fiche cont.terre/Gard.fil ter.
Dimension du produit, avec cheminée (si existante) (in): ..... x x
Dimension du produit emballé: ..... 19.29 x 25.59 x 28.74
Poids net: ..... 27.000 lbs
Poids brut: ..... 37.000 lbs
Localisationdu moteur: ..... Intégré dans le fût de la hotte
Clapet anti-retour: ..... Oui
Longueur du cordon électrique: ..... 130.0 cm
Dimensions du produit (incluant la cheminée si elle existe): 635-1075 MM x 600.0 x 500.0 mm
Dimensions du produit emballé: ..... 490 x 650 x 730 mm
Poids net: ..... 12.3 kg
Poids brut: ..... 16.9 kg

4 242005 051069

Série 4, Hotte murale, 60 cm, Acier inoxydable
DWB67FM50

Hotte design box avec haut niveau d'extraction.

Type:
- Hotte décorative murale 60 cm

Design:
- Inox

Fonctionnement / Puissance:
- 3 vitesses d'aspiration + 1 intensive.
- Puissance d'aspiration maximale selon UNE/EN 61591 : 752 m^3/h.

Système d'installation facile.
- Pour installation au mur.

Dimensions :
- Dimensions appareil en évacuation d'air (HxLxP): 635-965 x 600 x 500 mm
- Dimensions appareil en mode recyclage (HxLxP): 635-1075 x 600 x 500 mm

Informations techniques
- Largeur 60 cm
- Extraction ou recyclage

CONFORT ET SECURITE
- TouchControl.
- Commande DirectSelect
- TouchControl avec Indication lumineuse par diodes
- TouchControl, 3 vitesses d'aspiration + 1 intensive
- MetalTouch: touches de contrôle sensitives illuminées en inox.
- Ventilateur à moteur de haute performance à double canal
- Eclairage du plan de travail : 2 x LED de 1,5 W
- Filtres lavables au lave-vaisselle
- Niveau sonore minimum:51 dB

information technique
- Puissance de raccordement: 255 W / 220 - 240 V
- Câble de raccordement avec prise: 1.3 m
- Code à barre: 4242005051069

*Conformément au règlement délégué européen No 65/2014

Série 4, Hotte murale, 60 cm, Acier inoxydable
DWB67FM50

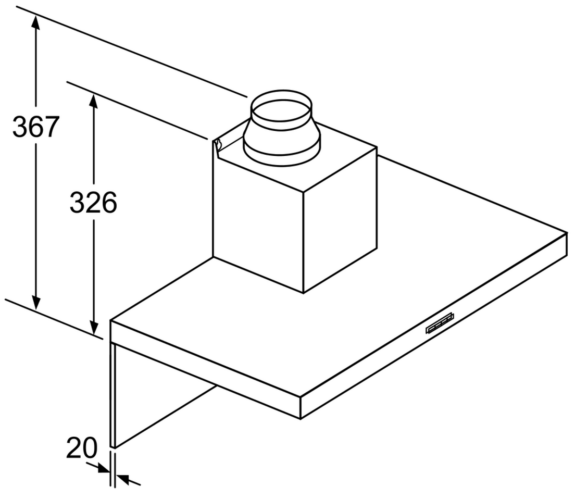

Pour l'utilisation d'une paroi arrière, tenir compte de la conception de l'appareil.

Mesures en mm

Mesures en mm

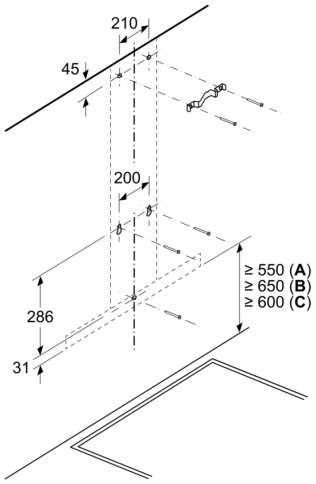

A: Électrique

B: Gaz - depuis le bord supérieur du support casserole
C: Électrique - pour l'Australie et la Nouvelle-Zélande

Mesures en mm

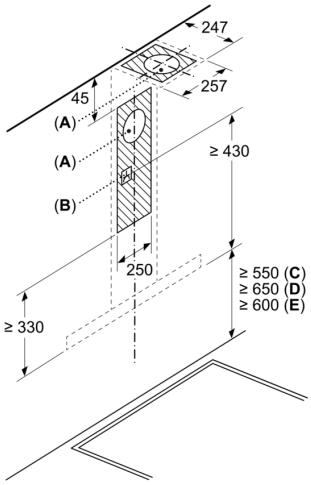

A: Sortie d'air
B: Prise
C: Électrique
D: Gaz - depuis le bord supérieur du support casserole
E: Électrique - pour l'Australie et la Nouvelle-Zélande

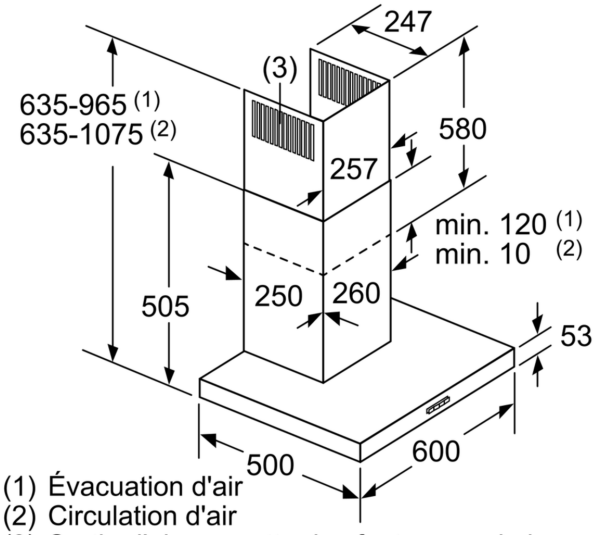

(1) Évacuation d'air
(2) Circulation d'air
(3) Sortie d'air - remettre les fentes vers le bas lors de l'évacuation d'air

Mesures en mm