Série 2, Hotte murale, 60 cm, Acier inoxydable
DWB64BC52

LED Light

DZZ1XX1B6 FILTRE A CHARBON CLEANAIR PLUS, DWZ1FX5D1 KIT DE RECYCLAGE REGENERANT, DZZ0XX0P0 FILTRE A CHARBON REGENERANT, DHZ1225 Canal de ventilation, DHZ1235 Canal de ventilation, DHZ6550 Panneau dorsal en inox, DHZ6551 Panneau dorsal en inox, DWZ0DX0A0 FILTRE A CHARBON ACTIF, DWZ0DX0U0 KIT DE RECYCLAGE, DWZ0XX0J0 KIT DE RECYCLAGE INTEGRE LONGUE DUREE, DWZ1DX1B4 FILTRE A CHARBON CLEANAIR, DWZ1DX1I4 KIT DE RECYCLAGE CLEANAIR, DWZ1DX1I6 MODULE DE RECYCLAGE INTEGRE CLEANAIR +, DWZ1FX5C6 MODULE DE RECYCLAGE CLEANAIR PLUS

Hotte design box avec haut niveau d'extraction.

- **Silence** : performance d'extraction maximale avec un minimum de nuisance sonore.
- **Filtre à graisse métallique** : nécessaire pour filtrer la graisse et des solides de l'air aspiré.

Typologie: ..... Montage mural
Longueur du cordon électrique: ..... 130.0 cm
Hauteur de la cheminée: ..... 583-912/583-1022 mm
Hauteur du produit, sans cheminée: ..... 53 mm
Poids net: ..... 11.1 kg
Type de commandes: ..... Mécanique
Nombre de vitesses: ..... 3 puissances
Extraction d'air Max.: ..... 365 m^3/h
Recyclage d'air Max.: ..... 240 m^3/h
Nombre de lampes: 2
Niveau Sonore: ..... 63 dB(A) re 1 pW
Diamètre du réducteurd'évacuation d'air: ..... 120 / 150 mm
Matériau du filtre à graisses: ..... Acier inoxydable lavable
Filtre anti-odeurs: ..... non
Mode de fonctionnement: ..... Convertible
Accessoires en option: DZZ1XX1B6, DWZ1FX5D1, DZZ0XX0P0, DHZ1225, DHZ1235, DHZ6550, DHZ6551, DWZ0DX0A0, DWZ0DX0U0, DWZ0XX0J0, DWZ1DX1B4, DWZ1DX1I4, DWZ1DX1I6, DWZ1FX5C6
Type de lampes utilisées: ..... LED
Type de filtre à graisse: ..... Cyclone
Puissance: ..... 100 W
Intensité: ..... 10 A
Tension: ..... 220-240 V
Fréquence: ..... 50; 60 Hz
Type de prise: ..... Fiche cont.terre/Gard.fil ter.
Type d'installation: ..... Montage mural
Matériau de la carrosserie: ..... Acier inox
Type de prise: ..... Fiche cont.terre/Gard.fil ter.
Dimension du produit, avec cheminée (si existante) (in): ..... x x
Dimension du produit emballé: ..... 19.29 x 25.59 x 28.74
Poids net: ..... 24.000 lbs
Poids brut: ..... 35.000 lbs
Localisationdu moteur: ..... Intégré dans le fût de la hotte
Clapet anti-retour: ..... non
Longueur du cordon électrique: ..... 130.0 cm
Dimensions du produit (incluant la cheminée si elle existe): 635-1075 MM x 600.0 x 500.0 mm
Dimensions du produit emballé: ..... 490 x 650 x 730 mm
Poids net: ..... 11.1 kg
Poids brut: ..... 15.7 kg

4 242005 052561

Série 2, Hotte murale, 60 cm, Acier inoxydable
DWB64BC52

Hotte design box avec haut niveau d'extraction.

- Box

Type:

- Hotte décorative murale 60 cm

Design:

- Inox

Fonctionnement / Puissance:

- Débit d'air max en évacuation : 365 m^3/h
- Puissance maximum d'extraction:365 m3/h
- 3 vitesses d'aspiration.

Dimensions :

- Dimensions appareil en mode recyclage (HxLxP): 635-1075 x 600 x 500 mm
- Dimensions en mode recyclage avec le module cleanAir module (HxLxP):
- 703 x 600 x 500mm - montage avec cheminée extérieure
- 833-1163 x 600 x 500 mm - montage avec cheminée télescopique

Fonctionnement/ Commande

- Niveau sonore minimum:50 dB
- Largeur 60 cm
- bouton poussoir, 3 vitesses d'aspiration
- Ventilateur à moteur de haute performance à double canal
- Eclairage du plan de travail : 2 x LED de 1,5 W
- Filtres lavables au lave-vaisselle
- Niveau sonore en mode recyclage :
- Max. normal :66 dB(A) re 1 pW (53 dB(A) re 20 µPa sound pressure)

Système d'installation facile.

- Extraction ou recyclage
- Pour installation au mur.

Informations techniques

- Puissance de raccordement: 100 W / 220 - 240 V
- Câble de raccordement avec prise: 1.3 m
- Code à barre: 4242005052561

*Conformément au règlement délégué européen No 65/2014

Série 2, Hotte murale, 60 cm, Acier inoxydable
DWB64BC52

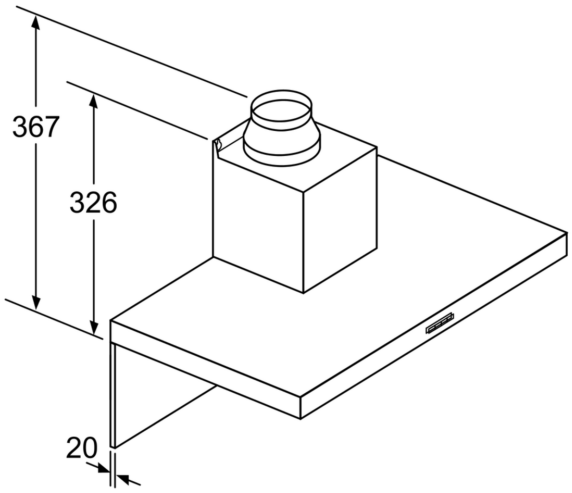

Pour l'utilisation d'une paroi arrière, tenir compte de la conception de l'appareil.

Mesures en mm

Mesures en mm

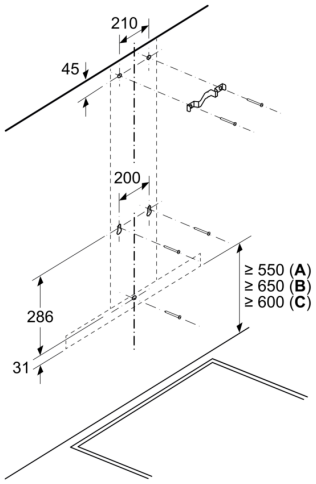

A: Électrique

B: Gaz - depuis le bord supérieur du support casserole
C: Électrique - pour l'Australie et la Nouvelle-Zélande

Mesures en mm

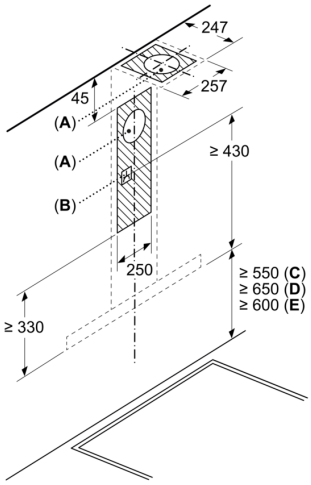

A: Sortie d'air
B: Prise
C: Électrique
D: Gaz - depuis le bord supérieur du support casserole
E: Électrique - pour l'Australie et la Nouvelle-Zélande

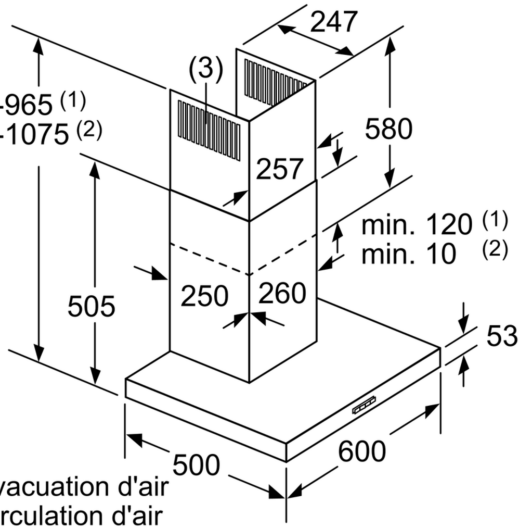

(1) Évacuation d'air
(2) Circulation d'air
(3) Sortie d'air - remettre les fentes vers le bas lors de l'évacuation d'air

Mesures en mm