Série 6, Sèche-linge pompe à chaleur, 8 kg
WQG133DTFR







Le sèche-linge à pompe à chaleur avec capteur Auto Dry sait quand votre linge est prêt, évitant ainsi la surchauffe et protégeant vos vêtements.

- **Easy Clean Filter** : un linge parfaitement sec avec un minimum d'effort.
- **Auto Dry** : sèche automatiquement votre linge jusqu'au degré exact de séchage que vous souhaitez.
- **Programme Linge de lit avec rotation alternée du tambour** : des résultats de séchage parfaits qu'importe la taille des pièces de linge.
- **Option demi-charge** : optez pour le programme le mieux adapté aux petites charges (poids et durée).
- **Panier à laine** : pour un séchage en douceur adapté à la laine et aux chaussures de sport.

Accessoires en option

WMZ20600	Corbeille pour lainages
WTZ1110	Tuyau d'évacuation eau de condensation
WTZ27400	Kit de superposition avec tablette
WTZ27410	Kit de superposition
WTZPW40D	Socle pour sèche-linge avec tiroir

Données techniques

Type d'installation:	Pose-libre
Top amovible:	Non
Charnière de porte:	À droite
Longueur du cordon électrique:	145 cm
Dimensions appareil H x L x P:	842x598x613 mm
Poids net:	51.3 kg
Gaz à effet de serre fluorés:	R290
Equipement hermétiquement scellé:	Oui
Code EAN:	4242005517695
Puissance de raccordement:	600 W
Intensité:	10 A
Tension:	220-240 V
Fréquence:	50 Hz
Capacité maximale:	8.0 kg
Classe d'efficacité énergétique[1]:	C
Consommation d'énergie pondérée par cycle (UE 2017/1369):	1.02 kWh/cycle
Consommation énergétique pondérée:	102 kWh/100 cycles
Efficacité de condensation:	88 %
Durée du programme à mi-capacité (UE 2017/1369):	1:40
Durée du programme Eco à la capacité nominale (h:min):	2:40

4 242005 517695

[1] Echelle d'efficacité énergétique allant de A à G

Série 6, Sèche-linge pompe à chaleur, 8 kg
WQG133DTFR

Le sèche-linge à pompe à chaleur avec capteur Auto Dry sait quand votre linge est prêt, évitant ainsi la surchauffe et protégeant vos vêtements.

Caractéristiques principales
- Classe d'efficacité énergétique[1]: C
- Energie[2]: 102 kWh
- Capacité[3]: 8 kg
- Durée programme[3]: 2:40 h:min
- Classe d'efficacité sonore : B (sur une échelle de A à D)
- Niveau sonore[3]: 63 dB (A) re 1 pW
- Classe d'efficacité de condensation : B (sur une échelle de A à D)
- Efficacité de condensation[3]: 88%
- Classe de réparabilité : A (sur une échelle de A à E)

Programmes
- Programmes standard : Coton, Synthétiques
- Programmes : Coton, Synthétiques, Coton, Chemises, Cotton Eco, downs clothes, Délicat, Serviettes, Mix, Express 40 min, Textiles sport, Synthétiques, Séchage laine en panier, Minuterie air chaud
- Programme de linge de lit : réduit l'emmêlement des draps grâce à la rotation inversée du tambour

Options
- Option demi-charge : optimise le séchage pour les petites charges
- Options (touches): Prêt à repasser, Prêt à ranger, Extra sec, Fin différée, Anti froissage, Délicat, Signal sonore, Départ/Pause/Rajout, Fin différée 24 h

Confort/Sécurité
- Filtre EasyClean pour un nettoyage du condenseur plus facile
- Technologie AutoDry : séchage parfait
- Cycle anti-froissage 120 min
- Panier à laine
- SilentPowerDrive: moteur induction alliant longévité, robustesse et silence
- Recommandation de charge
- Compteur de cycles : suivez le nombre de programmes effectués
- Ecran LED pour temps restant et fin différée 24 h, déroulement du programme, fonctions spéciales
- Tambour inox 112l, SensitiveDrying System : un séchage tout en douceur
- Eclairage intérieur du tambour : non
- Design AntiVibration : stabilité et silence
- Signal sonore fin de programme
- Sécurité enfants
- Hublot blanc

Caractéristiques techniques
- Charnières à droite
- Mise sous plan dans niche hauteur 85cm
- Dimensions (H x L) : 84.2 cm x 59.8 cm
- Profondeur appareil hors porte : 61.3 cm
- Profondeur appareil porte incluse : 65.4 cm
- Profondeur appareil porte ouverte : 109.6 cm

[1] Sur une échelle de classes d'efficacité énergétique de A à G
[2] Consommation d'énergie moyenne pondérée pour 100 cycles de séchage en kWh, avec le programme Eco
[3] Programme Eco en charge pleine

Série 6, Sèche-linge pompe à chaleur, 8 kg
WQG133DTFR

Mesures en mm

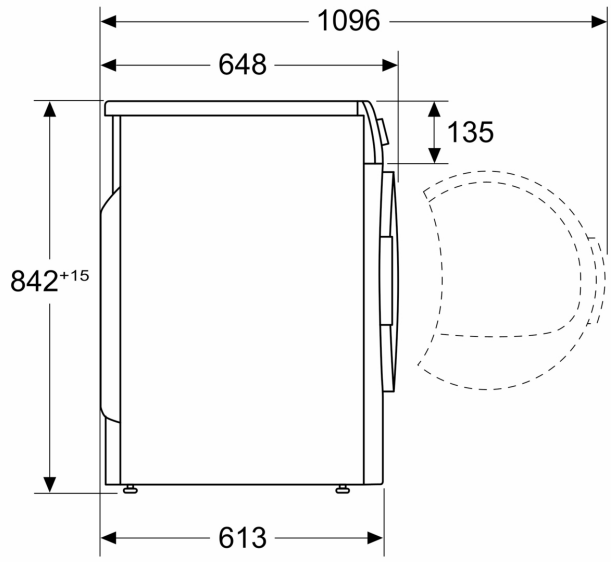

Mesures en mm

