iQ300, Sèche-linge à pompe à chaleur, 7 kg
WT43H280CH

A++

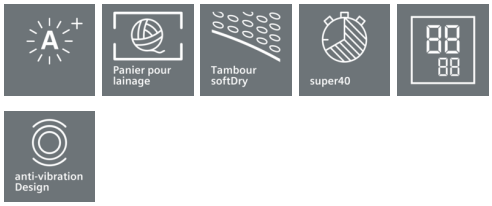

Sèche-linge pompe à chaleur iSensoric, un séchage très efficace et une classe énergétique A++.

- ✓ A++
- ✓ La technologie de détection autoDry empêche le rétrécissement du linge lors du séchage.
- ✓ Programme spécial de séchage Outdoor: pour les textiles spéciaux d'extérieur ou vêtements de sport
- ✓ Programme rapide (vitesse), sécher vos vêtements en seulement 40 minutes.(super40)
- ✓ Filtre easyClean pour un nettoyage facile du filtre condenseur.

Équipement

Données techniques

Pose-libre,Encastrable : Pose libre
Top amovible : Non
Emplacement de la charnière de la porte : À droite
Longueur du cordon électrique (cm) : 145.0
Hauteur sans top (mm) : 842
Dimensions du produit (mm) : 842 x 598 x 599
Poids net (kg) : 48.244
Fluorinated greenhouse gases : Oui
Type of refrigerant : R134a
Hermetically sealed equipment : Oui
Quantité de gaz fluorés (kg) : 0.330
Quantité exprimée en équivalent CO2 (t) : 0.472
Code EAN : 4242003744277
Puissance de raccordement (W) : 600
Intensité (A) : 10
Tension (V) : 220-240
Fréquence (Hz) : 50
Certificats de conformité : CE, VDE
Capacité de chargement (kg) - NOUVEAU (2010/30/EC) : 7.0
Programme coton : Coton prêt à ranger
Classe énergétique (2010/30/CE) : A++
Consommation énergétique des sèche linge électroniques, NOUVEAU (2010/30/EC) : 1.70
Durée du programme coton en pleine charge (min) : 181
Consommation énergétique des sèche linge électroniques en demie charge,NOUVEAU (2010/30/EC) (kWh) : 1.00
Durée du programme coton en demie charge (min) : 110
Consommation d'énergie annuelle pondérée - NEW (2010/30/EC) (kWh) : 212.0
Contrôle de la durée du cycle (min) : 140
Moyenne de l'efficacité énergétique en charge pleine (%) : 86
Moyenne de l'efficacité énergétique en demie charge (%) : 88
Contrôle du taux d'humidité résiduelle (%) : 87

4 242003 744277

Accessoires en option

WZ20400	KIT SUPERP+TABL SL WT..N/G/W/H
WZ20160	Tuyau pour évacuer l'eau de condens
WZ11410	KIT SUPERP SS TABL SL WT..N/G/W/H

Fabriqué par BSH titulaire des droits d'utilisation de la#marque Siemens AG

iQ300, Sèche-linge à pompe à chaleur, 7 kg
WT43H280CH

Équipement

Informations générales
- Capacité maximale pour le cycle standard coton : 7 kg
- Classe énergétique: A++ (sur une échelle de classe d'efficacité énergétique de A+++ à D)
- Consommation 212, 0 kWh / an, sur la base de 160 cycles de séchage du programme coton standard à pleine charge et à charge partielle et la consommation de la mode de faible puissance. La consommation réelle d'énergie par cycle dépendra de la façon dont l'appareil est utilisé.
- Efficacité de condensation B sur une échelle de A (la plus haute) à G (la plus basse).
- Niveau sonore : 65 dB (A) re 1 pW

Programmes
- Programmes spéciaux : Mix, Sèchage de lainages dans le corbeille, Serviettes, Minuterie chaud, sportivePlus, Lingerie, Duvet, Super 40, Chemises/Chemisiers

Options
- Programme 120 min anti-froissement à la fin de programme
- Touches touchControl: Marche/Pause, Délicat, Anti-froissement, durée du programme, Degré de séchage, 24 h Terminer la programmation de séchage 24 h

Confort et sécurité
- easyClean filter
- Indication pour le réservoir de condensation
- Indication nettoyer le filtre à peluches
- Système de tambour softDry: Tambour en inox, aubes Softdesign
- Design aniVibration: silence et stabilité extrême
- Porte en plastique Blanc
- Fermeture de porte comfort
- Corbeille de séchage pour lainages
- Signal à la fin du programme
- Grand display LED pour temps restant et fin différée 24 h, déroulement du programme, fonctions spéciales
- Bouton de commande unique électrique pour programmes umides, programmes à temps et programmes spéciaux
- autoDry:programmes de séchage à humidité contrôlée
- Sécurité enfants

Informations techniques
- Butée de porte A droite, pas réversible
- Hauteur x Largeur appareil: 84.2 cm x 59.8 cm
- Mise sous plan dans niche hauteur 85cm
- Profondeur appareil hors hublot: 59.9 cm
- Profondeur porte incluse: 65.2 cm
- Profondeur appareil porte ouverte: 109.1 cm
- Consommation électrique du cycle Coton en charge pleine 1.7 kWh et en demi-charge 1 kWh
- Consommation énergétique appareil éteint: 0.1 W et en mode veille: 0.5 W
- Le programme Coton prêt à ranger utilisé à pleine capacité ou charge partielle est le programme standard de séchage auquel les informations du label se rapportent, ce programme convient pour sécher du linge en coton humide et est le programme le plus efficace en terme de consommation énergétique pour coton.

iQ300, Sèche-linge à pompe à chaleur, 7 kg
WT43H280CH
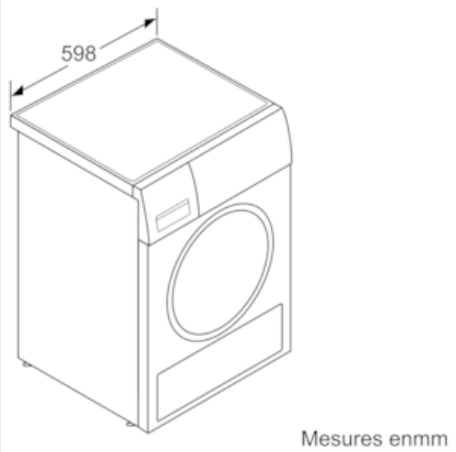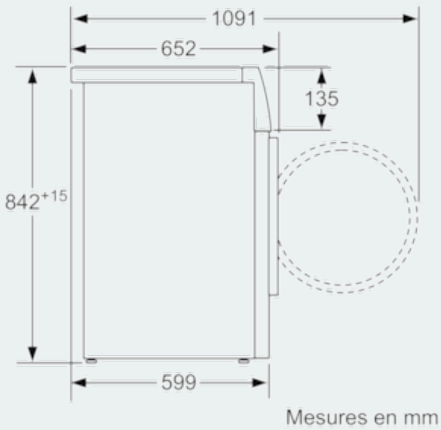
Dessins sur mesure