avantgarde, Lave-linge, chargement frontal, 10 kg, 1400 trs/min WM14U840EU

A+++

Machine à laver Premium à pompe à chaleur de la ligne de design «#avantgarde#» avec système de dosage intelligent i-Dos et liaison WiFi.

- ✓ Home Connect: Gérez votre intérieur. Même quand vous êtes à l'extérieur.
- ✓ Le moteur iQdrive intelligent, durable et silencieux avec 10 de garantie, pour un lavage efficace et très performant.
- ✓ Le système automatique et précis de dosage i-Dos vous dispense de doser votre quantité de lessive et permet d'économiser de l'eau et de la lessive.
- ✓ waterPerfect Plus: programmes de lavage avec une gestion intelligente de la consommation d'eau, par capteurs, quelle que soit la charge.
- ✓ Pour un soin du linge très efficace et extrêmement doux - waveDrum

Équipement

Données techniques

Pose-libre,Encastrable : Pose libre
Hauteur sans top (mm) : 850
Dimensions du produit : 848 x 598 x 622
Hauteur sans top : 850.00
Poids net (kg) : 86.659
Puissance de raccordement (W) : 2050
Intensité (A) : 10
Tension (V) : 220
Fréquence (Hz) : 50
Certificats de conformité : CE, VDE
Longueur du cordon électrique (cm) : 210
Classe d'efficacité de lavage : A
Emplacement de la charnière de la porte : À gauche
Roulettes : Non
Code EAN : 4242003767597
Capacité de chargement (kg) - NOUVEAU (2010/30/EC) : 10.0
Consommation d'énergie annuelle (kWh/annum) - nouveau (2010/30/EC) : 143.00
Consommation d'électricité en mode arrêt (W) - NEW (2010/30/EC) : 0.18
Consommation d'électricité en mode laissé sur marche - NEW (2010/30/EC) : 0.18
Consommation d'eau annuelle (l/an) - nouveau (2010/30/EC) : 11600
Classe d'efficacité d'essorage : B
Vitesse d'essorage maximum (rpm) - nouveau (2010/30/EC) : 1400
Temps de lavage moyen pour coton 40°C (charge partielle) en min - nouveau (2010/30/EC) : 360
Temps de lavage moyen pour coton 60°C (charge normale) en min - nouveau (2010/30/EC) : 390
Temps de lavage moyen pour coton 60°C (charge partielle) en min - nouveau (2010/30/EC) : 360
: 20
Niveau sonore au lavage dB(A) re 1 pW : 46
Niveau sonore à l'essorage dB(A) re 1 pW : 72
Type de construction : Pose libre

4 242003 767597

Fabriqué par BSH titulaire des droits d'utilisation de la#marque Siemens AG

avantgarde, Lave-linge, chargement frontal, 10 kg, 1400 trs/min WM14U840EU

Équipement

Informations générales
- Capacité: 10 kg
- Classe énergétique: A+++ (sur une échelle de classe d'efficacité énergétique de A+++ à D)
-
- Consommation d'énergie annuelle pondérée: 143kWh / an sur la base de 220 cycles de lavage standards de 60 ° C et 40 ° C programme coton au remplissage complet et remplissage partiel et la consommation de faible puissance modes. La consommation réelle dépend de la nature de l'utilisation de l'appareil.
-
- Consommation d'eau annuelle pondérée: 11600 Litres / an sur la base de 220 cycles de lavage standards de 60 ° C et 40 ° C programme coton au remplissage complet et remplissage partiel. La consommation réelle d'eau dépend de la nature de l'utilisation de l'appareil.
-
- Vitesse d'essorage: 1400-400 tr/min
- Classe d'essorage: B
- Vitesse d'essorage max.: 1400 tr/min
- max.humidité résiduelle: 53 %
- La valeur du bruit dans les cotons standards du programme de lavage à 60 ° C dans complètement rempli dB(A) re 1 pw:46
- Valeur de bruit d`essorage dans la norme 60 ° C programme coton au remplissage complet de
- dB(A) re 1 pw :72
- Accomplit les exigences d`isolation phonique de la norme SIA 181 sans utilisation d`accessoire

Programmes
- Programmes automatiques# lavage et dosage réglé par capteurs
-
- Programmes spéciaux: Vidange, Rinçage, Essorage, Voilages, Mix, Outdoor/Imperméabiliser, Chemises, Speed 15', Automatic, Auto délicat, Hygiène, Couettes, Nettoyage tambour (avec rappel automatique), myTime

Options
- Home Connect: HomeConnect via WLAN, gestion de l'énergie photovoltaïque
- i-Dos : Dosage automatique de la lessive et de l'adoucissant
- varioSpeed: temps de lavage réduit jusqu'à 65%
- iSelect#Display# interface de commande intuitive semblable à un smartphone pour une utilisation particulièrement aisée
-
- Options:Eau plus, Prélavage, lavage clair, repassage facile, 1 - 3 supplémentaire. Rinçages, arrêt cuve pleine, i-DOS 1, i-DOS 2, myFavorite, Faire tremper 10-20-30min, SpeedPerfect, EcoPerfect, Anti-taches, Départ/Pause ou Rajout de linge

Confort et sécurité
- Volume du tambour: 70 l
- Utilisation exceptionnellement confortable grâce au bandeau de commande biseauté pour une meilleure lisibilité et une plus grande ergonomie.
-
- Blue Lightring# accent visuel indiquant le statut du programme
-
- Electronic door opening# ouverture automatique de la porte par pression sur un bouton
-
- Indication de la consommation d'eau et d'énergie avant le début du programme
- Tiroir à détergent auto-nettoyant, sur le devant
- Fonction rajout de linge# la fonction rajout de linge vous permet d'ajouter du linge même après avoir lancé un programme de lavage
- Tambour avec système waveDrum pour un lavage efficace et respectueux des textiles
- Design antiVibration: silence et stabilité extrême
- Éclairage intérieur des tambours: LED
- Nettoyage du tambour avec rappel automatique
- Porte intégré 32 cm de large Chrome noir, avec angle d'ouverture de 130 °
- iQdrive: Moteur à induction alliant basse consommation et silence extrême
- Garantie de 10 ans sur iQdrive moteur
- aquaSensor pour un rinçage parfait
- Débimètre : une consommation d'eau maîtrisée
- waterPerfect: gestion intelligente de la consommation d'eau
- Adaptation automatique à la charge
- Détection de mousse
- Contrôle du déséquilibre
- aquaStop: garantie Siemens Electromenager en cas de dégât des eaux - pour toute la durée de vie de l'appareil*
- Sécurité enfants

Informations techniques
- Dimensions (H x L x P):84.8 cm x 59.8 cm x 62.2 cm
- Bandeau de commande biseauté pour diverses hauteurs d'encastrement à partir de 85#£m
-

avantgarde, Lave-linge, chargement frontal, 10 kg, 1400 trs/min WM14U840EU
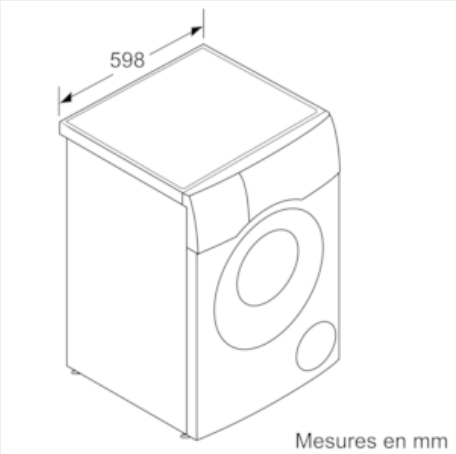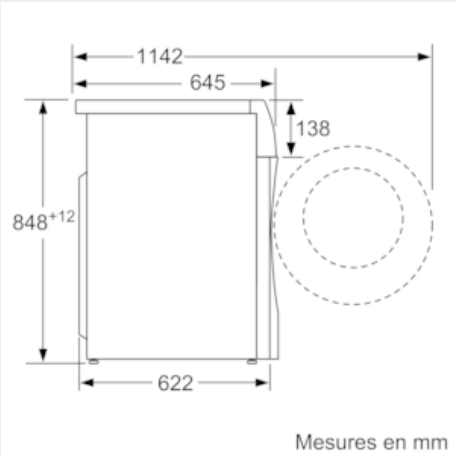
Dessins sur mesure