iQ700, Lave-vaisselle intièrement intégrable, 60 cm
SN678X36TE

brilliantShine system® avec séchage Zeolith® pour des verres étincelants# varioSpeed Plus pour un lavage et un séchage jusqu'à trois fois plus rapides.

A+++

Équipement

Données techniques

Consommation d'eau (l) : 7.5
Pose-libre,Encastrable : Encastrable
Hauteur sans top (mm) : 0
Dimensions du produit(mm) : 815 x 598 x 550
Taille de la niche d'encastrement (mm) : 815-875 x 600 x 550
Profondeur porte ouverte à 90° (mm) : 1150
Pieds réglables : Oui - tout de face
Réglage maximum de la hauteur des pieds (mm) : 60
Plinthe réglable : Horizontale et verticale
Poids net (kg) : 45.330
Poids brut (kg) : 47.5
Puissance de raccordement (W) : 2400
Intensité (A) : 10
Tension (V) : 220-240
Fréquence (Hz) : 50; 60
Longueur du cordon électrique (cm) : 175
Type de prise : Fiche cont.terre/Gard.fil ter.
Longueur du tuyau d'alimentation (cm) : 165
Longueur du tuyau d'évacuation (cm) : 190
Code EAN : 4242003766958
Nombre de couverts : 13
Consommation d'énergie annuelle (kWh/annum) - nouveau (2010/30/EC) : 211.00
Consommation d'énergie (kWh) : 0.73
Consommation d'électricité en mode laissé sur marche - NEW (2010/30/EC) : 0.50
Consommation d'électricité en mode arrêt (W) - NEW (2010/30/EC) : 0.50
Consommation d'eau annuelle (l/an) - nouveau (2010/30/EC) : 2100
Classe d'efficacité de séchage : A
Programme de référence : Eco
Durée du cycle du programme de référence (min) : 225
Niveau sonore (dB(A) re 1 pW) : 42
Type de construction : Intégration total

4 242003 766958

Accessoires en option

SZ73640	Panier pour verres à long pied
SZ73300	SUPPORT VERRES A PIED PANIERS FLEXCO/PRO
SZ73100	PANIER A COUVERTS CLASSIQUE MOBILE
SZ73056	PORTE INOX POUR LV60 TOUT INTEGRABLE H81
SZ73035	
SZ73010	CHARNIERE MOBILE INSTALLATION LV HAUTEUR
SZ73005	Jeu de fixation Niro
SZ73000	KIT LAVAGE 4ELEMENTS POUR LAVE-VAISSELLE
SZ72010	RALLONGE AQUASTOP

Fabriqué par BSH titulaire des droits d'utilisation de la#marque Siemens AG

iQ700, Lave-vaisselle intièrement intégrable, 60 cm
SN678X36TE

Équipement

Puissance et consommation
- Capacité 13 couverts
- Classe d'efficacité énergétique : A+++
- Consommation d´électricité : A+++ -10% , 10% moins cher (211 kWh) que la limite (235 kWh / an) pour la classe d'efficacité énergétique A+++
- Consommation d'électricité en programme : Eco 50°C : 211 kWh par an, basé sur 280 cycles standards qui utilise de l'eau froide et le mode basse puissance. La consommation réelle dépend de la manière dont l'appareil est utilisé.
- Consommation d'eau en programme Eco 50°C : 2100 litres par an, basé sur 280 cycles standards. La consommation réelle dépend de la façon dont le lave-vaisselle est utilisé.
- Consommation d'électricité en programme Eco 50°C : 0.73 kWh
- Consommation en mode éteint / veille : 0.5 W / 0.5 W
- Consommation d'eau en programme Eco 50: 7.5 l
- Classe d'efficacité de séchage : A
- Puissance acoustique: 42 DB(A) re 1 pW
- Niveau sonore programme Silence: 40 dB(A) re 1 pW

Programmes et options
- 8 Programmes: Intensif 70 °C, Auto, Eco 50 °C, Silence, Court, Verre 40 °C, Rapide 45 °C
- 5 fonctions spéciales: Démarrage à distance, intensiveZone, VarioSpeedPlus, Hygiéne Plus, Sec brillant
- Programme Entretien de la machine

Technologie lavage
- brilliantShine#system®# la combinaison parfaite entre la technologie Zeolith®, un séchage éclatant, une vanne d'eau brute et le programme Verre#40° pour des verres parfaitement secs et étincelants.
-
- Séchage Zeolith®
- Système d'économie d'eau
- Système hydraulique speedMatic
- dosageAssist
- Aqua-Sensor, Capacité variable automatique
- Automatisme de nettoyage
- Filtre autonettoyant incurvé à 3 niveaux
- Conteneur intérieur: Revêtement intérieur: Acier inox
- Echangeur de chaleur
- iQdrive- moteur
- Technologie de protection en verre

Dimensions
- Paniers varioFlex Pro avec Touchpoints colorés
- varioTiroir Pro
- Panier supérieur avec rackMatic (3 niveaux)
- Rangée de support rabattables dans le panier supérieur (6x)
- Supports pour tasses dans le panier supérieur (2x)
- Rangée de support rabattables dans la partie inférieure (8x)
- Supports pour tasses dans le panier inférieure (2x)
- Panier inférieur avec rack grands verres

Commande et affichage
- Home Connect-capable via WLAN
- Display TFT couleur haute définition avec symboles et texte
- Horloge temps réel
- emotionLight
- timeLight
- metalTouch commandes noir
- Couleur du LED: bleu
- Signal sonore fin de cycle
- Témoin électronique du niveau de sel
- Témoin du produit de rinçage
- Programmation du départ différé: 1 à 24h

Système de panier
- aquaStop®: garantie Siemens Electromenager en cas de dégât des eaux - pour toute la durée de vie de l'appareil*
- Verrouillage de porte

Sécurité
- Pied arrière réglable par l'avant
- Dimensions (H x L x P): 81.5 x 59.8 x 55 cm
- Déflecteur de vapeur
- Les informations se rapportent au programme Eco 50°C. Ce programme est indiqué pour le lavage de la vaisselle normalement sale. Il consomme particulièrement peu d'eau et d'électricité.
- * Les conditions de garantie peuvent être trouvées sur notre site Web.

iQ700, Lave-vaisselle intièrement intégrable, 60 cm
SN678X36TE
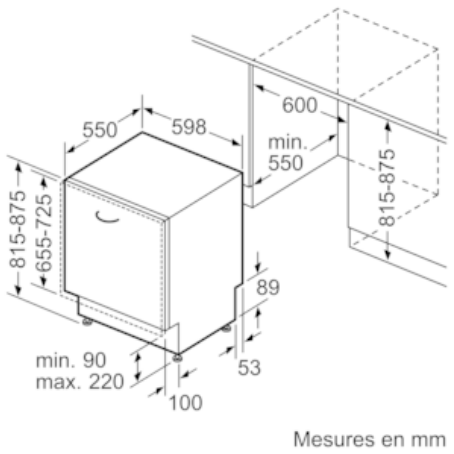
Dessins sur mesure