# iQ500, Réfrigérateur-congélateur intégrable avec compartiment congélation en bas, 157.8 x 55.8 cm KI77SAD40

A+++

## Accessoires intégrés

2 x accumulateur de froid
2 x casier à oeufs#
1 x bac à glaçons

## Réfrigérateur encastrable coolEfficiency avec hyperFresh plus Box pour garder les fruits et légumes frais 2 fois plus longtemps.

- ✓ Compartiment hyperFresh plus avec régulation d'humidité : conserve fruits et légumes frais 2x plus longtemps
- ✓ lowFrost# moins de formation de givre et dégivrage plus rapide.
- ✓ Les éclairages à LED éclairent l'intérieur de manière optimale et homogène sans vous éblouir.
- ✓ La touche Super-Réfrigération abaisse la température pendant une période définie afin de rafraîchir rapidement les aliments que vous rangez dans votre réfrigérateur.
- ✓ varioZone: Un compartiment de congélation flexible grâce à la varioZone.

## Équipement

### Données techniques

Pose-libre,Encastrable : Encastrable
Porte habillable : impossible
Largeur (mm) : 558
Profondeur : 545
Taille de la niche d'encastrement (mm) : 1580 x 560 x 550
Poids net (kg) : 64.287
Puissance de raccordement (W) : 120
Intensité (A) : 10
Emplacement de la charnière de la porte : Droite réversible
Tension (V) : 220-240
Fréquence (Hz) : 50
Certificats de conformité : CE, VDE
Longueur du cordon électrique (cm) : 230
Autonomie en cas de coupure de courant (h) : 28
Nombre de compresseurs : 1
Nombre de circuit de froid : 2
Y a-t-il un ventilateur dans le compartiment réfrigérateur : Oui
Porte réversible : Oui
Nombre de clayettes dans le réfrigérateur : 3
Clayettes spéciales bouteille : Non
Code EAN : 4242003612118
Marque : Siemens
Référence Commerciale : KI77SAD40
Consommation d'énergie annuelle (kWh/annum) - nouveau (2010/30/EC) : 138.00
Capacité net du réfrigérateur (l) - nouveau (2010/30/EC) : 164
Capacité net du congélateur (l) - nouveau (2010/30/EC) : 61
Froid ventilé : Non
Pouvoir de congélation (kg/24h) - nouveau (2010/30/EC) : 9
Classe climatique : SN-T
Niveau sonore (dB(A) re 1 pW) : 38
Type d'installation : Intégration total

4 242003 612118

Fabriqué par BSH titulaire des droits d'utilisation de la#marque Siemens AG

# iQ500, Réfrigérateur-congélateur intégrable avec compartiment congélation en bas, 157.8 x 55.8 cm KI77SAD40

## Équipement

**Puissance et consommation**
- Classe d'efficacité énergétique: A+++
- Consommation d'énergie[1] : 138 kWh/an
- Volume utile total : 225 l
- Niveau sonore: 38 DB(A) re 1 pW
- Classe climatique SN-T

**Design**
- Eclairage LED

**Confort et sécurité**
- Régulation de la température électronique avec affichage digital
- freshSense- température constante via la technologie des capteurs intelligents
- Contrôle de la température séparé pour le réfrigérateur et congélateur
- Alarme visuelle et acoustique en cas de hausse de température, fonction mémoire de température
- Alarme sonore de porte ouverte
- superRéfrigération avec désactivation automatique
- Commutateur de supercongél.: manual activation
- Fonction vacances
- 
- Avec amortissement et assistance à la fermeture de porte softClose

**Réfrigérateur**
- Volume net partie réfrigérateur: 164 l
- Power ventilation avec AirFreshFilter avec AntiBacteria
- 4 clayettes en verre de sécurité (3 réglables en hauteur), dont 1 x varioShelf divisible et escamotable, 1x easyAccess shelf , amovible
- 4 balconnets, dont 1 compartiment crèmerie

**Système fraîcheur**
- 1 compartiment hyperFresh plus avec ajustement du taux d'humidité - garde fruits et légumes frais jusqu'à 2 fois plus longtemps
- 

**Congélateur**
- Partie Congélation ****: 61 l
- Capacité de congélation en 24h: 9 kg
- lowFrost - dégivrage rapide et moins fréquent
- 2 tiroirs de surgélation transparants, dont 1 Big Box
- varioZone - clayette en verre extractible pour plus d'espace!
- Calendrier de congélation

**Accessoires**
- accumulateur de froid, bac à glaçons, 3 x Casier à oeufs

**Informations techniques**
- Intégrable charnières plates
- easy Installation
- Charnières à droite, réversibles
- 
- 
- Charnières à droite
- Dimensions de la niche (H x B x T): 158.0 cm x 56.0 cm x 55.0 cm
- [1]Basé sur les résultats de l`essai standard de 24 heures de consommation réelle dépendent de l`utilisation / l`emplacement de l`appareil.

# iQ500, Réfrigérateur-congélateur intégrable avec compartiment congélation en bas, 157.8 x 55.8 cm KI77SAD40

## Dessins sur mesure

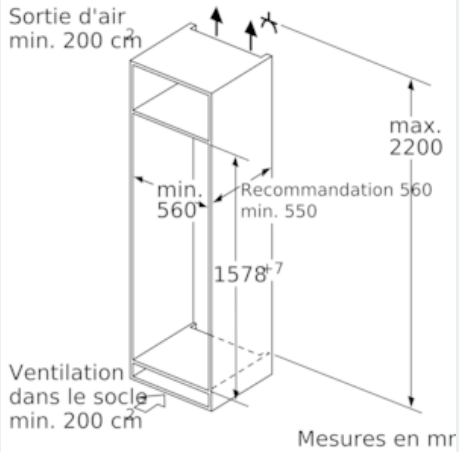


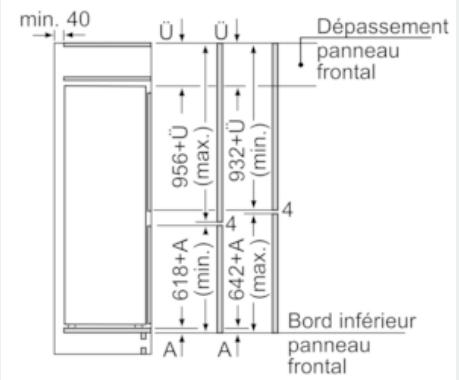


Les dimensions de porte de meuble indiquées sont valables pour un joint de porte de 4 mm.

Mesures en mm

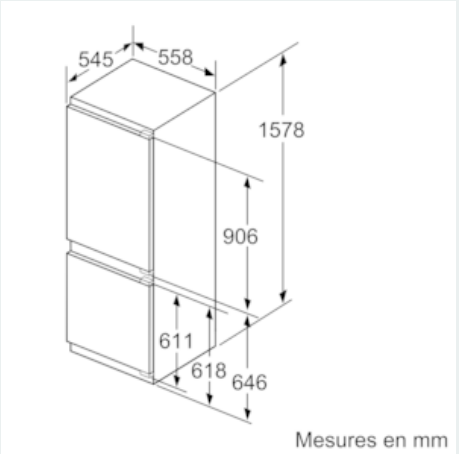


Mesures en mm

Recommandation de dimension d'espace libre pour charnière plate

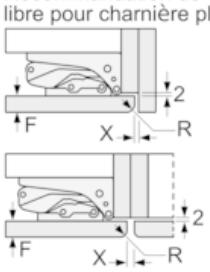


| F | R | X |
|---|---|---|
| 16-19 | 0-3 | 2,5 |
| 20 | 0-1 | 3 |
| | 2-3 | 2,5 |
| 21 | 0-1 | 3 |
| | 2-3 | 2,5 |
| 22 | 0 | 4 |
| | 1 | 3,5 |
| | 2-3 | 3 |

Les dimensions d'espace libre recommandées dans le tableau doivent être respectées afin d'assurer une ouverture sans collision des portes de l'appareil, et d'éviter ainsi d'endommager les meubles de cuisine.