iQ700, Table de cuisson à induction, 80 cm, Noir
EH875KU12E

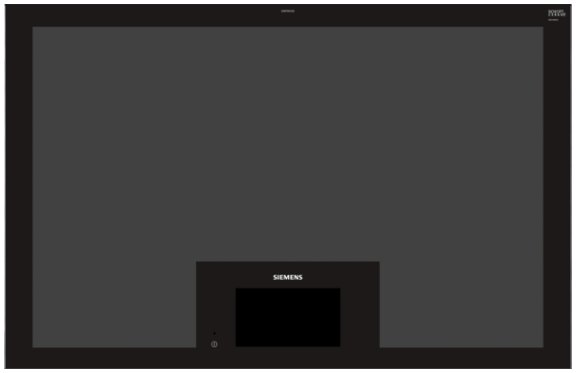

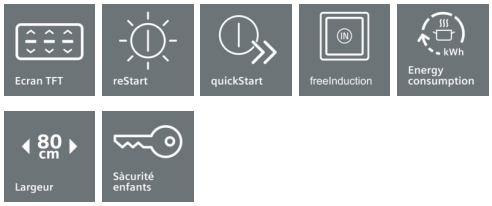

Accessoires intégrés

1 x baguette ajustement 750-780mm

La table de cuisson freeInduction - nouvelle liberté dans la cuisine.

- ✓ La technologie innovante de l'induction permet de cuisiner plus rapidement, plus proprement et plus sûrement.
- ✓ Indépendamment de la taille et de la forme, vous pouvez placer vos pots et casseroles où vous le souhaitez grâce à freeInduction.
- ✓ Couleur TFT tactile affiche de manière optimale la position, la taille et la forme de votre batterie de cuisine et permet un fonctionnement intuitif.
- ✓ Détecte automatiquement la position, la taille et la forme de vos ustensiles de cuisine grâce à la technologie micromodule.
- ✓ Des temps de cuisson réduits avec une puissance augmentée de 50#% grâce à la fonction powerBoost.

Équipement

Données techniques

Nom commercial de la Gamme : Foyer en vitrocéramique
Type de construction : Encastrable
Type d'énergie : Électricité
Combien de foyers peuvent-ils être utilisés simultanément ? : 4
Taille de la niche d'encastrement (mm) : 61 x 750-780 x 490-500
Largeur (mm) : 812
Dimensions du produit (mm) : 61 x 812 x 520
Dimensions du produit emballé (mm) : 120 x 930 x 615
Poids net (kg) : 26.204
Poids brut (kg) : 27.8
Témoin de chaleur résiduelle : Indépendant
Emplacement du bandeau de commande : Devant de la table
Couleur de la surface : Alu., brossé, Noir
Couleur du cadre : Alu., brossé
Certificats de conformité : AENOR, CE
Longueur du cordon électrique (cm) : 110
Code EAN : 4242003734612
Puissance maximum de raccordement électrique (W) : 7200
Tension (V) : 220-240
Fréquence (Hz) : 60; 50

4 242003 734612

iQ700, Table de cuisson à induction, 80 cm, Noir
EH875KU12E

Équipement

Design
- Design biseauté à l'avant, profils latéraux
- Possibilité de combiner avec d'autres tables de cuisson vitrocéramiques "Design à facettes"

Commande
- 6.5" Touchscreen
- 17 niveaux de puissance

Dimensions des zones de cuisson:
- Surface de cuisson freeInduction de 2.800 cm²

Confort
- Minuterie
- Horloge
- Bouton Info
- Fonction countDown

Environnement / Sécurité:
- Fonction de protection d'essuyage
- Sécurité enfants
- Coupure de sécurité
- Affichage de la chaleur résiduelle
- Interrupteur principal

Vitesse
- Fonction powerBooster pour toutes les zones de cuisson à induction
- Fonction powerManagement

Informations techniques
- Cable de raccordement (1.1 M)
- Puissance conn.: 7.2 kW

iQ700, Table de cuisson à induction, 80 cm, Noir
EH875KU12E

Dessins sur mesure

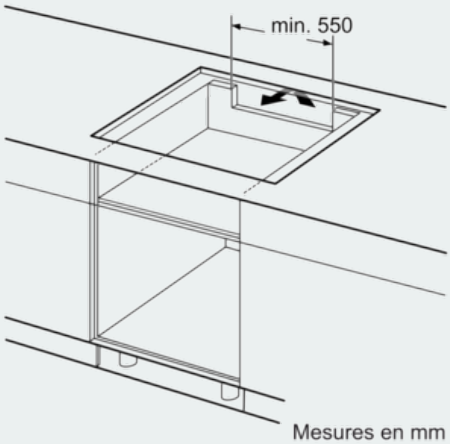

Mesures en mm

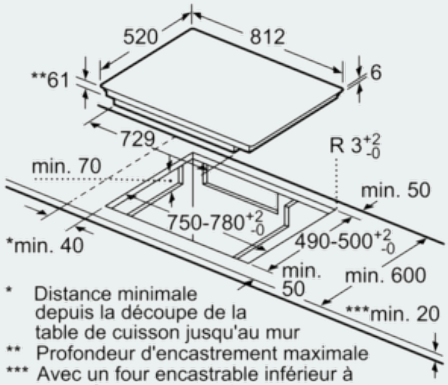

* Distance minimale depuis la découpe de la table de cuisson jusqu'au mur
** Profondeur d'encastrement maximale
*** Avec un four encastrable inférieur à min. 40, probablement plus ; voir la place nécessaire pour le four.

Mesures en mm

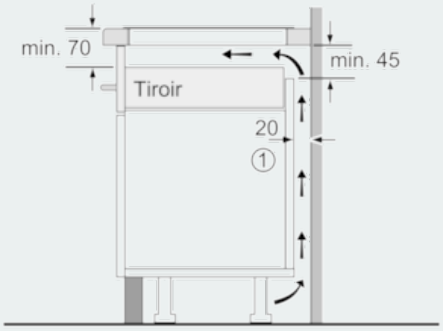

1 Prévoir une fente d'aération.

Mesures en mm

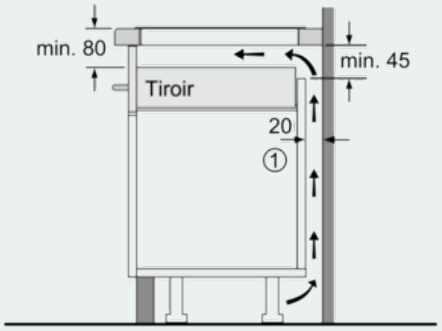

1 Prévoir une fente d'aération.

Mesures en mm