Série 4, Hotte sous plan, 60 cm, Blanc
DUL63CC20







Accessoires en option

DHZ2701 FILTRE A CHARBON ACTIF

Hotte aspirante encastrée sous cabinets : pour économiser de la place en positionnant la hotte sous un placard suspendu ou contre la paroi.

- **Éclairage LED**: l'éclairage à faible consommation fournit de la lumière blanche de qualité.
- **Metal Grease Filter** : capture les graisses - nettoyage facile au lave-vaisselle.

Données techniques

Typologie:	Encastré/encastré sous plan
Longueur du cordon électrique:	145 cm
Taille de la niche d'encastrement:	GENERAL.N_A mm
Hauteur de la cheminée:	GENERAL.N_A mm
Hauteur appareil:	150 mm
Ecart min. par rapp. foyer él.:	650 mm
Ecart min. par rapp. foyer gaz:	650 mm
Poids net:	6.4 kg
Type de commandes:	Mécanique
Nombre de vitesses:	3
Débit maximal d'aspiration d'air en évacuation:	350 m^3/h
Débit maximal d'aspiration d'air en recyclage:	110 m^3/h
Débit d'air maximum:	350 m^3/h
Nombre de lampes:	2
Niveau sonore:	72 dB(A) re 1pW
Diamètre du réducteurd'évacuation d'air:	120 / 100 mm
Matériau du filtre à graisses:	Aluminium résistant au lave-vaisselle
Code EAN:	4242002968476
Puissance de raccordement:	146 W
Intensité:	GENERAL.N_A A
Tension:	220-240 V
Fréquence:	50 Hz
Type de prise:	Fiche cont.terre/Gard.fil ter.
Type d'installation:	Sous-encastrable

4 242002 968476

Série 4, Hotte sous plan, 60 cm, Blanc
DUL63CC20

Hotte aspirante encastrée sous cabinets : pour économiser de la place en positionnant la hotte sous un placard suspendu ou contre la paroi.

Fonctionnement

- Bandeau de commande avec boutons pressoirs für 3 vitesses d'aspiration

Design

Fonctionnement et Puissance

- En mode évacuation et recyclage d'air
- Hotte classique
- 3 vitesses d'aspiration

Confort

- Filtre à graisse métallique, résistant au lave-vaisselle
- Déflecteur en verre transparent ajustable en continu

Design

- Pour montage sous armoire suspendue ou murale
- Dimensions évacuation (HxBxT): 150-150 x 600 x 482 mm
- Dimensions en mode recyclage (HxBxT): 150-150 x 600 x 482 mm
- 1 unité
- Éclairage du plan de travail avec 2 x LED 4W E14
- Intensité lumineuse : 45 lux
- Colour Temperature: 3000 K
- Niveau sonore selon les normes EN 60704-3 et EN 60704-2-13 à vitesse normale en évacuation r: 72 dB(A) re 1 pW (58 dB(A) re 20 µPa pression accoustique)
- Puissance de raccordement: 146 W
- Manchon de racc. Ø 120 mm, 100 mm

Puissance et consommation

- Extraction d'air selon la norme DIN/EN 61591 en fonctionnement normal: 350 m^3/h

L'environnement et la sécurité

- Classe d`efficacité énergétique: D*
- La consommation moyenne d'énergie:93.3 kWh/an*
- Classe d'efficacité ventilateur: E *
- Classe d`efficacité Éclairage : E*
- Classe d`efficacité Filtres à graisse: C*
- Niveau de bruit en puissance min./max. Puissance normal 56/72 dB*

* Conformément à la réglementation de l'EU n ° 65/2014

Série 4, Hotte sous plan, 60 cm,
Blanc
DUL63CC20

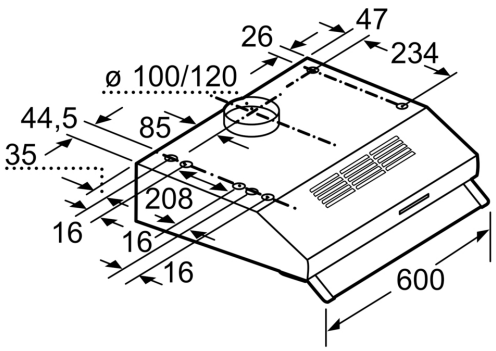

Mesures en mm