Série 4, Hotte télescopique, 90 cm, Argent métallisé
DFS097A51



Hotte de cuisine télescopique : à peine visible intégrée dans l'élément mural, elle assure un design clair de la cuisine.

- **Low Noise Level** : la hotte hyper puissante qui produit un minimum de bruit.
- **SilentPowerDrive** : une motorisation puissante et silencieuse pour la hotte.
- **Vitesse intensive** : élimine efficacement et rapidement les odeurs.
- **Metal Grease Filter** : capture les graisses - nettoyage facile au lave-vaisselle.

Accessoires en option

DSZ4920	Kit inst. pour meuble mural 90cm
DSZ4961	Cadre d'abaissement
DSZ4982	BANDEAU FINITION BLANC
DSZ4986	Bandeau de poignée noir
DWZ0IT0P0	Filtre à charbon régénérable (remplc.)
DWZ1IT1D1	Kit de recyclage régénérable
DWZ1IX1C6	Kit recycl. Clean Air Plus ext.
DWZ2IT1I4	Kit recyclage Clean Air Std

Données techniques

Typologie: ..... Extractible
Longueur du cordon électrique: ..... 175 cm
Taille de la niche d'encastrement: .....385 x 524.0 x 290 mm
Hauteur appareil: ..... 426 mm
Ecart min. par rapp. foyer él.: ..... 430 mm
Ecart min. par rapp. foyer gaz: ..... 650 mm
Poids net: .....12.5 kg
Type de commandes: ..... Electronique
Nombre de vitesses: .....3 vitesses + 1 intensif
Débit maximal d'aspiration d'air en évacuation: ..... 397 m^3/h
Débit de l'aspiration en Recyclage d'air position turbo: ..... 628 m^3/h
Débit maximal d'aspiration d'air en recyclage: ..... 358 m^3/h
Débit Aspiration d'air en évacuation position turbo: .....729 m^3/h
Débit d'air maximum: ..... 397 m^3/h
Nombre de lampes: 3
Niveau sonore: .....53 dB(A) re 1pW
Diamètre du réducteurd'évacuation d'air: ..... 120 / 150 mm
Matériau du filtre à graisses: ..... Inox résistant au lave-vaisselle
Code EAN: 4242005232093
Puissance de raccordement: ..... 146 W
Intensité: ..... 10 A
Tension: ..... 220-240 V
Fréquence: .....50; 60 Hz
Type de prise: .....Fiche cont.terre/Gard.fil ter.
Type d'installation: ..... Encastrable

Série 4, Hotte télescopique, 90 cm, Argent métallisé
DFS097A51

Hotte de cuisine télescopique : à peine visible intégrée dans l'élément mural, elle assure un design clair de la cuisine.

Fonctionnement et Puissance
- 90 cm
- métalisé
- Pour une installation dans une unité murale de 60 cm ou 90cm de large
- En mode évacuation et recyclage d'air
- Pour le fonctionnement en mode recyclage, il est nécessaire d'adapter la hotte moyennant un set de démarrage ou un module CleanAir (accessoire en option)

Design

Confort
- bouton-poussoir mit voyant LED
- Commande électronique avec bouton-poussoir et voyant LED
- Commande électronique
- bouton-poussoir (3 niveaux de puissance et 1 niveau intensif) avec voyant LED
- Commande électronique
- bouton-poussoir
- 3 niveaux de puissance et 1 niveau intensif
- Niveau intensif avec rappel automatique
- Déclenchement retardé 10 min.

Caractéristiques
- Éclairage du plan de travail avec module LED 3 × 1,5 W
- Colour Temperature: 3500 K
- Intensité lumineuse : 355 lux
- Cassette avec cadre en ainox.
- Filtre à graisse métallique, résistant au lave-vaisselle

Opération
- Débit d'évacuation selon DIN/EN 61591 max. en régime normal 397 m^3/h, niveau intensif 729 m^3/h
- Capacité d'extraction d'air EN61591: fonctionnement normal: 397 m^3/h, position intensive: 729 m^3/h
- Niveau sonore selon la norme EN 60704-2-13 en évacuation:
- Fonctionnement normal max.: 53dB(A) re 1 pW
- Position intensive: 69 dB(A) re 1 pW
- Evacuation selon la norme DIN/EN 61591 max. 397 m^3/h
- Niveau sonore selon les normes EN 60704-3 et EN 60704-2-13 en évacuation et fonctionnement normal: 53 dB(A) re 1 pW
- Niveau de bruit en puissance min./max. Puissance normal 41/53 dB*
- Avec l'installation du module CleanAir Plus (accessoire en option) votre hotte obient les performances suivantes :
- Niveau d'extraction en mode recyclage :
- Max. normal : 358m^3/h
- Intensif : 628m^3/h
- Niveau sonore en mode recyclage :
- Max. normal : 60dB(A) re 1 pW
- Intensif : 71 dB(A) re 1 pW
- 2 ventilateurs grande puissance. Fonctionnement à faible consommation d'énergie grâce à la technologie BLDC performante
- Fonctionnement à faible consommation d'énergie grâce à la technologie BLDC performante

Informations sur la planification et l'installation
- Fixation confort du bandeau plat
- Dimensions (HxLxP): 426 x 898 x 290 mm
- Dimensions d'encastrement: (HxLxP): 385 x 524 x 290 mm
- Manchon de racc. Ø 120/ 150 mm
- Longueur du cordon de branch.: 175 cm
- stainless steel with logo

Environnement et sécurité
- Classe d`efficacité énergétique: A*
- La consommation moyenne d'énergie:38.1 kWh/an*
- Classe d'efficacité ventilateur: B *
- Classe d`efficacité Éclairage : A*
- Classe d`efficacité Filtres à graisse: B*
- Puissance de raccordement: 146 W

* Conformément à la réglementation de l'EU n ° 65/2014

Série 4, Hotte télescopique, 90 cm,
Argent métallisé
DFS097A51

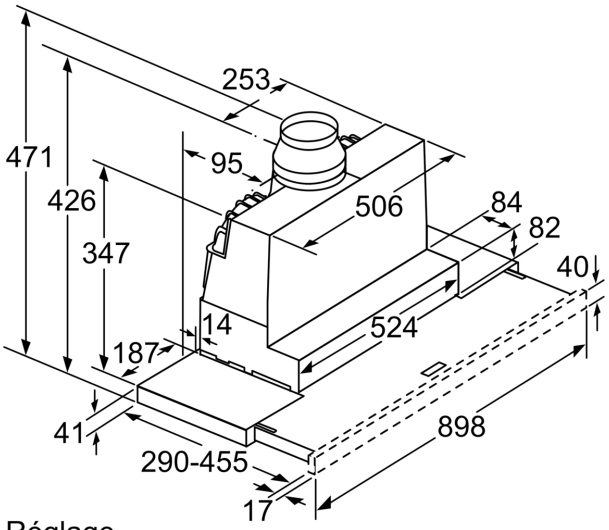

Réglage
de la profondeur du tiroir-filtre
possible jusqu'à 29 mm

Mesures en mm

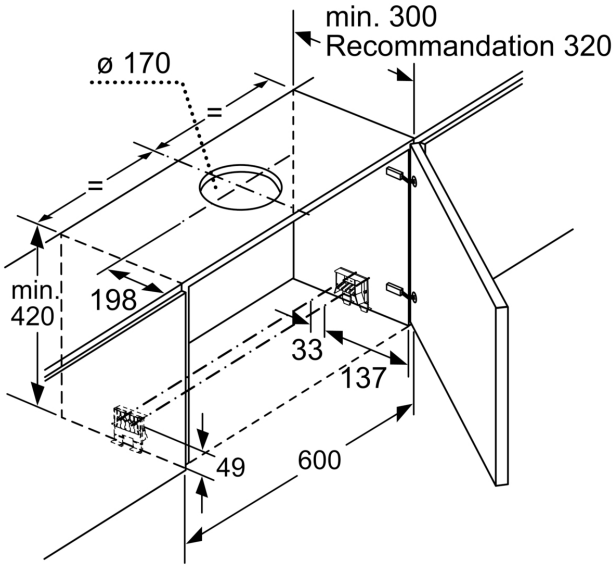

Mesures en mm

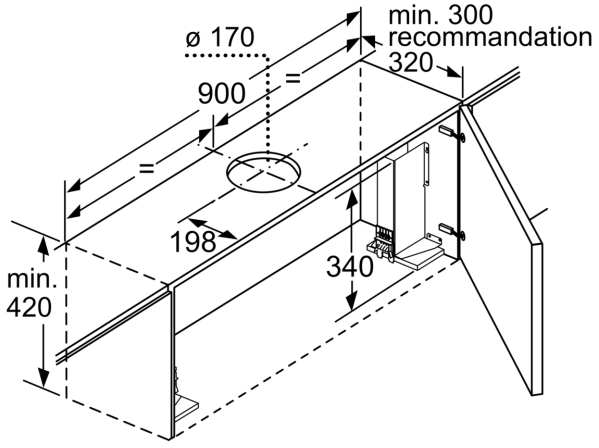

Le montage de la hotte tiroir de 90 cm dans un meuble haut de 90 cm de large requiert un kit de montage. Les deux angles de montage sont vissés à gauche et à droite dans le meuble. Montage selon gabarit.

Mesures en mm

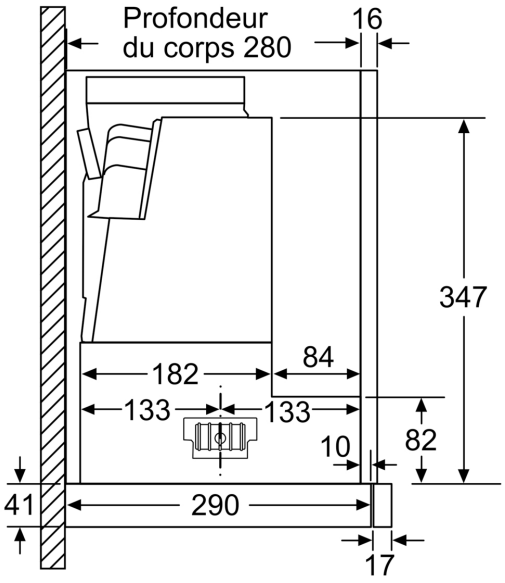

Mesures en mm

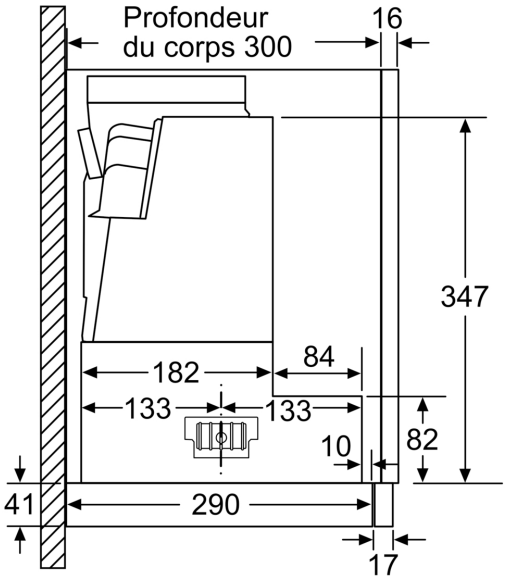

Mesures en mm

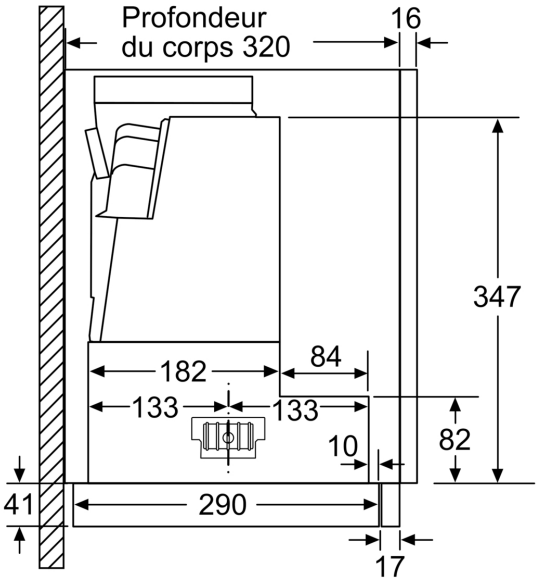

Mesures en mm

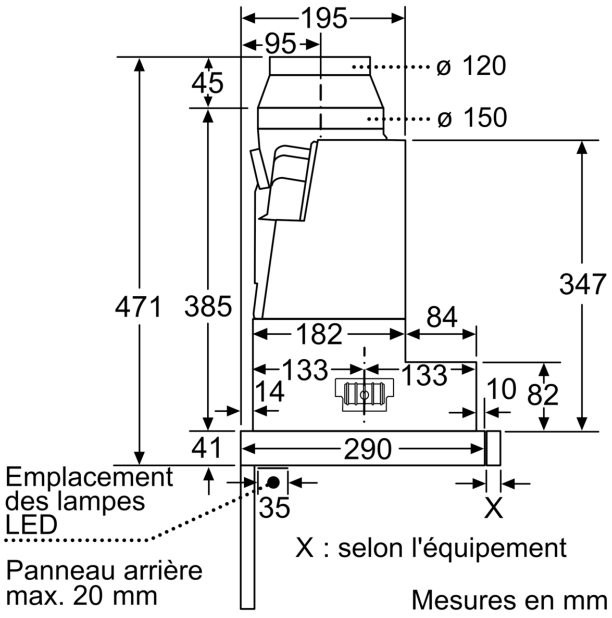

Mesures en mm

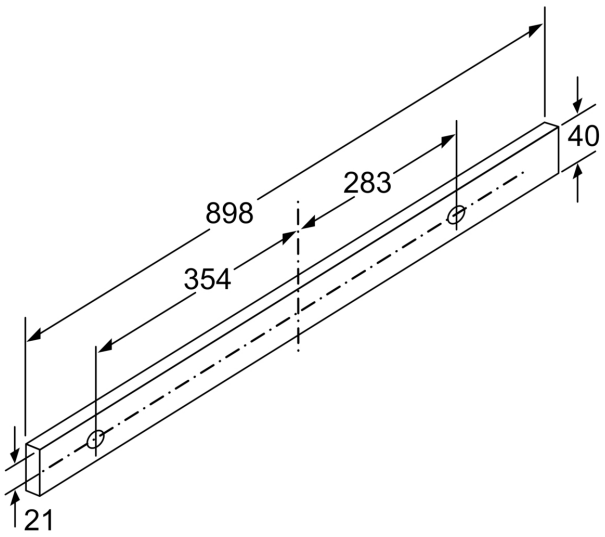

Mesures en mm