Série 2, Hotte escamotable, 60 cm, Argent
DEM63AC00







Hotte aspirante pour montage intermédiaire : elle se place entre deux placards suspendus et revêt le même décor pour se fondre parfaitement dans votre coin cuisine.

- **Metal Grease Filter** : capture les graisses - nettoyage facile au lave-vaisselle.

Accessoires en option

DWZ0IM0A0 FILTRE A CHARBON ACTIF

Données techniques

Typologie:	Encastré/encastré sous plan
Longueur du cordon électrique:	150 cm
Taille de la niche d'encastrement:	GENERAL.N_A mm
Hauteur de la cheminée:	GENERAL.N_A mm
Hauteur appareil:	402 mm
Ecart min. par rapp. foyer él.:	500 mm
Ecart min. par rapp. foyer gaz:	650 mm
Poids net:	10.3 kg
Type de commandes:	Mécanique
Nombre de vitesses:	3
Débit maximal d'aspiration d'air en évacuation:	368 m^3/h
Débit maximal d'aspiration d'air en recyclage:	272 m^3/h
Débit d'air maximum:	368 m^3/h
Nombre de lampes:	2
Niveau sonore:	62 dB(A) re 1pW
Diamètre du réducteurd'évacuation d'air:	150 / 120 mm
Matériau du filtre à graisses:	Aluminium résistant au lave-vaisselle
Code EAN:	4242005041091
Puissance de raccordement:	126 W
Intensité:	10 A
Tension:	220-240 V
Fréquence:	50; 60 Hz
Type de prise:	Fiche cont.terre/Gard.fil ter.
Type d'installation:	Montage mural



Série 2, Hotte escamotable, 60 cm, Argent
DEM63AC00

Hotte aspirante pour montage intermédiaire : elle se place entre deux placards suspendus et revêt le même décor pour se fondre parfaitement dans votre coin cuisine.

Fonctionnement et Puissance

- En mode évacuation et recyclage d'air
- Pour le fonctionnement en mode recyclage, il est nécessaire d'adapter la hotte moyennant un filtre à charbon actif (accessoire en option)
- Evacuation selon la norme DIN/EN 61591 max. 368 m³/h
- 1 unité

Commande

- Bandeau de commande avec boutons pressoirs
- 3 vitesses d'aspiration

Confort

- Filtre à graisse métallique, résistant au lave-vaisselle

Design

- Éclairage du plan de travail avec 2 x LED 3W E14
- Intensité lumineuse : 188 lux
- Colour Temperature: 2700 K

L'environnement et la sécurité

- Classe d`efficacité énergétique: D*
- La consommation moyenne d'énergie:65.7 kWh/an*
- Classe d'efficacité ventilateur: E *
- Classe d`efficacité Éclairage : A*
- Classe d`efficacité Filtres à graisse: C*
- Niveau de bruit en puissance min./max. Puissance normal 52/62 dB*

Informations techniques

- Pour armoires prévues à cet effet, hottes et ìlots de cuisine
- Evacuation vers le haut ou l'arrière
- Tuyau d'évacuation Ø 150 mm, 120 mm

* Conformément à la réglementation de l'EU n ° 65/2014

Série 2, Hotte escamotable, 60 cm,
Argent
DEM63AC00

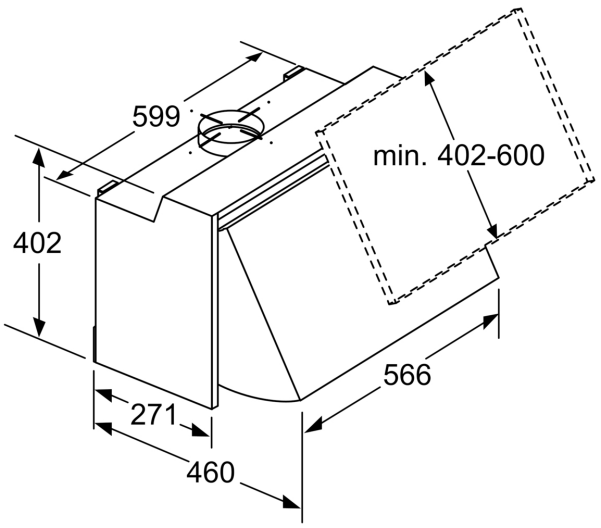

Mesures en mm

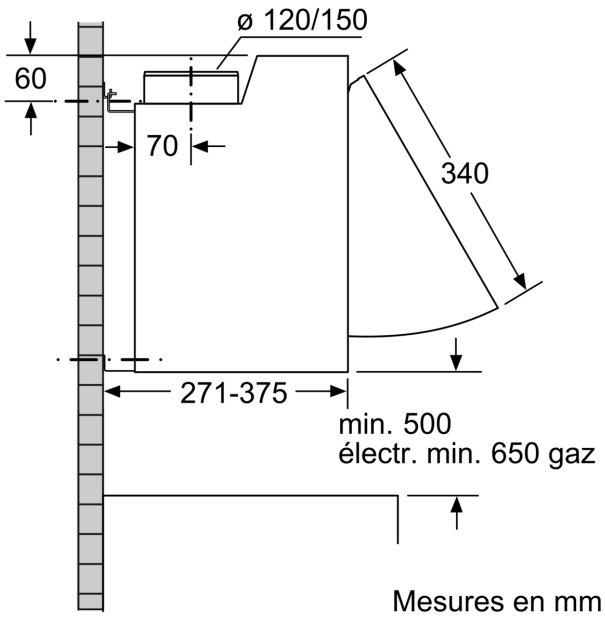

Mesures en mm