Série 6, Tiroir chauffant, 60 x 14 cm, Noir
BIC510NB0



- **Push-pull** : le système à ressort ultra-malin qui facilite l'ouverture et la fermeture.
- **Réglage en continu de la température** : réglez la température souhaitée.

Données techniques

Pose-libre,Encastrable:	Encastrable
Nombre maximum de tasses d'espresso:	64
Dimensions du produit:	140x594x540 mm
Dimensions du produit emballé:	210x660x660 mm
Taille de la niche d'encastrement:	140 x 560 x 550 mm
Code EAN:	4242005035403
Intensité:	6 A
Tension:	220-240 V
Fréquence:	60; 50 Hz
Type de prise:	Fiche cont.terre/Gard.fil ter.
Accessoires inclus:	1 x Tapis antidérapant

4 242005 035403

Série 6, Tiroir chauffant, 60 x 14 cm, Noir
BIC510NB0

Design

- Tiroir sans poignée (Push&Pull)

Confort

- Volume interieur: 23 l
- Chargement 15 kg
- Chargement max. 64 tasses espresso ou 14 assiettes (26cm)

Informations techniques

- Longueur du cordon de branch.: 150 cm
- Puiss. électr. tot. raccordée: 0.4 kW
- Tension nominale: 220 - 240 V
- Dimensions appareil (HxLxP): 140 mm x 594 mm x 540 mm
- Dimensions de niche (HxLxP): 140 mm x 560 mm - 568 mm x 550 mm
- Merci de consulter les dimensions d'encastrement des schémas d'encastrement
- Mise en marche et utilisation très facile

Série 6, Tiroir chauffant, 60 x 14 cm,
Noir
BIC510NB0

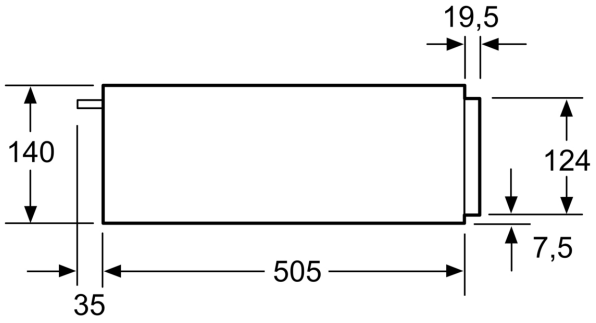

Il est possible d'installer
des fours compacts d'une hauteur
de 455 mm sur un tiroir chauffant.
Aucun faux-plancher n'est nécessaire.

Mesures en mm

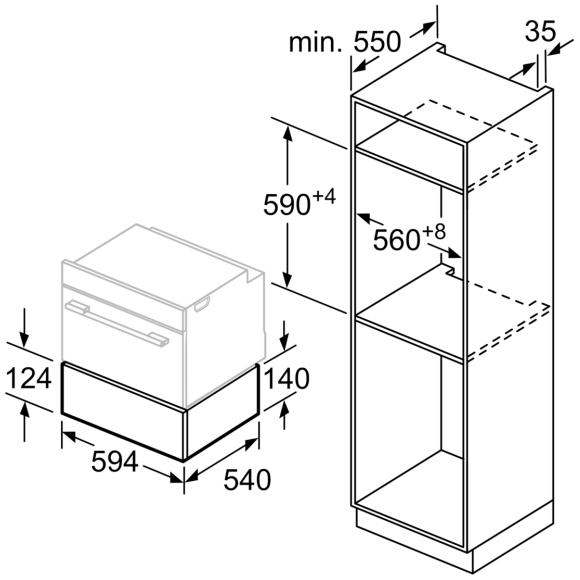

Mesures en mm