Série 8, Micro-ondes encastrable, Noir
BFL7221B1



Le micro-ondes compact 38 cm, avec la technologie Inverter - puissance micro-ondes régulée pour chauffer les aliments progressivement et la fonction Boost - réchauffage rapide et facile.

- **Digital Control Ring** : Anneau de commande digital, une solution innovante et simple pour régler le four.
- **TFT Touch Display** : Manipulation facile grâce au Digital Control Ring et à l'écran TFT.
- **AutoPilot7** : 7 programmes automatiques pour des résultats de cuisson parfaits.
- **Cavité en inox** : facile à nettoyer grâce à la surface lisse.
- **Cleaning Assistance** : nettoyage facile du four.

Données techniques

Fonction additionnelle:	Microgolfoven
Type de commandes:	Electronique
Dimensions du produit:	382x594x318 mm
Dimensions de la cavité:	230 x 350 x 270 mm
Longueur du cordon électrique:	175 cm
Poids net:	16.1 kg
Poids brut:	18.7 kg
Code EAN:	4242005319985
Puissance du micro-ondes[1]:	900 W
Puissance de raccordement:	1220 W
Intensité:	10 A
Tension:	220-240 V
Fréquence:	50; 60 Hz
Type de prise:	Fiche cont.terre/Gard.fil ter.

4 242005 319985

[1] Technologie Inverter intelligente : la puissance maximale est régulée jusqu'à 600 W en cas d'utilisation prolongée

Série 8, Micro-ondes encastrable, Noir
BFL7221B1

Le micro-ondes compact 38 cm, avec la technologie Inverter - puissance micro-ondes régulée pour chauffer les aliments progressivement et la fonction Boost - réchauffage rapide et facile.

Mode de chauffe

- Puissance max. : 900 W; 5 puissance micro-ondes: 90 W, 180 W, 360 W, 600 W, 900 W
- Puissance maximum : 600 watts après une utilisation de plusieurs minutes
- Volume interieur: 21 l

Design

- fond de verre

Nettoyage

- Assistance Nettoyage

Confort

- Horologe électronique
- Commandes par TouchControl
- Mise en marche et utilisation très facile
- AutoPilot-Programmes automatiques 7
- 3 defrost and 4 cooking programmes in microwave function
- QuickStart: un bouton pour 30 secondes additionelles.
- Eclairage LED
- Porte pivotante charnières à gauche
- Ouverture de porte électronique
- Commande par touches sensitives

L'environnement et la sécurité

- Bouton Start-/Stop
- Interrupteur au contact de la porte
- Ventilateur de refroidissement

Informations techniques

- Longueur du cordon de branch.: 175 cm
- Puiss. électr. tot. raccordée: 1.22 kW
- Tension nominale: 220 - 240 V
- Encastrable pour armoire haute, Appareil encastrable pour armoire haute de 60 cm

Sécurité

- Dimensions appareil (HxLxP): 382 mm x 594 mm x 318 mm
- Dimensions de niche (HxLxP): 362 mm - 382 mm x 560 mm - 568 mm x 300 mm
- Merci de consulter les dimensions d'encastrement des schémas d'encastrement

Série 8, Micro-ondes encastrable,
Noir
BFL7221B1

Mesures en mm

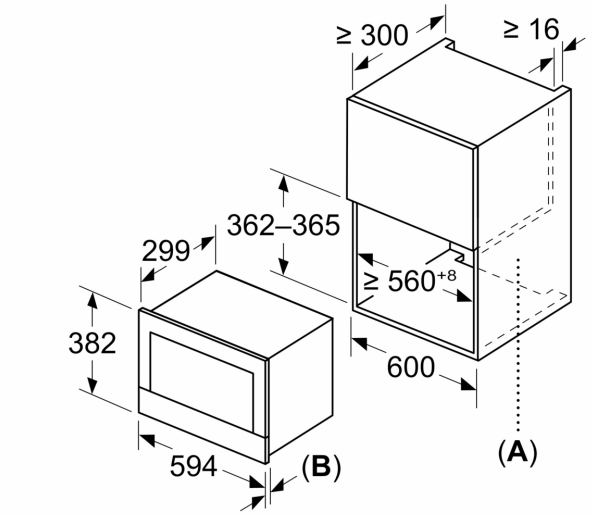

A: Paroi arrière ouverte
B: 19,5 mm

Mesures en mm

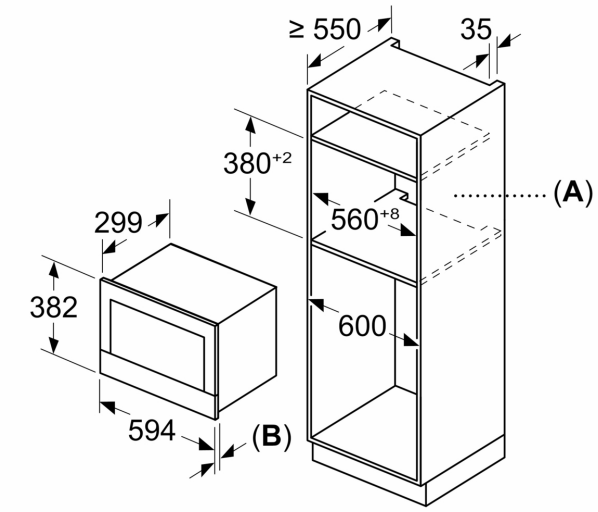

A: Paroi arrière ouverte
B: 19,5 mm

Mesures en mm

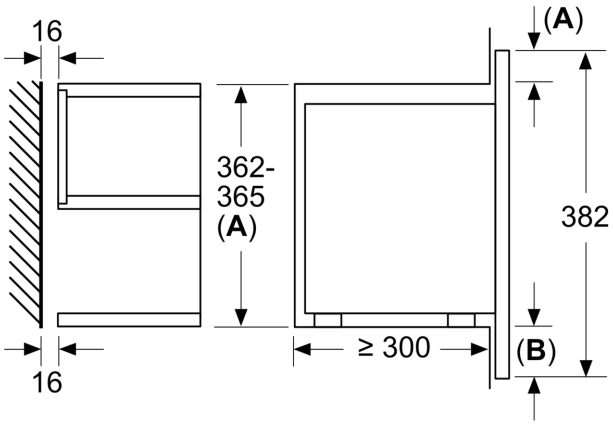

A :dépassement en haut :
niche 362 : 6 mm
niche 365 : 3 mm
B :dépassement en bas : 14 mm