Série 6, Micro-ondes encastrable avec grill, 59 x 38 cm, Noir BEL554MB0







- **AutoPilot 8**: jedes Gericht gelingt perfekt durch 8 voreingestellte Automatikprogramme.
- **Weiße LED-Display-Steuerung**: einfach zu bedienen dank der Zusatzfunktionen.
- **Boutons push-pull** : facilite le nettoyage.
- **Cavité en inox** : facile à nettoyer grâce à la surface lisse.
- **Assistance Nettoyage** : moins d'efforts à fournir grâce à la nouvelle option de nettoyage.

Données techniques

Fonction additionnelle:	Fonction gril
Type de commandes:	Electronique
Dimensions du produit:	382x594x388 mm
Dimensions de la cavité:	208 x 328 x 369 mm
Longueur du cordon électrique:	130 cm
Poids net:	18.3 kg
Poids brut:	22.1 kg
Code EAN:	4242005039067
Puissance du micro-ondes[1]:	900 W
Puissance de raccordement:	1450 W
Intensité:	10 A
Tension:	220-230 V
Fréquence:	50 Hz
Type de prise:	Fiche cont.terre/Gard.fil ter.
Accessoires inclus:	1 x grille, 1 x Plateau tournant

4 242005 039067

[1] Technologie Inverter intelligente : la puissance maximale est régulée jusqu'à 600 W en cas d'utilisation prolongée

Série 6, Micro-ondes encastrable avec grill, 59 x 38 cm, Noir
BEL554MB0

Mode de chauffe

- Puissance max. : 900 W; 5 puissance micro-ondes: 90 W, 180 W, 360 W, 600 W, 900 W
- Grill 1.2 kW
- Grill et micro-ondes combinés de micro-ondes 90 W, 180 W, 360 W
- Les modes de cuisson micro-ondes et grill peuvent être utilisés séparément ou combinés
- Volume interieur: 25 l

Design

- Cavité Acier inox

Nettoyage

- Assistance Nettoyage

Confort

- Utilisation avec écran LED
- Horologe électronique
- Bouton à prise centrale, Boutons escamotables, Commandes par TouchControl, Bouton à prise centrale, rond, Touche Marche
- Mise en marche et utilisation très facile
- AutoPilot-Programmes automatiques 8
- 4 mode de décongélation et 3 programmes de cuisson en mode micro-ondes, 1 programme pour Micro-ondes-combi
- Fonction mémoire (1 espace mémoire)
- Eclairage LED
- 31.5 cm Plateau tournant en verre
- Porte pivotante charnières à gauche
- Ouverture de porte électronique
- Commande par touches sensitives

Accessoire:

- 1 x Plateau tournant, 1 x grille

L'environnement et la sécurité

- Déclenchement de sécurité
- Interrupteur au contact de la porte
- Ventilateur de refroidissement

Informations techniques

- Longueur du cordon de branch.: 130 cm
- Puiss. électr. tot. raccordée: 1.45 kW
- Tension nominale: 220 - 230 V
- Appareil encastrable pour armoire haute de 60 cm

Sécurité

- Dimensions appareil (HxLxP): 382 mm x 594 mm x 388 mm
- Dimensions de niche (HxLxP): 380 mm - 382 mm x 560 mm - 568 mm x 550 mm
- Merci de consulter les dimensions d'encastrement des schémas d'encastrement

Série 6, Micro-ondes encastrable avec grill, 59 x 38 cm, Noir
BEL554MB0

Montage en angle micro-ondes

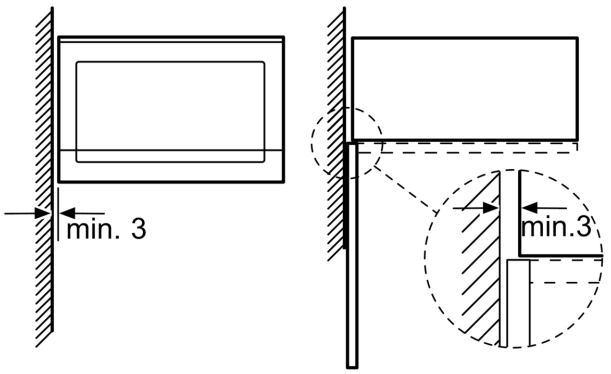

Mesures en mm

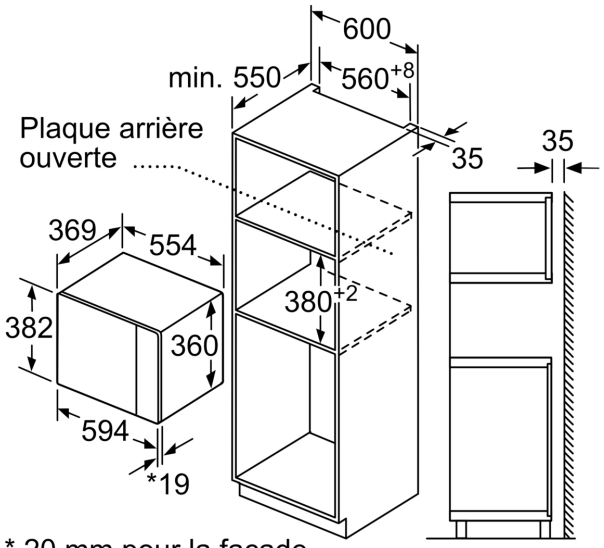

* 20 mm pour la façade métallique

Mesures en mm

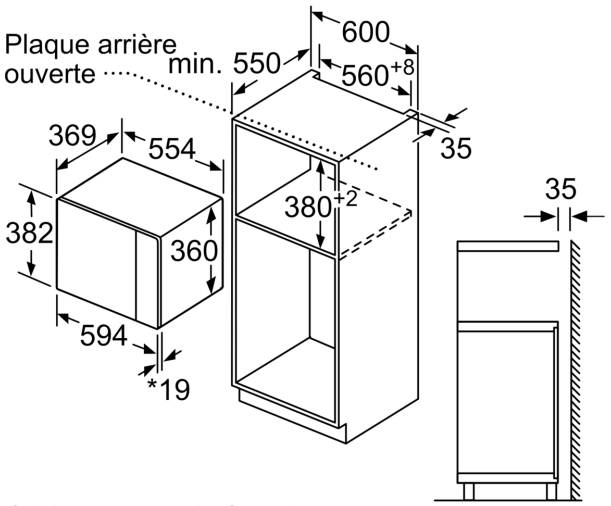

* 20 mm pour la façade métallique

Mesures en mm

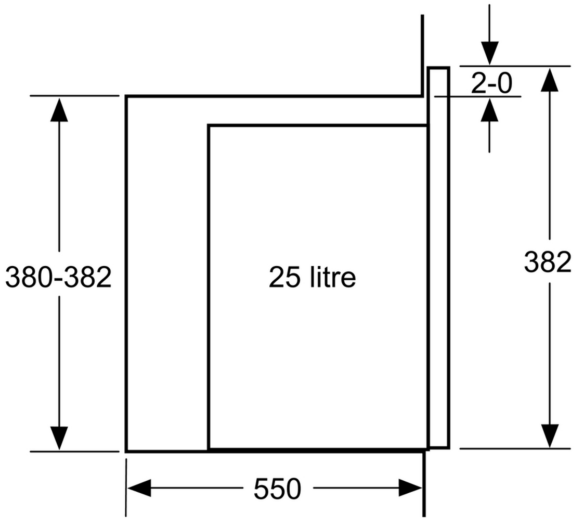

Mesures en mm