SIEMENS

iQ300, sèche-linge pompe à chaleur, 8 kg, White WT45M263FG

Accessoires en option

WZ11410	KIT SUPERP SS TABL SL WT..N/G/W/H
WZ20400	KIT SUPERP+TABL SL WT..N/G/W/H
WZ20600	Corbeille pour lainages
WZDP20D	Socle avec tiroir, sèche-linge

Sèche-linge iSensoric avec pompe à chaleur et selfCleaning condenser, un séchage particulièrement économe en énergie à vie

- ✓ Technologie de séchage par capteurs autoDry empêche le rétrécissement du linge lors du séchage.
- ✓ Programme spécial de séchage Outdoor: pour les textiles spéciaux d'extérieur ou vêtements de sport.
- ✓ Express 40: programme de séchage rapide en 40 minutes.
- ✓ Eclairage pour une illumination complète du tambour et le linge.
- ✓ Tambour softDry pour un séchage extrêmement délicat.

Équipement

Données techniques

Type d'installation: ..... Pose libre
Dessus amovible: ..... Non
Charnière de la porte: ..... Droite
Longueur du cordon électrique: ..... 145.0 cm
Dimensions du l'appareil (HxLxP): ..... 842x598x613 mm
Poids net: ..... 50.5 kg
Fluorinated greenhouse gases: ..... Non
Hermetically sealed equipment: ..... Oui
Quantité exprimée en équivalent CO2: ..... 0.000 t
Code EAN: 4242003847701
Puissance de raccordement: ..... 1000 W
Intensité: ..... 10 A
Tension: ..... 220-240 V
Fréquence: ..... 50 Hz

4 242003 847701

[1] Echelle de classes d'efficacité énergétique de A à G

SIEMENS

iQ300, sèche-linge pompe à chaleur, 8 kg, White
WT45M263FG

Équipement

- Sèche-linge avec pompe à chaleur

Informations générales

- Capacité: 1 - 8 kg
- Type de sèche-linge: Condensation avec technologie de pompe à chaleur
- Classe d'efficacité énergétique: A++ sur une échelle de classes d'efficacité énergétique de A+++ à D
- Consommation électrique annuelle: 236 kWh sur la base de 160 cycles de séchage sur un programme standard coton à pleine et demi charge, et de la consommation des programmes économes en énergie. La consommation d'énergie actuelle par cycle dépend de la façon d'utiliser l'appareil.
- Consommation énergétique du programme coton standard à pleine charge: 1.87 kWh et consommation énergétique du programme coton standard à demi-charge: 1.14 kWh
- Durée du programme Coton à charge pleine: 211 min et à demi-charge: 135 min.
- Classe d'efficacité de condensation: B sur une échelle de G (le moins efficace) à A (le plus efficace)
- Niveau sonore: 65 dB (A) re 1 pW

Programmes

- Programmes spéciaux: Chemises, Lingerie, Essuies, Mix, Outdoor, Super 40 min, Finition laine, Minuterie froid, Minuterie chaud

Options

- Phase antifroissage 60 min. à la fin du programme
- Touches touchControl: Fin différée jusqu'à, Antifroissage, Durée du programme, Délicat, Départ/Pause, Réglage affiné, Fin différée jusqu'à 24 h

Equipement et confort

- selfCleaning Condenser
- autoDry: programmes de séchage par capteurs d'humidité
- Display LED pour l'indication du temps résiduel, la fin différée 24 h, les fonctions spéciales et le déroulement du programme
- Indication vider le réservoir à condensation
- Indication nettoyer le filtre à peluches
- Commande entièrement électronique avec un seul bouton pour les programmes en fonction du degré d'humidité du linge, le programme à minuterie et les programmes spéciaux
- softDrying System: grand tambour en grand tambour en inox pour une meilleure protection des textiles, aubes softDesign pour une meilleure protection des textiles, aubes SoftDesign
- Eclairage du tambour par LED
- antiVibration design: très silencieux et stable
- Sécurité enfants
- Signal de fin de programme
- Porte vitrée, silver-gris foncé avec angle d'ouverture de 170°
- Fermeture de porte comfort
- Crochet de fermeture métallique
- Charnières de porte à droite
- Kit de raccordement pour évacuation de l'eau de condensation

Caractéristiques techniques

- A glisser sous plan de travail de 85 cm
- Dimensions (H x L x P): 84.2 x 59.8 x 59.9 cm
- Dimensions (H x L): 84.2 cm x 59.8 cm
- Profondeur de l'appareil: 59.9 cm
- Profondeur porte incluse: 65.2 cm
- Profondeur avec porte ouverte: 109.1 cm
- Technologie de pompe à chaleur avec liquide de refroidissement écologique R290

SIEMENS

iQ300, sèche-linge pompe à chaleur, 8 kg, White
WT45M263FG

Dessins sur mesure

Mesures en mm

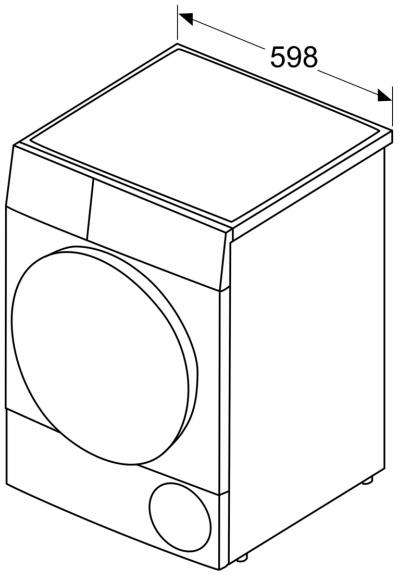
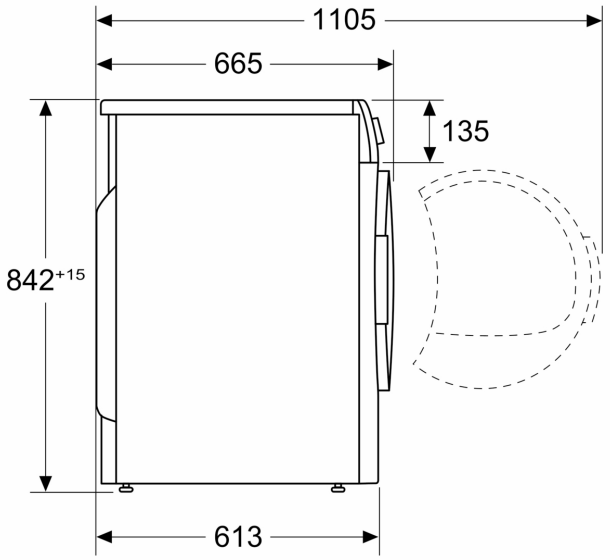
Mesures en mm