Série 6, Sèche-linge pompe à chaleur, 9 kg
WQN246D1FG

Accessoires en option

WMZ20600	Corbeille pour lainages
WTZ27500	KIT DE SUPERP+TABL BLANC SL WTR/WTX
WTZ27510	KIT DE SUPERP SS TABL BLANC SL WTR/WTX
WTZPW40D	Socle pour sèche-linge avec tiroir

Le sèche-linge à pompe à chaleur qui maintient une consommation d'énergie constante grâce à son condenseur autonettoyant et prend soin de votre linge grâce aux fonctions Auto Dry et Smart Dry.

- **Self Cleaning Condenser** : nettoie automatiquement le condenseur pour maintenir une consommation d'énergie constante..
- **Auto Dry** : sèche automatiquement votre linge jusqu'au degré exact de séchage que vous souhaitez.
- **SmartDry** : le sèche-linge et le lave-linge connectés vous recommandent le bon programme de séchage.
- **Home Connect**: l'électroménager connecté pour simplifier le quotidien.
- **Speed Perfect** : séchage rapide.

Données techniques

Type d'installation: ..... Pose libre
Dessus amovible: ..... Non
Charnière de la porte: ..... Droite
Longueur du cordon électrique: ..... 145 cm
Dimensions de l'appareil (HxLxP): ..... 842x598x613 mm
Poids net: ..... 51.6 kg
Fluorinated greenhouse gases: R290
Hermetically sealed equipment: ..... Oui
Consommation électrique mode veille/réseau (Veuillez consulter le manuel pour savoir comment couper le module WiFi).: ..... 2.0 W
Code EAN: 4242005571406
Puissance de raccordement: ..... 800 W
Intensité: ..... 10 A
Tension: ..... 220-240 V
Fréquence: ..... 50 Hz
Capacité maximale: ..... 9.0 kg
Classe d'efficacité énergétique[1]: ..... B
Consommation d'énergie pondérée par cycle (UE 2017/1369): .. 0.92 kWh/cycle
Consommation énergétique pondérée: ..... 92 kWh/100 cycles
Efficacité de condensation: ..... 91 %
Durée du programme à mi-capacité (UE 2017/1369): 2:40
Durée du programme Eco à la capacité nominale (h:min): 4:25

4 242005 571406

[1] Echelle de classes d'efficacité énergétique de A à G

Série 6, Sèche-linge pompe à chaleur, 9 kg
WQN246D1FG

Le sèche-linge à pompe à chaleur qui maintient une consommation d'énergie constante grâce à son condenseur autonettoyant et prend soin de votre linge grâce aux fonctions Auto Dry et Smart Dry.

Informations générales

- Classe d'efficacité énergétique[1]: B
- Energie[2] : 92 kWh
- Capacité[3]: 9 kg
- Durée programme[3]: 4:25 h:min
- Classe d'efficacité sonore : A (sur une échelle de A à D)
- Niveau sonore[3]: 59 dB (A) re 1 pW
- Classe d'efficacité de condensation : B (sur une échelle de A à D)
- Efficacité de condensation[3]: 91%
- Classe de réparabilité : A (sur une échelle de A à E)

Programmes

- Programmes standard: Coton, Synthétiques
- Programme de linge de lit: réduit l'emmêlement des grosses pièces de linge grâce au tambour réversible.
- programmes via app: shirts/blouses, Duvet, Sport, Impregnation, Laine, Minuterie froid
- Programmes spéciaux: App, Coton, Linge de lit, Chemises, Coton Eco, Délicat, Essuies, Hygiene, Mix, Night Dry, Express 40 min, Sport, Synthétiques, Minuterie chaud

Options

- Home Connect : surveillance et contrôle à distance, gestion de l'énergie, SmartDry et autres programmes à télécharger. Maintenez toujours votre appareil à jour grâce à la mise à jour du micrologiciel.
- SmartDry : sélection automatique du programme de séchage le plus approprié en fonction du dernier cycle de lavage effectué.
- Speed Perfect: réduit le temps de séchage de certains programmes
- Option demi-charge: séchage optimisé pour les petites charges.
- Phase antifroissage 120 min. à la fin du programme
- Touches TouchControl: basic setup, Fin différée jusqu'à, Antifroissage, Home Connect, Délicat, SmartDry, Start / Rajout / Pause, speedperfect, Degré de séchage, Fin différée jusqu'à 24 h

Equipement et confort

- Panneau de commande incliné au design élégant et ergonomique pour un contrôle intuitif
- Grand Display LED pour l'affichage du temps résiduel, la fin différée jusqu'à 24 h, le déroulement du programme et fonctions spéciales
- Recommandation de charge
- Indication de rechargement
- EcoSilence Drive: moteur alliant longévité et silence extrême
- AutoDry: programmes de séchage par capteurs d'humidité
- JogDial - bouton de sélection avec fonction marche/arrêt intégrée
- Sensitive Drying System: grand tambour en inox pour une meilleure protection des textiles, aubes SoftDesign
- Design AntiVibration: silence et stabilité extrême
- Eclairage du tambour par LED
- Kit de raccordement pour évacuation de l'eau de condensation
- Sécurité enfants
- Signal de fin de programme
- Compteur d'utilisation: compte le nombre de programmes terminés
- Couleur de porte: Blanc argent
- Crochet de fermeture métallique

Caractéristiques techniques

- A glisser sous plan de travail de 85 cm
- Dimensions (H x L): 842 mm x 598 mm
- Profondeur appareil hors porte: 613 mm
- Profondeur appareil porte incluse: 648 mm
- Profondeur appareil porte ouverte: 1096 mm

[1] Sur une échelle de classes d'efficacité énergétique de A à G
[2] Consommation d'énergie moyenne pondérée pour 100 cycles de séchage en kWh, avec le programme Eco
[3] Programme Eco en charge pleine

Série 6, Sèche-linge pompe à chaleur, 9 kg
WQN246D1FG

Mesures en mm

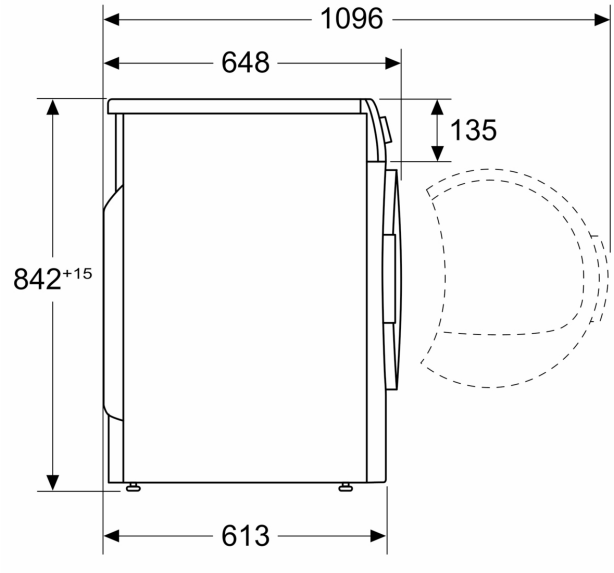
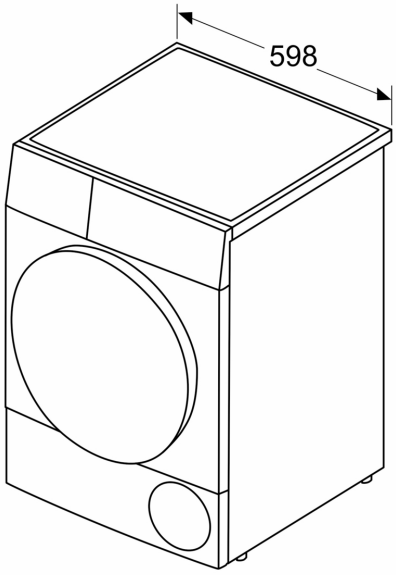
Mesures en mm