SIEMENS

iQ700, sèche-linge pompe à chaleur, 9 kg
WQ46B2C9FG

A+++

selfCleaning condenser

voiceControl

WZ20600	Corbeille pour lainages
WZ27500	KIT DE SUPERP+TABL BLANC SL WT..R/WT..X
WZ27510	KIT DE SUPERP SS TABL BLANC SL WT..R/..X
WZDP20D	Socle avec tiroir, sèche-linge

Le sèche-linge intelligent pour un séchage rapide et doux, avec une économie de ressources A+++ -10%*, varioSpeed, smartFinish et fonction intelligentDry via Home Connect.

- ✓ selfCleaning condenser : le condenseur autonettoyant qui élimine les peluches à votre place.
- ✓ Home Connect : l'application qui vous permet de contrôler votre sèche-linge où que vous soyez.
- ✓ Contrôle à distance : gardez un œil sur votre sèche-linge, où que vous soyez.
- ✓ Commande à distance : contrôlez votre machine à l'aide d'un appareil mobile.
- ✓ Commande vocale : votre sèche-linge fait exactement ce que vous lui demandez.

Type de pose:	Pose libre
Dessus amovible:	Non
Charnière de la porte:	Droite réversible
Longueur du cordon électrique:	145.0 cm
Dimensions du produit:	842 x 598 x 613 mm
Poids net:	56.7 kg
Fluorinated greenhouse gases:	Non
Type of refrigerant:	R290
Hermetically sealed equipment:	Oui
Code EAN:	4242003928448
Puissance de raccordement:	600 W
Intensité:	10 A
Tension:	220-240 V
Fréquence:	50 Hz
Capacité de chargement:	9.0 kg
Classe d'éfficacité énergétique:	A+++: extrêmement efficace
Consommation énergétique des sèche-linge électroniques en pleine charge - NOUVEAU (2010/30/CE):	1.44 kWh
Durée du programme coton en pleine charge:	260 min
Consommation énergétique des sèche-linge électroniques en demi-charge - NOUVEAU (2010/30/CE):	0.80 kWh
Durée du programme coton en demi-charge:	156 min
Contrôle de la consommation énergétique sur les sèche-linge électroniques - NOUVEAU (2010/30/CE):	174.0 kWh / an
Contrôle de la durée du cycle:	201 min
Moyenne de l'efficacité énergétique en pleine charge (%):	91 %
Moyenne de l'efficacité énergétique en demi-charge (%):	91 %
Contrôle du taux d'humidité résiduelle (%):	91 %

4 242003 928448

SIEMENS

iQ700, sèche-linge pompe à chaleur, 9 kg
WQ46B2C9FG

Informations générales

- Classe d'efficacité énergétique[1]: A+++
- 10% plus efficace que la valeur limite de la classe d'efficacité énergétique A+++***
- Energie[2]: 174 kWh
- Capacité: 1 - 9 kg
- Durée programme[3]: 260 min
- Niveau sonore: 58 dB (A) re 1 pW
- Classe d'efficacité de condensation[4]: A
- Efficacité de condensation[5]: 91 %

Programmes

- Programmes standard: Coton, Synthétiques
- smartFinish
- Programme de linge de lit: réduit l'emmêlement des grosses pièces de linge grâce au tambour réversible.
- Silent dry: programme spécial pour un cycle de séchage plus silencieux
- programmes via app: Lingerie, Silent Dry, Time program cold
- Programmes spéciaux: App, Coton, Linge de lit, Chemises, Coton Eco, Essuies, Hygiene, smartFinish, Mix, Outdoor, Super 40 min, Synthétiques, Laine en corbeille, Minuterie chaud

Options

- Home Connect : surveillance et contrôle à distance, gestion de l'énergie, intelligentDry et autres programmes à télécharger. Maintenez toujours votre appareil à jour grâce à la mise à jour du micrologiciel.
- intelligentDry
- varioSpeed: réduit le temps de séchage de certains programmes
- Option demi-charge: séchage optimisé pour les petites charges.
- Phase antifroissage 120 min. à la fin du programme
- Touches touchControl: 1 shirt, 5 shirts, basic setup, Prêt à repasser, Business, Prêt à ranger, Prêt à ranger plus, Fin différée jusqu'à, Demi-charge, Child lock, Antifroissage, myFavourite, Marche/Arrêt, Home Connect, Délicat, intelligentDry, Start / Rajout / Pause, speedperfect, Fin différée jusqu'à 24 h

Equipement et confort

- selfCleaning Condenser
- directTouch Plus: panneau incliné au design élégant pour un contrôle intuitif
- Recommandation de charge
- Indication de rechargement
- autoDry: programmes de séchage par capteurs d'humidité
- jogDial - bouton de selection lumineux avec fonction marche/arrêt intégrée
- softDrying System: grand tambour en grand tambour en inox pour une meilleure protection des textiles, aubes softDesign pour une meilleure protection des textiles, aubes SoftDesign
- antiVibration design: très silencieux et stable
- Corbeille spéciale pour lainages
- Eclairage du tambour par LED
- Kit de raccordement pour évacuation de l'eau de condensation
- Sécurité enfants
- Signal de fin de programme
- Compteur d'utilisation: compte le nombre de programmes terminés
- Charnières de porte à droite, Réversible
- Couleur de porte: chrome, blanc
- Crochet de fermeture métallique
- A glisser sous plan de travail de 85 cm
- Dimensions (H x L): 84.2 cm x 59.8 cm
- Profondeur de l'appareil: 61.3 cm
- Profondeur porte incluse: 66.5 cm
- Profondeur avec porte ouverte: 110.5 cm
- Technologie de pompe à chaleur avec liquide de refroidissement écologique R290

[1] Sur une echelle de classes d'efficacité énergétique de A+++ à D

[2] Consommation d'énergie en kWh par an, basée sur 160 cycles de séchage du programme standard avec pleine ou demi charge et la consommation en modes basse puissance

[3] Durée du programme standard coton avec pleine charge

[4] Sur une echelle de classes d'efficacité de condensation de A à G

[5] Efficacité de condensation pondérée pour le programme standard coton avec pleine ou demi charge

*** 10% plus efficace (174 kWh/an) que la valeur limite (194 kWh/an) de la classe d'efficacité énergétique A+++ dans la catégorie 9kg selon le règlement délégué UE 392/2012

SIEMENS

iQ700, sèche-linge pompe à chaleur, 9 kg
WQ46B2C9FG

Mesures en mm

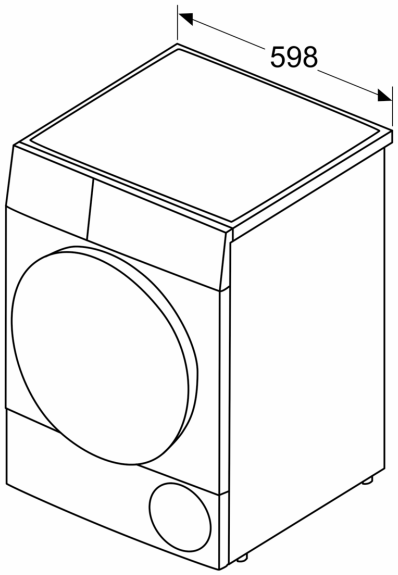
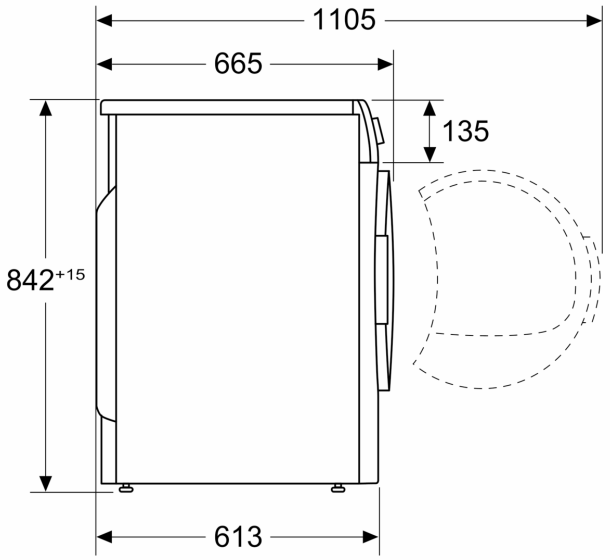
Mesures en mm