SIEMENS

iQ500, sèche-linge pompe à chaleur, 9 kg, White WQ41G290FG

Résultats de séchage exceptionnels avec classe d'efficacité énergétique A++ et autoDry, pour un traitement délicat et homogène de vos vêtements.

- ✓ Classe énergétique A++ : séchage haute performance
- ✓ Le grand display LED offre une commande aisée et une vue claire sur toutes les options et fonctions.
- ✓ autoDry : un séchage délicat et précis qui prend soin de vos vêtements.
- ✓ Programme Outdoor : séchez vos vêtements imperméables et techniques sans les abîmer.
- ✓ Filtre easyClean pour un nettoyage facile du filtre du condenseur.

Équipement

Données techniques

Type d'installation: ..... Pose libre
Dessus amovible: .....Non
Charnière de la porte: ..... Droite
Longueur du cordon électrique: .....145.0 cm
Dimensions du l'appareil (HxLxP): ..... 842x598x613 mm
Poids net: .....49.4 kg
Fluorinated greenhouse gases: ..... Non
Hermetically sealed equipment: .....Oui
Quantité exprimée en équivalent CO2: .....0.000 t
Code EAN: 4242003907580
Puissance de raccordement: ..... 625 W
Intensité: ..... 10 A
Tension: ..... 220-240 V
Fréquence: .....50 Hz
Poids maximal en kg: .....9.0 kg
Classe d'efficacité énergétique[1]: ..... E
Weighted energy consumption per cycle (EU 2017/1369): ..... 1.43 kWh/cycle
Weighted energy consumption per 100 cycles (EU 2017/1369): 143 kWh/100 cycles
Condensation Efficiency (EU 2017/1369): .....85 %
Programme duration half capacity (EU 2017/1369): 2:23
Programme duration rated capacity (EU 2017/1369): 3:58

4 242003 907580

Accessoires en option

WZ11410	KIT SUPERP SS TABL SL WT..N/G/W/H
WZ20160	Tuyau pour évacuer l'eau de condens
WZ20400	KIT SUPERP+TABL SL WT..N/G/W/H
WZ20600	Corbeille pour lainages
WZDP20D	Socle avec tiroir, sèche-linge

[1] Echelle de classes d'efficacité énergétique de A à G

SIEMENS

iQ500, sèche-linge pompe à chaleur, 9 kg, White
WQ41G290FG

Équipement

- Sèche-linge avec pompe à chaleur

Informations générales

- Classe d'efficacité énergétique[1]: A++
- Energie[2]: 259 kWh
- Capacité: 1 - 9 kg
- Durée programme[3]: 238 min
- Niveau sonore: 64 dB (A) re 1 pW
- Classe d'efficacité de condensation[4]: B
- Efficacité de condensation[5]: 85 %

Programmes

- Programmes standard: Coton, Synthétiques
- Programmes spéciaux: Coton, Chemises, Coton Eco, Lingerie, Essuies, Oreiller, Mix, Outdoor, Super 40 min, Couvertures, Synthétiques, Laine en corbeille, Minuterie froid, Minuterie chaud

Options

- Phase antifroissage 120 min. à la fin du programme
- Option demi-charge: séchage optimisé pour les petites charges.
- Touches touchControl: Prêt à repasser, Prêt à ranger, Prêt à ranger plus, Fin différée jusqu'à, Demi-charge, Antifroissage, Délicat, Signal, Start / Rajout / Pause, Fin différée jusqu'à 24 h

Equipement et confort

- Filtre easyClean
- autoDry: programmes de séchage par capteurs d'humidité
- Grand Affichage LED pour l'affichage du temps résiduel, la fin différée jusqu'à 24 h, le déroulement du programme et fonctions spéciales
- softDial - commande entièrement électronique avec un seul bouton de sélection, pour tous les programmes
- softDrying System: grand tambour en grand tambour en inox pour une meilleure protection des textiles, aubes softDesign pour une meilleure protection des textiles, aubes SoftDesign
- Recommandation de charge
- design Anti-Vibration: très silencieux et stable
- Corbeille spéciale pour lainages
- Eclairage du tambour par LED
- Kit de raccordement pour évacuation de l'eau de condensation
- Sécurité enfants
- Signal de fin de programme
- Couleur de porte: Alu-Look, blanc
- Charnières de porte à droite
- Crochet de fermeture métallique

Caractéristiques techniques

- A glisser sous plan de travail de 85 cm
- Dimensions (H x L): 84.2 cm x 59.8 cm
- Profondeur de l'appareil: 61.3 cm
- Profondeur porte incluse: 64.8 cm
- Profondeur avec porte ouverte: 109.6 cm

[1] Sur une echelle de classes d'efficacité énergétique de A+++ à D

[2] Consommation d'énergie en kWh par an, basée sur 160 cycles de séchage du programme standard avec pleine ou demi charge et la consommation en modes basse puissance

[3] Durée du programme standard coton avec pleine charge

[4] Sur une echelle de classes d'efficacité de condensation de A à G

[5] Efficacité de condensation pondérée pour le programme standard coton avec pleine ou demi charge

SIEMENS

iQ500, sèche-linge pompe à chaleur, 9 kg, White
WQ41G290FG
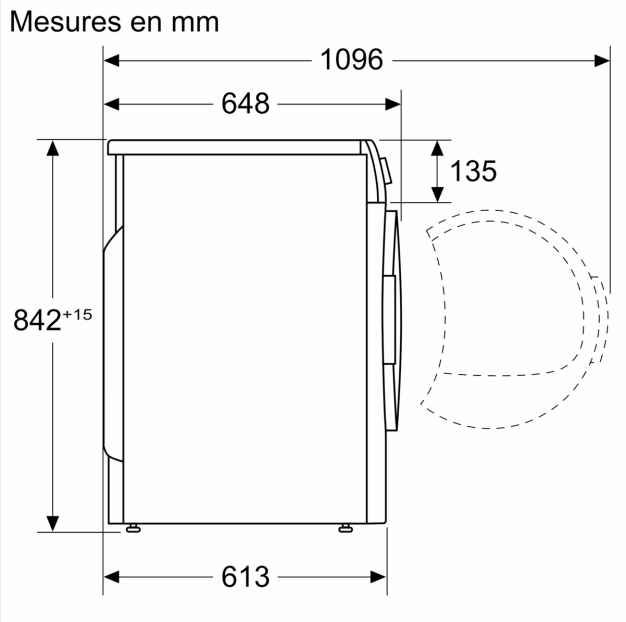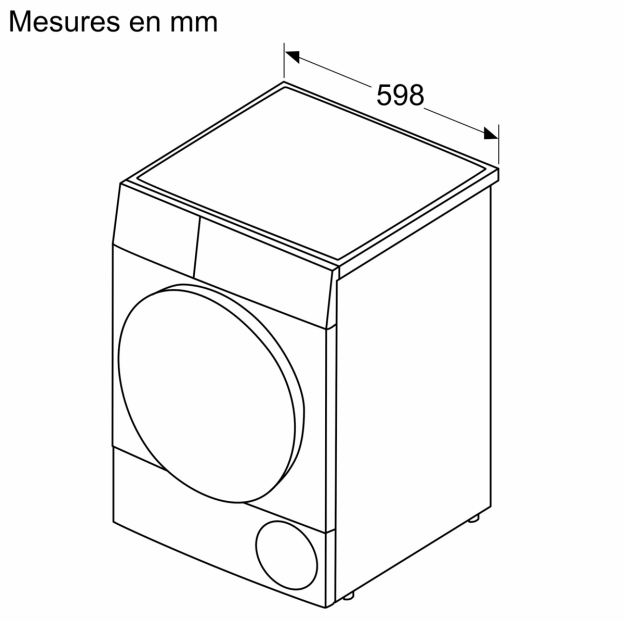
Dessins sur mesure