SIEMENS

iQ500, sèche-linge pompe à chaleur, 8 kg, White WQ35G2D9FG

Des performances exceptionnelles avec A+++, le condenseur selfCleaning et le système autoDry en matière de traitement du linge pour un séchage doux et régulier de vos vêtements.

- ✓ selfCleaning condensor : élimine les peluches à votre place.
- ✓ Le grand display LED offre une commande aisée et une vue claire sur toutes les options et fonctions.
- ✓ speedPack : des sèche-linge rapides et efficaces qui vous font gagner du temps.
- ✓ autoDry : un séchage précis et délicat qui n'abîme pas vos vêtements
- ✓ Programme Outdoor : séchez vos vêtements imperméables et techniques sans les abîmer.

Accessoires en option

WZ20600	Corbeille pour lainages
WZ27400	KIT DE SUPERP+TABL BLANC SL WT..R/WT..X
WZ27410	KIT DE SUPERP SS TABL BLANC SL WT..R/..X
WZDP20D	Socle avec tiroir, sèche-linge

Équipement

Données techniques

Type d'installation: ..... Pose libre
Dessus amovible: .....Non
Charnière de la porte: ..... Droite
Longueur du cordon électrique: .....145.0 cm
Dimensions du l'appareil (HxLxP): ..... 842x598x613 mm
Poids net: .....55.8 kg
Fluorinated greenhouse gases: ..... Non
Hermetically sealed equipment: .....Oui
Quantité exprimée en équivalent CO2: .....0.000 t
Code EAN: 4242003912164
Puissance de raccordement: ..... 600 W
Intensité: ..... 10 A
Tension: ..... 220-240 V
Fréquence: .....50 Hz
Poids maximal en kg: .....8.0 kg
Classe d'efficacité énergétique[1]: C
Weighted energy consumption per cycle (EU 2017/1369): ..... 1.02 kWh/cycle
Weighted energy consumption per 100 cycles (EU 2017/1369): 102 kWh/100 cycles
Condensation Efficiency (EU 2017/1369): .....88 %
Programme duration half capacity (EU 2017/1369): 1:59
Programme duration rated capacity (EU 2017/1369): 2:59

4 242003 912164

[1] Echelle de classes d'efficacité énergétique de A à G

SIEMENS

iQ500, sèche-linge pompe à chaleur, 8 kg, White
WQ35G2D9FG

Équipement

- Sèche-linge avec pompe à chaleur

Informations générales

- Classe d'efficacité énergétique[1]: A+++
- Energie[2]: 176 kWh
- Capacité: 1 - 8 kg
- Durée programme[3]: 179 min
- Niveau sonore: 64 dB (A) re 1 pW
- Classe d'efficacité de condensation[4]: B
- Efficacité de condensation[5]: 88 %

Programmes

- Programmes standard: Coton, Synthétiques
- Programme de linge de lit: réduit l'emmêlement des grosses pièces de linge grâce au tambour réversible.
- Programmes spéciaux: Coton, Linge de lit, Chemises, Coton Eco, Lingerie, Essuies, Hygiene, Oreiller, Mix, Outdoor, Super 40 min, Synthétiques, Laine en corbeille, Minuterie chaud

Options

- Phase antifroissage 60 min. à la fin du programme
- Option demi-charge: séchage optimisé pour les petites charges.
- Touches touchControl: Prêt à repasser, Prêt à ranger, Prêt à ranger plus, Fin différée jusqu'à, Demi-charge, Antifroissage, Délicat, Signal, Start / Rajout / Pause, Fin différée jusqu'à 24 h

Equipement et confort

- selfCleaning Condenser
- autoDry: programmes de séchage par capteurs d'humidité
- Grand Affichage LED pour l'affichage du temps résiduel, la fin différée jusqu'à 24 h, le déroulement du programme et fonctions spéciales
- Recommandation de charge
- Compteur d'utilisation : compte le nombre de programmes terminés
- softDial - commande entièrement électronique avec un seul bouton de sélection, pour tous les programmes
- softDrying System: grand tambour en grand tambour en inox pour une meilleure protection des textiles, aubes softDesign pour une meilleure protection des textiles, aubes SoftDesign
- antiVibration design: très silencieux et stable
- Corbeille spéciale pour lainages
- Eclairage du tambour par LED
- Kit de raccordement pour évacuation de l'eau de condensation
- Sécurité enfants
- Signal de fin de programme
- Couleur de porte: Alu-Look, blanc
- Charnières de porte à droite
- Crochet de fermeture métallique

Caractéristiques techniques

- A glisser sous plan de travail de 85 cm
- Dimensions (H x L): 84.2 cm x 59.8 cm
- Profondeur de l'appareil: 61.3 cm
- Profondeur porte incluse: 64.8 cm
- Profondeur avec porte ouverte: 109.6 cm
- Technologie de pompe à chaleur avec liquide de refroidissement écologique R290

[1] Sur une echelle de classes d'efficacité énergétique de A+++ à D

2 Consommation d'énergie en kWh par an, basée sur 160 cycles de séchage du programme standard avec pleine ou demi charge et la consommation en modes basse puissance

[3] Durée du programme standard coton avec pleine charge

[4] Sur une echelle de classes d'efficacité de condensation de A à G

5 Efficacité de condensation pondérée pour le programme standard coton avec pleine ou demi charge

SIEMENS

iQ500, sèche-linge pompe à chaleur, 8 kg, White
WQ35G2D9FG
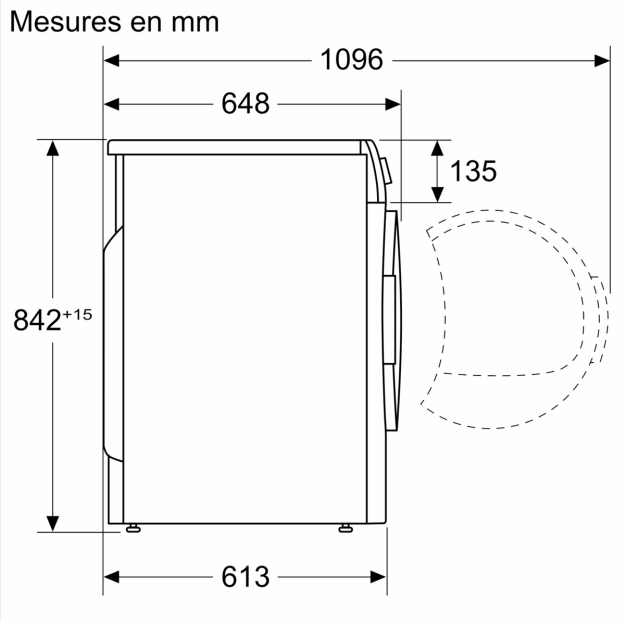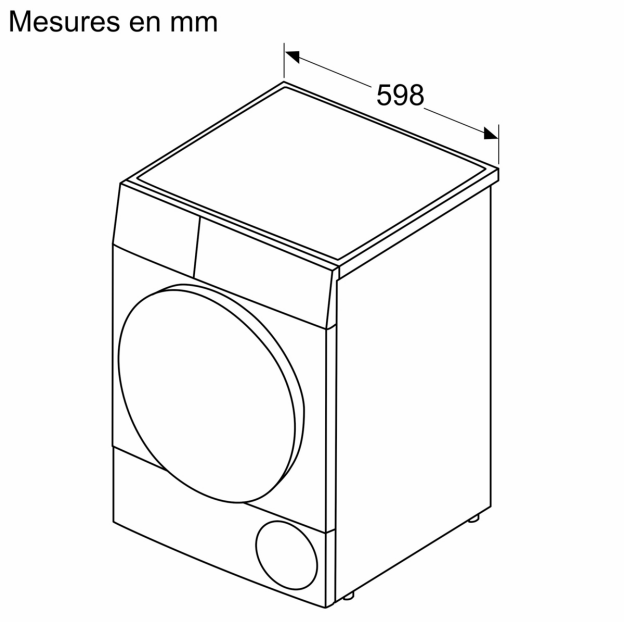
Dessins sur mesure