SIEMENS

iQ500, sèche-linge pompe à chaleur, 8 kg
WQ33G2C9FG

A+++

Résultats de séchage exceptionnels avec A+++, smartFinish et autoDry pour un traitement efficace qui vous permet de gagner du temps.

- ✓ Programme smartFinish : défroisse les textiles pour faciliter le repassage.
- ✓ Classe énergétique A+++ : notre champion en termes d'efficacité énergétique.
- ✓ Le grand display LED offre une commande aisée et une vue claire sur toutes les options et fonctions.
- ✓ autoDry : un séchage délicat et précis qui prend soin de vos vêtements.
- ✓ Programme Outdoor : séchez vos vêtements imperméables et techniques sans les abîmer.

Équipement

Données techniques

Type d'installation: ..... Pose libre
Dessus amovible: .....Non
Charnière de la porte: ..... Droite
Longueur du cordon électrique: .....145.0 cm
Dimensions du produit: ..... 842 x 598 x 613 mm
Poids net: ..... 55.3 kg
Fluorinated greenhouse gases: ..... Non
Type of refrigerant: R290
Hermetically sealed equipment: .....Oui
Quantité exprimée en équivalent CO2: .....0.000 t
Code EAN: 4242003907238
Puissance de raccordement: ..... 600 W
Intensité: ..... 10 A
Tension: ..... 220-240 V
Fréquence: .....50 Hz
Capacité de chargement: .....8.0 kg
Classe d'éfficacité énergétique: .....A+++: extrêmement efficace
Consommation énergétique des sèche-linge électroniques en pleine charge - NOUVEAU (2010/30/CE): .....1.40 kWh
Durée du programme coton en pleine charge: ..... 165 min
Consommation énergétique des sèche-linge électroniques en demi-charge - NOUVEAU (2010/30/CE): ..... 0.84 kWh
Durée du programme coton en demi-charge: ..... 108 min
Contrôle de la consommation énergétique sur les sèche-linge électroniques - NOUVEAU (2010/30/CE): ..... 176.0 kWh / an
Contrôle de la durée du cycle: ..... 132 min
Moyenne de l'efficacité énergétique en pleine charge (%): ..... 91 %
Moyenne de l'efficacité énergétique en demi-charge (%): .....91 %
Contrôle du taux d'humidité résiduelle (%): .....91 %

4 242003 907238

Accessoires en option

WZ20600	Corbeille pour lainages
WZ27400	KIT DE SUPERP+TABL BLANC SL WT..R/WT..X
WZ27410	KIT DE SUPERP SS TABL BLANC SL WT..R/..X
WZDP20D	Socle avec tiroir, sèche-linge

SIEMENS

iQ500, sèche-linge pompe à chaleur, 8 kg
WQ33G2C9FG

Équipement

- Sèche-linge avec pompe à chaleur

Informations générales

- Classe d'efficacité énergétique[1]: A+++
- Energie[2]: 176 kWh
- Capacité: 1 - 8 kg
- Durée programme[3]: 165 min
- Niveau sonore: 64 dB (A) re 1 pW
- Classe d'efficacité de condensation[4]: A
- Efficacité de condensation[5]: 91 %

Programmes

- smartFinish
- Programme de linge de lit: réduit l'emmêlement des grosses pièces de linge grâce au tambour réversible.
- Programmes standard: Coton, Synthétiques
- Programmes spéciaux: Coton, Linge de lit, Chemises, Coton Eco, Essuies, Hygiene, 1 Chemise, 5 Chemises, Mix, Outdoor, Super 40 min, Synthétiques, Laine en corbeille, Minuterie chaud

Options

- Phase antifroissage 120 min. à la fin du programme
- Option demi-charge: séchage optimisé pour les petites charges.
- Touches touchControl: Prêt à repasser, Prêt à ranger, Prêt à ranger plus, Fin différée jusqu'à, Demi-charge, Antifroissage, Délicat, Signal, Start / Rajout / Pause, Fin différée jusqu'à 24 h

Equipement et confort

- easyClean
- autoDry: programmes de séchage par capteurs d'humidité
- Grand Affichage LED pour l'affichage du temps résiduel, la fin différée jusqu'à 24 h, le déroulement du programme et fonctions spéciales
- softDial - commande entièrement électronique avec un seul bouton de sélection, pour tous les programmes
- softDrying System: grand tambour en grand tambour en inox pour une meilleure protection des textiles, aubes softDesign pour une meilleure protection des textiles, aubes SoftDesign
- Recommandation de charge
- antiVibration design: très silencieux et stable
- Corbeille spéciale pour lainages
- Eclairage du tambour par LED
- Kit de raccordement pour évacuation de l'eau de condensation
- Sécurité enfants
- Signal de fin de programme
- Couleur de porte: Alu-Look, blanc
- Charnières de porte à droite
- Crochet de fermeture métallique

Caractéristiques techniques

- A glisser sous plan de travail de 85 cm
- Dimensions (H x L): 84.2 cm x 59.8 cm
- Profondeur de l'appareil: 61.3 cm
- Profondeur porte incluse: 64.8 cm
- Profondeur avec porte ouverte: 109.6 cm

[1] Sur une echelle de classes d'efficacité énergétique de A+++ à D

[2] Consommation d'énergie en kWh par an, basée sur 160 cycles de séchage du programme standard avec pleine ou demi charge et la consommation en modes basse puissance

[3] Durée du programme standard coton avec pleine charge

[4] Sur une echelle de classes d'efficacité de condensation de A à G

[5] Efficacité de condensation pondérée pour le programme standard coton avec pleine ou demi charge

SIEMENS

iQ500, sèche-linge pompe à chaleur, 8 kg
WQ33G2C9FG

Dessins sur mesure

Mesures en mm

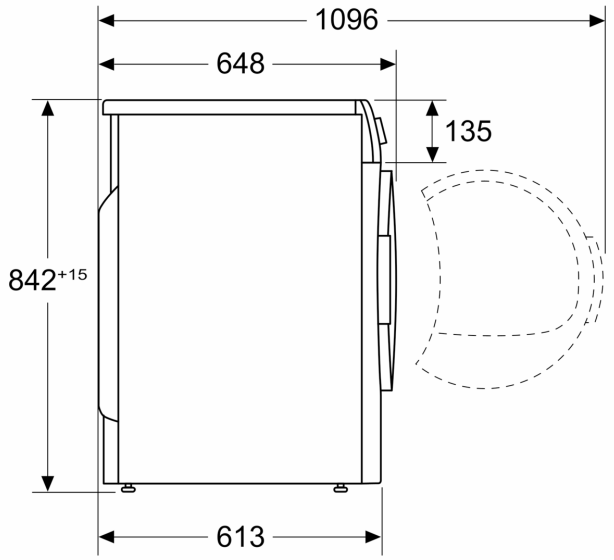
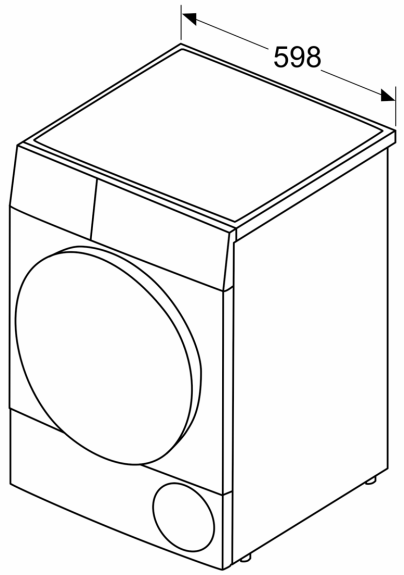
Mesures en mm