SIEMENS

iQ700, washing machine, frontloader fullsize, 10 kg, 1600 rpm
WM6HXK91FG

Accessoires en option

WZWP20W	Socle avec tiroir, lave-linge
WX975600	Fixation au sol
WZ10131	RALLONGE AQUASTOP / AQUASECURE

Lave-linge Home Connect avec Wi-Fi: profitez du système de dosage automatique intelligent i-Dos et d'un lavage parfait en un temps record grâce au speedPack intégré.

- ✓ i-Dos : dose automatiquement le volume idéal d'eau et de lessive.
- ✓ speedPack XL : accélérez les programmes, réglez la durée du cycle ou optez pour un lavage en 15 minutes seulement.
- ✓ Accédez et contrôlez votre lave-linge, où que vous soyez - Home Connect App (Android et iOS).
- ✓ Programme Outdoor/Impregnation : spécialement conçu pour les textiles imperméables.
- ✓ Le iQdrive motor intelligent, durable et silencieux avec 10 ans de garantie, pour un lavage très efficace et économique.

Équipement

Données techniques

Classe d'efficacité énergétique: ..... B
Consommation énergétique pondérée en kWh pour 100 cycles de lavage Eco 40-60: .....59 kWh
Capacité maximale en kg: .....10.0 kg
Consommation d'eau du programme Eco en litres par cycle: ..... 47 l
Durée du programme Eco 40-60 en heures et en minutes à la capacité nominale: .....3:59 h
Classe d'efficacité d'essorage du programme Eco 40-60: .....A
Classe d'émissions de bruit acoustique dans l'air: .....A
Émissions de bruit acoustique dans l'air: .....72 dB(A) re 1 pW
Type de pose: .....Pose libre
Hauteur avec top amovible: ..... -2 mm
Dimensions du produit: .....848 x 598 x 590 mm
Poids net: .....73.8 kg
Puissance: .....2300 W
Intensité: .....10 A
Tension: ..... 220-240 V
Fréquence: ..... 50-60 Hz
Longueur du cordon électrique: .....160.0 cm
Charnière de la porte: .....Gauche
Roulettes: .....Non
Code EAN: 4242003908334
Type d'installation: ..... Pose libre

4 242003 908334

SIEMENS

iQ700, washing machine, frontloader fullsize, 10 kg, 1600 rpm
WM6HXK91FG

Équipement

- Lave-linge XL Washer, Pose libre

Informations générales

- Classe d'efficacité énergétique[1]: B
- Energie[2] / Eau[3]: 59 kWh / 47 litres
- Capacité: 1 - 10 kg
- Durée programme[4]: 3:59 h:min
- Classe d'efficacité d'essorage: A
- Vitesse d'essorage**: 400 - 1600 tr/min
- Niveau sonore: 72 dB (A) re 1 pW
- Classe d'efficacité sonore: A

Programmes

- Programmes standard: Coton, Synthétiques, Délicat/Soie, Laine/Lavage à la main.
- Programmes spéciaux: Hygiène, Automatic délicat, Nettoyage tambour avec rappel automatique, Outdoor/Imperméabiliser, Vidange/Essorage, powerWash 59, Mix rapide, Rinçage unique, Express 30/15 min

Options

- Home Connect: HomeConnect par WLAN (Contrôle à distance), iService Remote, Energiemanagement Photovoltaik
- i-Dos: dosage automatique du liquide lessiviel et de l'adoucissant
- Touches touchControl: Repassage facile, Marche/Arrêt, Fin différée, i-DOS 2.0 1, i-DOS 2.0 2, Rinçage Plus, Remote Start, Départ/Pause avec fonction rajout de linge, Température, varioPerfect, Prélavage, Vitesse d'essorage/Arrêt cuve pleine

Equipement et confort

- Rajout de linge: fonction qui vous offre la possibilité d'ajouter du linge même après le départ d'un programme de lavage
- Grand Display LED pour le déroulement du programme, la température, vitesse d'essorage max., temps résiduel, fin différée 24 h, sélection i-Dos, et affichage de la consommation
- jogDial - bouton de selection lumineux avec fonction marche/arrêt intégrée
- Système powerSpeed: d'excellents résultats de lavage en un minimum de temps.
- XXL Volume du tambour: 70 l
- Eclairage du tambour par LED
- waveDrum: tambour pour un lavage doux et efficace grace à la structure unique
- Nettoyage tambour avec rappel automatique avec rappel automatique
- Hublot de 32 cm, avec angle d'ouverture de 171°
- Rajout de linge
- iQdrive: moteur à faible consommation, des plus silencieux
- 10 ans de garantie sur le moteur iQdrive
- waterPerfect Plus: gestion économe de l'eau, même pour les petites charges, grâce à nos capteurs intelligents.
- Design AntiVibration: plus de silence et stabilité
- Isolation acoustique renforcée grâce à la plaque de sol
- Réduction sonore grâce à une isolation acoustique renforcée
- aquaSensor
- aquaStop* avec une garantie à vie contre les dégâts des eaux
- ecoInfo: affichage de la consommation d'eau et d'énergie avant le début du programme
- Détection de mousse
- Indication de surdosage produit lessiviel
- Système anti-balourd
- Sécurité enfants
- Signal de fin de programme

Caractéristiques techniques

- A glisser sous plan de travail de 85 cm
- Dimensions (H x L): 84.8 cm x 59.8 cm
- Profondeur de l'appareil: 59.0 cm
- Profondeur porte incluse: 63.2 cm
- Profondeur avec porte ouverte: 106.3 cm

[1] Echelle de classes d'efficacité énergétique de A à G

2 Consommation d'énergie en kWh par 100 cycles (programme Eco 40-60)

[3] Consommation d'eau pondérée en litres par cycle (programme Eco 40-60)

[4] Durée de programme Eco 40-60

** La valeur indiquée a été arrondie.

* Les conditions de garantie peuvent être trouvées sur notre site internet

SIEMENS

iQ700, washing machine, frontloader fullsize, 10 kg, 1600 rpm
WM6HXK91FG
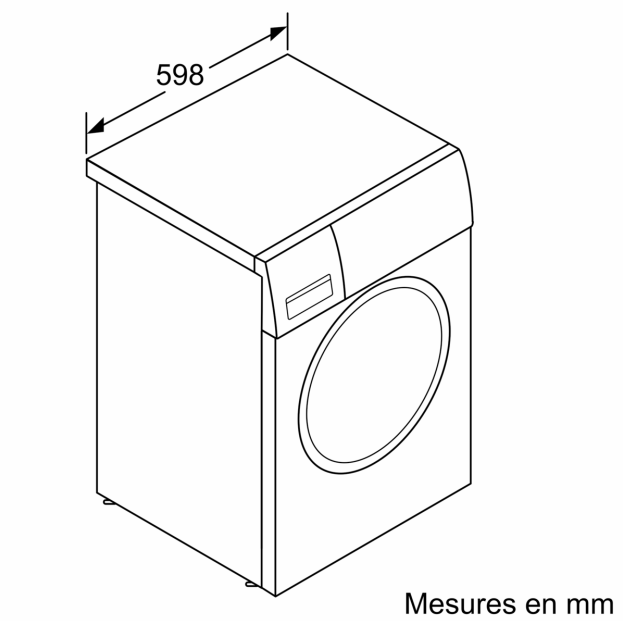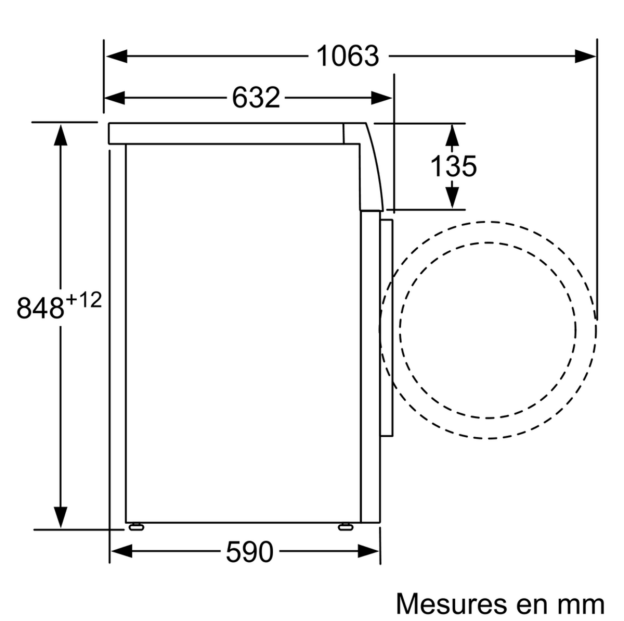
Dessins sur mesure