SIEMENS

iQ700, washing machine, frontloader fullsize, 9 kg, 1400 rpm
WM14VM09FG

Le lave-linge premium permet de gagner du temps avec le speedPack intégré et élimine les 4 types de taches les plus tenaces grâce au système antitache.

- ✓ Le speedPack XL permet de réduire la durée du cycle de lavage, d'obtenir des résultats parfaits en moins d'une heure et de laver votre linge en 15 minutes seulement.
- ✓ Système antitache pour éliminer les 4 taches les plus résistantes.
- ✓ Programme spécial de lavage Outdoor: pour les textiles spéciaux d'extérieur ou vêtements de sport.
- ✓ Le moteur iQdrive intelligent, durable et silencieux avec 10 ans de garantie, pour un lavage très efficace et économique.
- ✓ waterPerfectPlus: programmes de lavage avec une gestion intelligente de la consommation d'eau par capteurs, quelle que soit la charge.

Accessoires en option

WX975600	Fixation au sol
WZ10131	RALLONGE AQUASTOP / AQUASECURE
WZWP20W	Socle avec tiroir, lave-linge

Équipement

Données techniques

Classe d'efficacité énergétique: ..... A
Consommation énergétique pondérée en kWh pour 100 cycles de lavage Eco 40-60: ..... 48 kWh
Poids maximal en kg: ..... 9.0 kg
Consommation d'eau du programme Eco en litres par cycle: ..... 48 l
Durée du programme Eco 40-60 en heures et en minutes à la capacité nominale: ..... 3:44 h
Classe d'efficacité d'essorage du programme Eco 40-60: ..... B
Classe de niveau sonore: ..... A
Niveau sonore: ..... 69 dB(A) re 1 pW
Type de pose: ..... Pose libre
Hauteur avec top amovible: ..... -2 mm
Dimensions du produit: ..... 848 x 598 x 590 mm
Poids net: ..... 82.4 kg
Puissance de raccordement: ..... 2300 W
Intensité: ..... 10 A
Tension: ..... 220-240 V
Fréquence: ..... 50 Hz
Longueur du cordon électrique: ..... 160.0 cm
Charnière de la porte: ..... Gauche
Roulettes: ..... Non
Code EAN: 4242003900574
Type d'installation: ..... Pose libre

4 242003 900574

SIEMENS

iQ700, washing machine, frontloader fullsize, 9 kg, 1400 rpm
WM14VM09FG

Équipement

- WM14VM09FG
- Lave-linge Frt 60cm, Pose libre

Informations générales

- Classe d'efficacité énergétique[1]: A
- Capacité: 1 - 9 kg
- Vitesse d'essorage**: 400 - 1400 tr/min
- Classe d'efficacité d'essorage: B
- Energie[2] / Eau[3]: 48 kWh / 48 litres
- Durée programme[4]: 3:44 h:min
- Niveau sonore: 69 dB (A) re 1 pW
- Classe d'efficacité sonore: A

Programmes

- Programmes standard: Coton, Synthétiques, Délicat/Soie, Laine/Lavage à la main.
- Programmes spéciaux: Hygiène, Nettoyage tambour avec rappel automatique, Couleurs sombres, Chemises, Outdoor, Vidange/Essorage, powerWash 59, Mix rapide, Rinçage unique, Express 30/15 min

Options

- Système antitache pour 4 taches - activable sur les programmes standards
- Touches touchControl: Repassage facile, Marche/Arrêt, Fin différée, Système antitache, Rinçage Plus, Remote Start, Départ/Pause avec fonction rajout de linge, Température, varioPerfect, Prélavage, Vitesse d'essorage/Arrêt cuve pleine

Equipement et confort

- Rajout de linge: fonction qui vous offre la possibilité d'ajouter du linge même après le départ d'un programme de lavage
- Grand Display LED pour le déroulement du programme, la température, la vitesse d'essorage max., le temps résiduel, la fin différée de 24 h, la sélection antitaches et indication de la consommation
- jogDial - bouton de selection lumineux avec fonction marche/arrêt intégrée
- Système powerSpeed: d'excellents résultats de lavage en un minimum de temps.
- waveDrum: tambour pour un lavage doux et efficace grace à la structure unique
- XXL Volume du tambour: 65 l
- Eclairage du tambour par LED
- Nettoyage tambour avec rappel automatique avec rappel automatique
- Hublot de 32 cm, avec angle d'ouverture de 171°
- iQdrive: moteur à faible consommation, des plus silencieux
- 10 ans de garantie sur le moteur iQdrive
- waterPerfect Plus: gestion économe de l'eau, même pour les petites charges, grâce à nos capteurs intelligents.
- aquaStop* avec une garantie à vie contre les dégâts des eaux
- ecoInfo: affichage de la consommation d'eau et d'énergie avant le début du programme
- Indication de surdosage produit lessiviel
- Aide pour dosage de produit lessiviel liquide
- Détection de mousse
- Nettoyage facile du bac à produit lessiviel
- Système anti-balourd
- Design AntiVibration: plus de silence et stabilité
- Réduction sonore grâce à une isolation acoustique renforcée
- Isolation acoustique renforcée grâce à la plaque de sol
- Sécurité enfants
- Signal de fin de programme

Caractéristiques techniques

- A glisser sous plan de travail de 85 cm
- Dimensions (H x L): 84.8 cm x 59.8 cm
- Profondeur de l'appareil: 59.0 cm
- Profondeur porte incluse: 63.2 cm
- Profondeur avec porte ouverte: 106.3 cm

* Les conditions de garantie peuvent être trouvées sur notre site internet

** La valeur indiquée a été arrondie.

[1] Echelle de classes d'efficacité énergétique de A à G

2 Consommation d'énergie en kWh par 100 cycles (programme Eco 40-60)

[3] Consommation d'eau pondérée en litres par cycle (programme Eco 40-60)

[4] Durée de programme Eco 40-60

SIEMENS

iQ700, washing machine, frontloader fullsize, 9 kg, 1400 rpm
WM14VM09FG
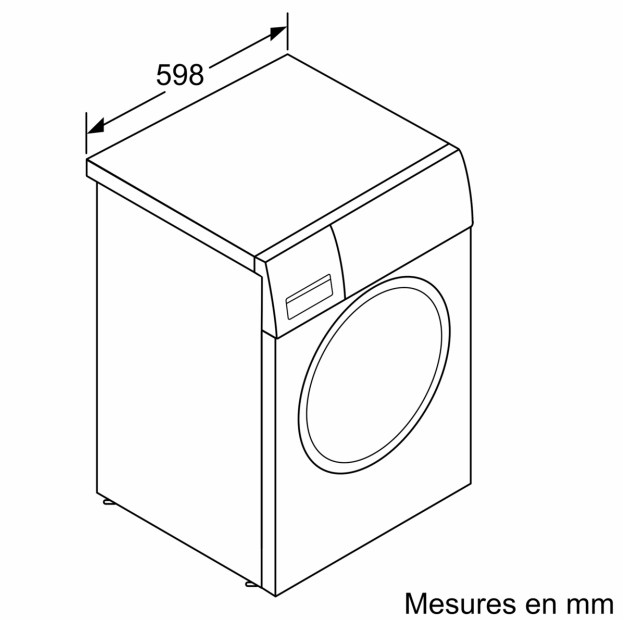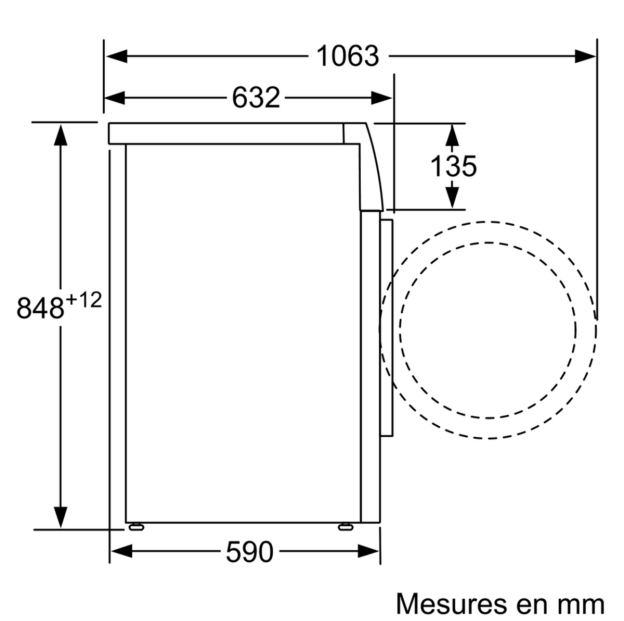
Dessins sur mesure