SIEMENS

iQ300, Lave-linge, 8 kg, 1400 trs/min
WM14N2B4FG

Accessoires en option

WX975600	Fixation au sol
WZ10131	RALLONGE AQUASTOP / AQUASECURE
WZWP20W	Socle avec tiroir, lave-linge

Des performances de lavage exceptionnelles grâce au moteur iQdrive et au programme smartFinish pour réduire les plis.

- ✓ speedPack L : accélérez vos programmes ou optez pour un lavage en 15 minutes seulement.
- ✓ Label d'efficacité énergétique A : nos lave-linge les plus économes en énergie.
- ✓ Programme smartFinish : défroisse les textiles pour faciliter le repassage.
- ✓ Aperçu parfait de toutes les informations pertinentes grâce aux touches sensitives faciles à utiliser - display LED simpleTouch
- ✓ Outdoor : nettoyage en douceur des textiles, coutures et membranes hydrofuges.

Équipement

Données techniques

Classe d'efficacité énergétique: ..... A
Consommation énergétique pondérée en kWh pour 100 cycles de lavage Eco 40-60: .....46 kWh
Capacité maximale: ..... 8.0 kg
Consommation d'eau du programme Eco en litres par cycle: ..... 47 l
Durée du programme Eco 40-60 en heures et en minutes à la capacité nominale: .....3:33 h
Classe d'efficacité d'essorage du programme Eco 40-60: ..... B
Classe de niveau sonore: .....A
Niveau sonore: ..... 72 dB(A) re 1 pW
Type d'installation: ..... Pose libre
Hauteur avec top amovible: ..... -5 mm
Dimensions de l'appareil (HxLxP): ..... 845 x 598 x 590 mm
Poids net: ..... 70.5 kg
Puissance de raccordement: ..... 2300 W
Intensité: ..... 10 A
Tension: ..... 220-240 V
Fréquence: .....50 Hz
Longueur du cordon électrique: .....160.0 cm
Charnière de la porte: .....Gauche
Roulettes: .....Non
Code EAN: 4242003935699
Type d'installation: ..... Pose libre

SIEMENS

iQ300, Lave-linge, 8 kg, 1400 trs/min
WM14N2B4FG

Équipement

Informations générales

- Classe d'efficacité énergétique[1]: A
- Energie[2] / Eau[3]: 46 kWh / 47 litres
- Capacité: 1 - 8 kg
- Durée programme[4]: 3:33 h:min
- Classe d'efficacité d'essorage: B
- Vitesse d'essorage**: 0 - 1400 tr/min
- Niveau sonore: 72 dB (A) re 1 pW
- Classe d'efficacité sonore: A

Programmes

- Programmes standard: Coton, Synthétiques, Délicat/Soie, Laine/Lavage à la main.
- Programmes spéciaux: Nettoyage tambour avec rappel automatique, Couleurs sombres, smartFinish, Chemises, Hygiene, Outdoor, Vidange/Essorage, Mix rapide, Rinçage unique, Express 30/15 min, Délicat/Soie, Laine/Lavage à la main

Options

- varioSpeed: temps de lavage réduit jusqu'à 65% ***
- smartFinish: Programme vapeur qui aide à défroisser les vêtements secs
- Touches touchControl: Fin différée, Départ/Pause avec fonction rajout de linge, Température, varioPerfect, Prélavage, Vitesse d'essorage, Rinçage plus/Arrêt cuve pleine

Equipement et confort

- Grand écran indiquant vitesse d'essorage, temps résiduel, fin différée 24 h et recommandation de charge
- Commande entièrement électronique par un seul bouton pour les programmes de lavage et les programmes spéciaux
- Rajout de linge: fonction qui vous offre la possibilité d'ajouter du linge même après le départ d'un programme de lavage
- Volume du tambour: 65 litres
- Compteur d'utilisation: compte le nombre de programmes terminés
- 10 ans de garantie sur le moteur iQdrive
- iQdrive: moteur à faible consommation, des plus silencieux
- waterPerfect Plus: gestion économe de l'eau, même pour les petites charges, grâce à nos capteurs intelligents.
- aqua Protection Plus
- Design AntiVibration: plus de silence et stabilité
- Détection de mousse
- Aide pour dosage de produit lessiviel liquide
- Système anti-balourd
- Sécurité enfants
- Signal de fin de programme
- Hublot de 32 cm, avec angle d'ouverture de 171°
- Crochet de fermeture métallique
- Fermeture de porte magnétique comfort

Caractéristiques techniques

- A glisser sous plan de travail de 85 cm
- Dimensions (H x L): 84.5 cm x 59.8 cm
- Profondeur de l'appareil: 59.0 cm
- Profondeur porte incluse: 63.3 cm
- Profondeur avec porte ouverte: 106.3 cm

[1] Echelle de classes d'efficacité énergétique de A à G

[2] Consommation d'énergie en kWh par 100 cycles (programme Eco 40-60)

[3] Consommation d'eau pondérée en litres par cycle (programme Eco 40-60)

[4] Durée de programme Eco 40-60

** La valeur indiquée a été arrondie

*** Comparaison entre la durée du programme Easy Care 40°C et la durée du programme Easy Care 40°C avec l'option varioSpeed

SIEMENS

iQ300, Lave-linge, 8 kg, 1400 trs/min
WM14N2B4FG
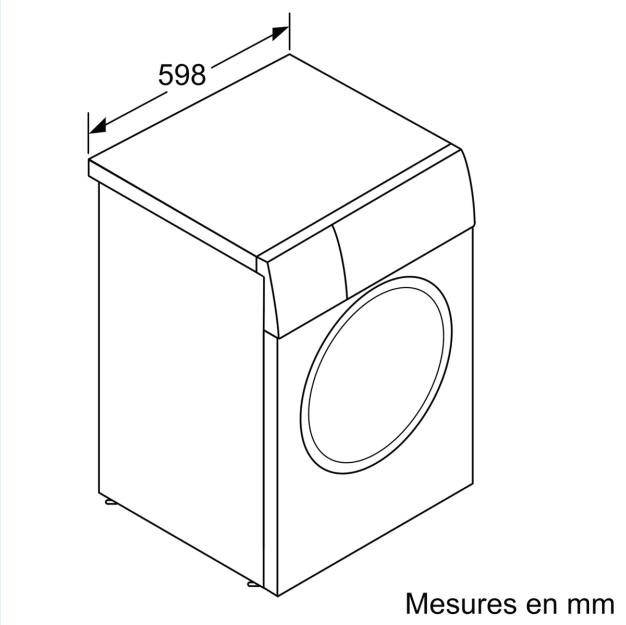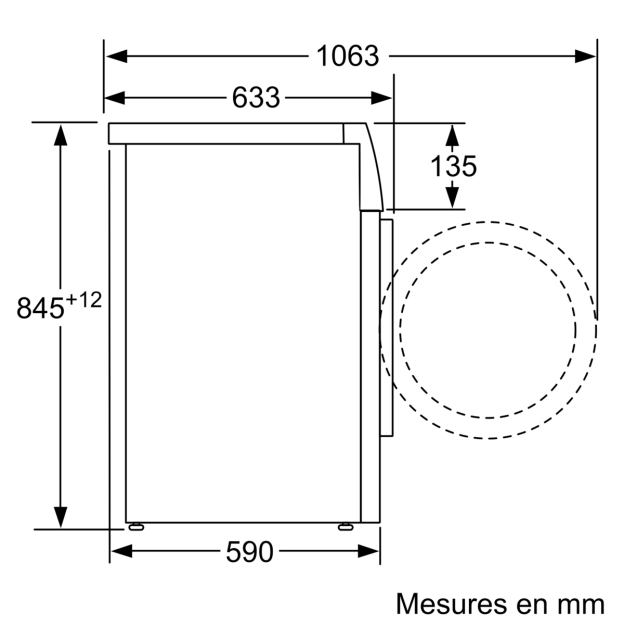
Dessins sur mesure