SIEMENS

iQ300, Lave-linge, 8 kg, 1400 trs/min
WM14N2A1FG

Lave-linge iSensoric avec iQDrive pour un soin très efficace et intelligent du linge.

- ✓ Aperçu parfait de toutes les informations pertinentes grâce aux touches sensitives faciles à utiliser - display LED simpleTouch
- ✓ Outdoor : nettoyage en douceur des textiles, coutures et membranes hydrofuges.
- ✓ Le iQdrive motor intelligent, durable et silencieux avec 10 ans de garantie, pour un lavage très efficace et économique.
- ✓ Tambour waveDrum pour un traitement particulièrement soigneux et efficace.
- ✓ voltMonitor

Accessoires en option

WX975600	Fixation au sol
WZ10131	RALLONGE AQUASTOP / AQUASECURE
WZWP20W	Socle avec tiroir, lave-linge

Équipement

Données techniques

Classe d'efficacité énergétique: C
Consommation énergétique pondérée en kWh pour 100 cycles de lavage Eco 40-60: .....62 kWh
Capacité maximale en kg: .....8.0 kg
Consommation d'eau du programme Eco en litres par cycle: ..... 43 l
Durée du programme Eco 40-60 en heures et en minutes à la capacité nominale: .....3:29 h
Classe d'efficacité d'essorage du programme Eco 40-60: .....B
Classe d'émissions de bruit acoustique dans l'air: .....B
Émissions de bruit acoustique dans l'air: .....73 dB(A) re 1 pW
Type de pose: .....Pose libre
Hauteur avec top amovible: ..... 0 mm
Dimensions du produit: .....848 x 598 x 590 mm
Poids net: .....69.1 kg
Puissance: .....2300 W
Intensité: .....10 A
Tension: ..... 220-240 V
Fréquence: .....50 Hz
Longueur du cordon électrique: .....160.0 cm
Charnière de la porte: .....Gauche
Roulettes: .....Non
Code EAN: 4242003879252
Type d'installation: ..... Pose libre

4 242003 879252

SIEMENS

iQ300, Lave-linge, 8 kg, 1400 trs/min
WM14N2A1FG

Équipement

- WM14N2A1FG
- Lave-linge Frt 60cm, Pose libre, montage en dessous possible

Informations générales

- Classe d'efficacité énergétique[1]: C
- Capacité: 1 - 8 kg
- Vitesse d'essorage**: 400 - 1400 tr/min
- Classe d'efficacité d'essorage: B
- Energie[2] / Eau[3]: 62 kWh / 43 litres
- Durée programme[4]: 3:29 h:min
- Niveau sonore: 73 dB (A) re 1 pW
- Classe d'efficacité sonore: B

Programmes

- Programmes standard: Coton, Synthétiques, Délicat/Soie, Laine/Lavage à la main.
- Programmes spéciaux: Nettoyage tambour avec rappel automatique, Lingerie, Chemises, Couleurs sombres, Vidange/Essorage, Mix rapide, Rinçage unique, Express 30/15 min, Outdoor, Délicat/Soie, Laine/Lavage à la main

Options

- varioSpeed: temps de lavage réduit jusqu'à 65% ***
- Touches touchControl: Fin différée, Rinçage Plus, Départ/Pause avec fonction rajout de linge, Température, varioPerfect, Prélavage, Vitesse d'essorage/Arrêt cuve pleine

Equipement et confort

- Rajout de linge: fonction qui vous offre la possibilité d'ajouter du linge même après le départ d'un programme de lavage
- Grand display LED avec indication pour le déroulement du programme, la vitesse d'essorage, le temps résiduel, 24 h fin différée et conseil de dosage
- Commande entièrement électronique par un seul bouton pour les programmes de lavage et les programmes spéciaux
- Volume du tambour: 63 l
- Hublot de 32 cm, avec angle d'ouverture de 171°
- Crochet de fermeture métallique
- Fermeture de porte magnétique comfort
- iQdrive: moteur à faible consommation, des plus silencieux
- 10 ans de garantie sur le moteur iQdrive
- waterPerfect Plus: gestion économe de l'eau, même pour les petites charges, grâce à nos capteurs intelligents.
- aqua Protection
- Aide pour dosage de produit lessiviel liquide
- Détection de mousse
- Système anti-balourd
- Design AntiVibration: plus de silence et stabilité
- Sécurité enfants
- Signal de fin de programme

Caractéristiques techniques

- A glisser sous plan de travail de 85 cm
- Dimensions (H x L): 84.8 cm x 59.8 cm
- Profondeur de l'appareil: 59.0 cm
- Profondeur porte incluse: 63.2 cm
- Profondeur avec porte ouverte: 106.3 cm

[1] Echelle de classes d'efficacité énergétique de A à G

[2] Consommation d'énergie en kWh par 100 cycles (programme Eco 40-60)

*** Comparaison entre la durée du programme Easy Care 40°C et la durée du programme Easy Care 40°C avec l'option varioSpeed

** La valeur indiquée a été arrondie

[3] Consommation d'eau pondérée en litres par cycle (programme Eco 40-60)

[4] Durée de programme Eco 40-60

SIEMENS

iQ300, Lave-linge, 8 kg, 1400 trs/min
WM14N2A1FG

Dessins sur mesure

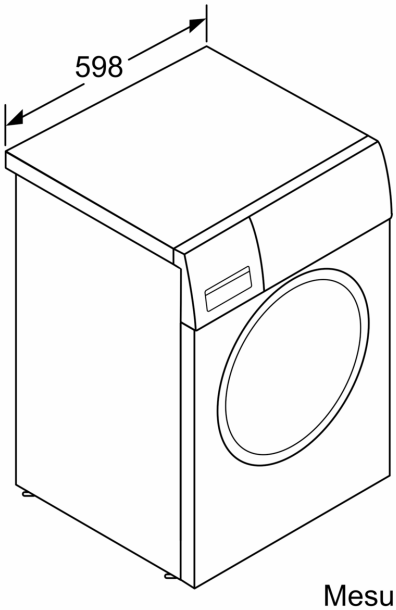

Mesures en mm

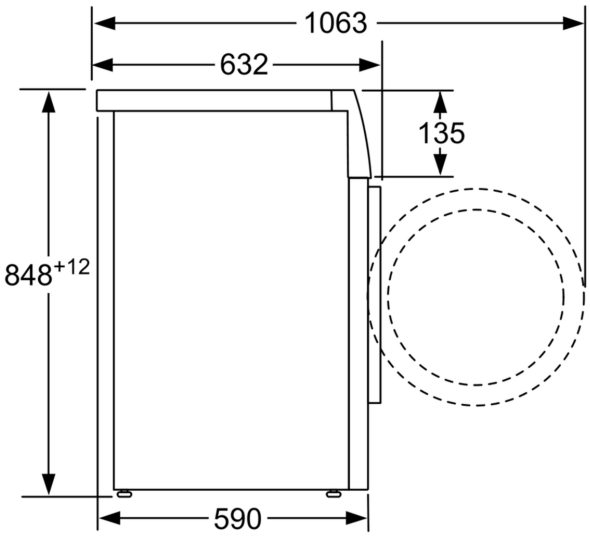

Mesures en mm